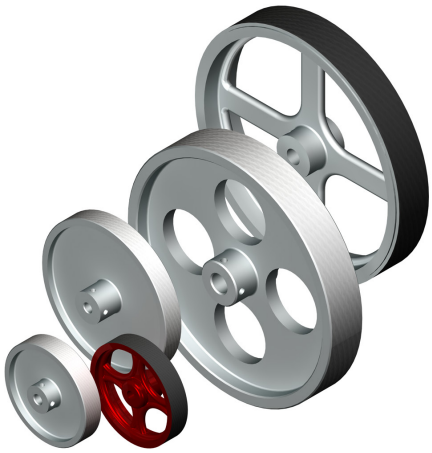

ROUES POUR MESURER

CARACTÉRISTIQUES TECHNIQUES

	Type	Développement mm	Diamètre Ø D mm	Axe* Ø d mm	Largeur B mm	M (DIN 916)
90.9101	Aluminium moletage croisé	200	63,66	6	12	M4 x 6
90.9102	Aluminium moletage croisé	305	97,08	10	12	M5 x 6
90.9103	Aluminium moletage croisé	500	159,15	10	25	M5 x 6
90.9107	Polyuréthane lisse	500	159,15	10	25	M5
90.9108	Polyuréthane lisse	200	63,66	6	12	M4 x 6
90.9110	Aluminium moletage croisé	200	63,66	6	12	M4 x 6
90.9111	Gomme	200	63,66	6	12	M4 x 6
90.9112	Polyuréthane relief clouté	200	63,66	6	12	M4 x 6
90.9113	Gomme	500	159,15	10	25	M5 x 6
90.9114	Polyuréthane strié	500	159,15	10	25	M5
90.9115	Polyuréthane strié	200	63,66	6	12	M4 x 6
90.9117	Polyuréthane lisse	300	95,49	10	12	M5 x 6
90.9122	Polyuréthane lisse	305	97,08	10	12	M5 x 6
90.9123	Polyuréthane relief clouté	305	97,08	10	12	M5 x 6
90.9124	Polyuréthane strié	305	97,08	10	12	M5 x 6
90.9150	Polyuréthane relief clouté	500	159,15	10	25	M5
90.9175	Aluminium moletage croisé	500	159,15	10	25	M5

(*) D'autres diamètres d'axe disponibles. Exemple de référence de la roue 90.1113, axe de 6 mm: 90.9113.6

ROUES POUR MESURER

90.9101

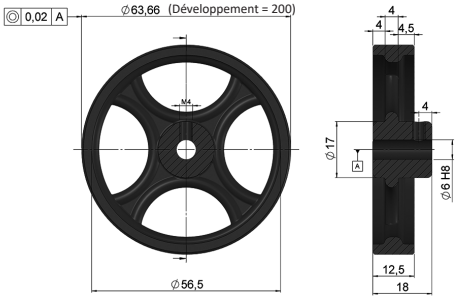

90.9102

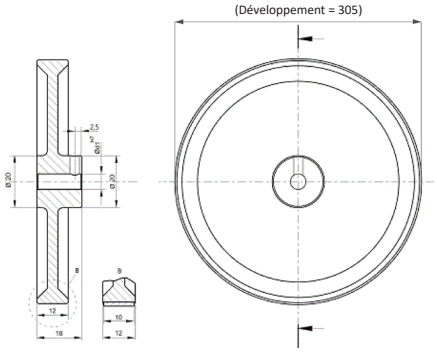

90.9103

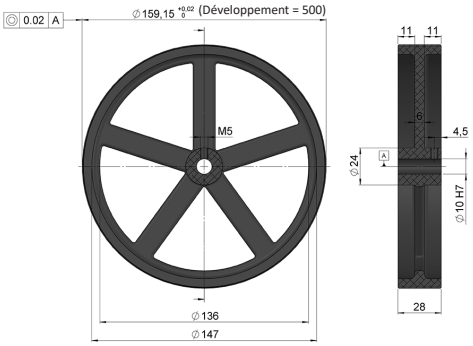

90.9107

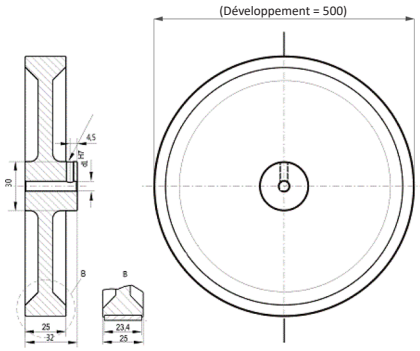

90.9108

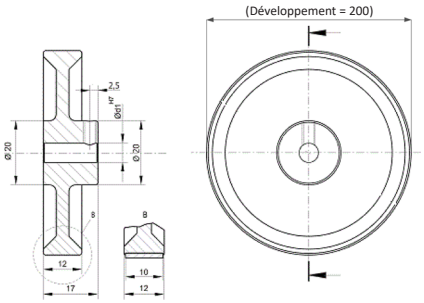

90.9110

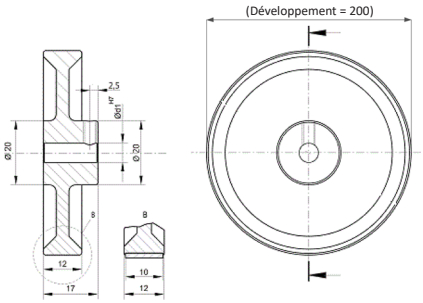

90.9111

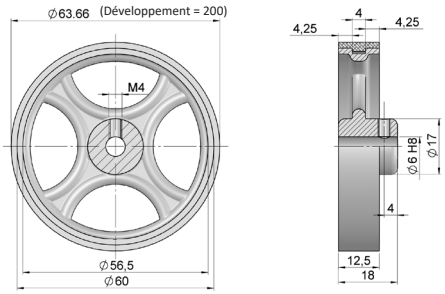

90.9112

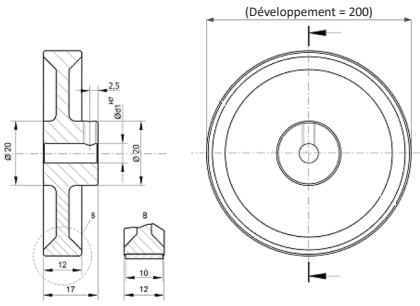

ROUES POUR MESURER

90.9113

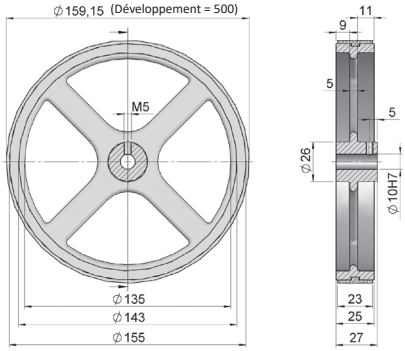

90.9114

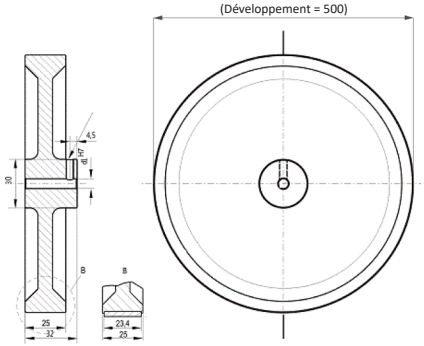

90.9115

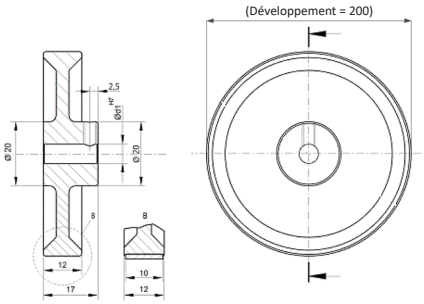

90.9117

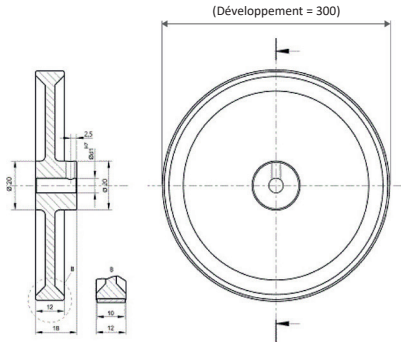

90.9122

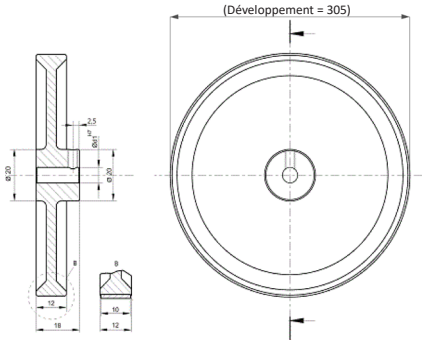

90.9123

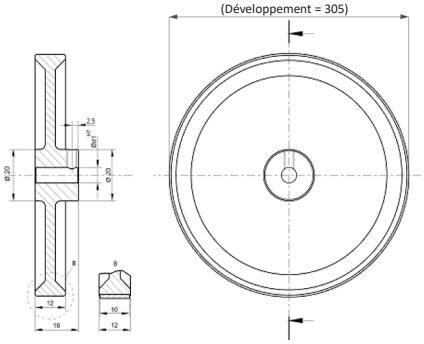

90.9124

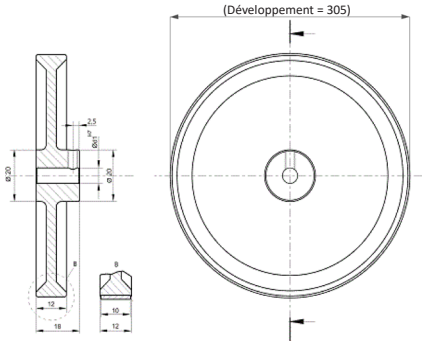

90.9150

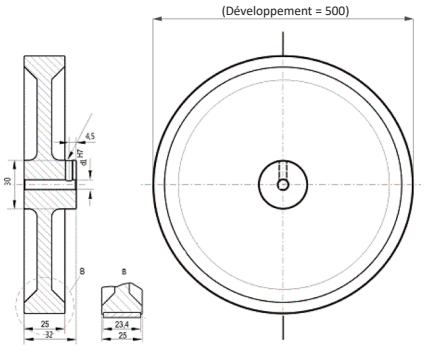

ROUES POUR MESURER

90.9175

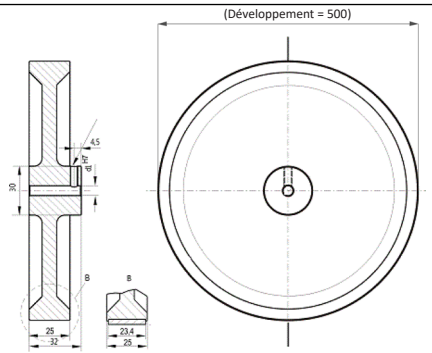

MEA_FR_01 01/24 Sujette à erreurs et modifications.
Tous droits réservés © Hohner Automation SL