BAUREIHE E24 CS ANA

SINGLETURN ABSOLUT- MINIATUR-DREHGEBER MIT VOLLWELLE

- Analogausgang
- Auflösung bis 12 Bit
- Baugröße 24 mm
- Vollwelle Ø 4 oder 6 mm
- Schutzart IP64 gemäß DIN EN 60529
- Kabelanschluss (verschiedene Kabellängen verfügbar)

Magnetischer Drehgeber | Absolut-Drehgeber | Miniatur-Dreghgeber | Vibrations- und Schock-beständig | Schutzart IP64 | Analogausgang | Schnelle Lieferung

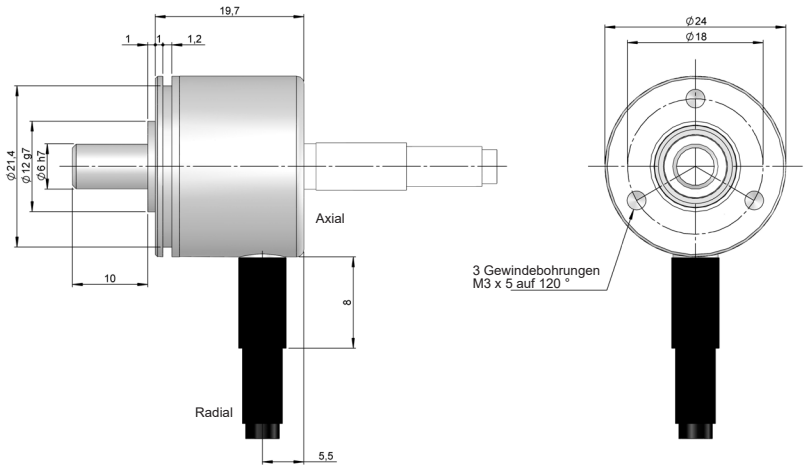

Maßzeichnung Vollwelle Typ 2 und Anschluss 1/2

BESTELLSCHLÜSSEL

Bestellschlüssel Beispiel: E24CS-ANA-1213-12180

Baureihe	Schnittstelle	Vollwelle	Anschlüsse	Code	Schnittstelle / Versorgungsspannung	Auflösung	Messbereich	Sonder-ausführung
E24CS -	ANA -	☐	☐	☐	☐ -	☐☐	☐☐☐	.☐☐☐☐
	ANA. Analogue	**1.** Ø 4 mm **2.** Ø 6 mm	**1.** Kabel axial **2.** Kabel radial	**1.** CW **2.** CCW	**3.** 0-20 mA, 12-18V **4.** 4-20 mA, 12-18V **5.** 0-20 mA, 20-28V **6.** 4-20 mA, 20-28V **7.** 0-10V, 15-30V **8.** 0-5V, 15-30V	**12.** 12 Bit	**180.** 180° elektrisch **360.** 360° elektrisch (*)	

(*) Messbereich werkseitig einstellbar von 18° bis 360°.

Bestellen Sie Ihre Referenz- Datei Step 3D

info@encoderhohner.com

Service verfügbar in 24 Std

BAUREIHE E24 CS ANA

SINGLETURN ABSOLUT- MINIATUR- DREHGEBER MIT VOLLWELLE

TECHNISCHE EIGENSCHAFTEN

Materialien	Abdeckung: Aluminium Gehäuse: Aluminium Welle: Messing
Lager	Kugellager
Lagerlebensdauer	$1x10^{10}$ Umdrehungen
Mechanisch zulässige maximale Drehzahl	6000 U/min^{-1}
Schutzart gemäß DIN EN 60529	IP 64
Trägheitsmoment des Rotors	2 gcm^2
Anlaufmoment bei 20°C (68°F)	< 0,01 Nm
Zulässige Wellebelastung, axial	20 N
Zulässige Wellebelastung, radial	10 N
Gewicht ca.	0,06 Kg
Betriebstemperatur	-40°C bis +85°C
Vibration gemäß DIN EN 60068-2-6	100 m/s^2 (10Hz...2000Hz)
Schock gemäß DIN EN 60068-2-27	1000 m/s^2 (6ms)
Anschlüsse	2-Meter-Kabel (andere Kabellängen oder fliegender Gegenstecker auf Anfrage)

ELEKTRISCHE DATEN

Schnittstelle	Analogausgang
Ausgang Elektronisch	0..20mA , 4..20mA, 0..5V, 0..10V
Versorgungsspannung (VCC)	12-18V, 20-28V, 15-30V
Stromaufnahme	≤ 30 mA
Auflösung	Bis 12 Bit
Range	180° und 360° elektrisch (*)
Kurzschlußschutz	Ja
Verpolungsschutz	Ja

(*) Messbereich werkseitig einstellbar von 18° bis 360°.

ANSCHLÜSSE

	Kabel 2x2x0,14+1x0,14 95.0008002
GND	Weiß
VCC	Braun
I_{out} / V_{out}	Grün

MESSBEREICH

Messbereich 180°

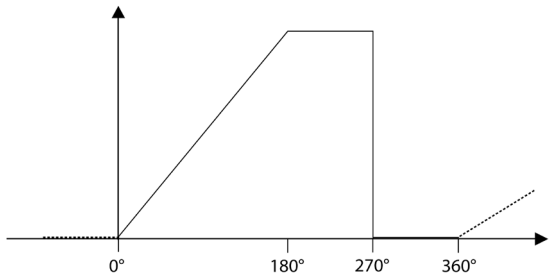

Messbereich 360°

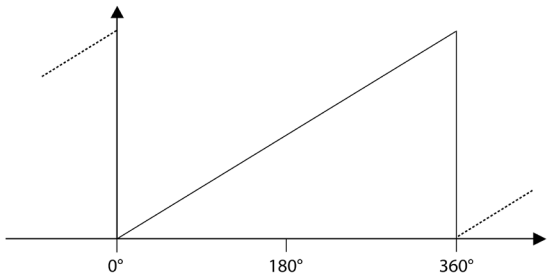

E24CS-ANA_DE_01 02/23 Irrtümer und Änderungen vorbehalten.
Alle Rechte vorbehalten © Hohner Automation SL