SÉRIE E24 CS ANA

CODEUR ABSOLU MONOTOUR MINIATURE AVEC AXE SORTANT

- **Sortie analogique**
- **Résolution jusqu'à 12 bits**
- **Diamètre du Boitier 24 mm**
- **Axe sortant Ø 4 ou 6 mm**
- **Classe de protection IP64 selon DIN EN 60529**
- **Connexion par câble (disponible dans n'importe quelle longueur)**

Codeur magnétique | Codeur absolu | Codeur miniature | Résistant aux vibrations et chocs | IP64 | Sortie analogique | Livraison express

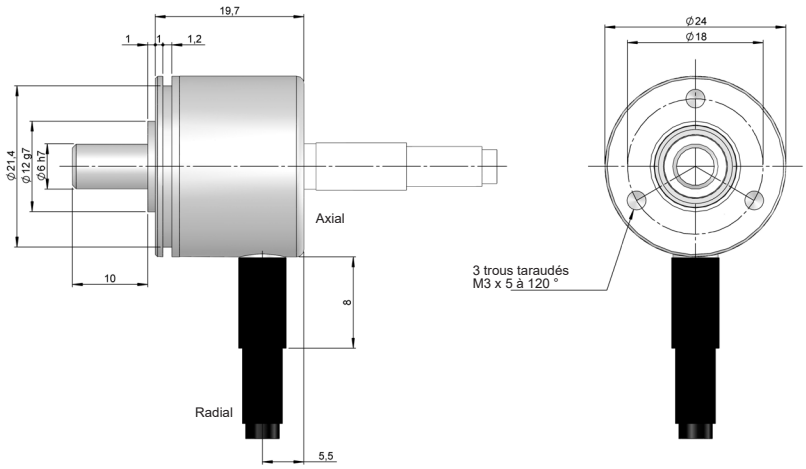

Dessin axe type 2 et connectique type 1/2

RÉFÉRENCE

Exemple de référence: E24CS-ANA-1213-12180

Série	Interface	Axe sortant	Connectique	Code	Interface / Tension d'alimentation	Résolution	Plage de mesure	Exécution spéciale
E24CS -	ANA -	□	□	□	□ -	□□	□□□	. □□□□
	ANA. Analogue	**1.** Ø 4 mm **2.** Ø 6 mm	**1.** Câble axiale **2.** Câble radial	**1.** horaire **2.** anti-horaire	**3.** 0-20 mA, 12-18V **4.** 4-20 mA, 12-18V **5.** 0-20 mA, 20-28V **6.** 4-20 mA, 20-28V **7.** 0-10V, 15-30V **8.** 0-5V, 15-30V	**12.** 12 bits	**180.** 180° électriques **360.** 360° électriques (*)	

(*) La plage de mesure peut être configurée en usine de 18° à 360°.

Demander le fichier Step 3D de votre référence

info@encoderhohner.com

service disponible en 24h

SÉRIE E24 CS ANA

CODEUR ABSOLU MONOTOUR MINIATURE AVEC AXE SORTANT

CARACTÉRISTIQUES MÉCANIQUES

Matériaux	Couvercle: Aluminium Boîtier: Aluminium Axe: Laiton
Roulements	À billes
Durée de vie des roulements	$1x10^{10}$ tours
Vitesse de rotation maximum	6000 rpm
Protection contre la poussière et les éclaboussures, conforme à la norme DIN EN 60529	IP 64
Moment d'inertie	2 gcm^2
Couple d'entrainement à 20°C (68°F)	< 0,01 Nm
Charge maximale admissible sur l'axe axial	20 N
Charge maximale admissible sur l'axe radial	10 N
Poids approximatif	0,06 Kg
Température de fonctionnement	-40°C à +85°C
Tenue aux vibrations conforme à la norme DIN EN 60068-2-6	100 m/s^2 (10Hz...2000Hz)
Tenue aux chocs conforme à la norme DIN EN 60068-2-27	1000 m/s^2 (6ms)
Connexion axiale ou radiale	Câble 2 mètres (autres longueurs du câble ou connecteur aérien sur demande)

CARACTÉRISTIQUES ÉLECTRIQUES

Interface	Analogique
Sortie éléctronique	0..20mA , 4..20mA, 0..5V, 0..10V
Tension d'alimentation (VCC)	12-18V, 20-28V, 15-30V
Consommation	≤ 30 mA
Résolution	Jusqu'à 12 bits
Range	180° et 360° électriques (*)
Protection contre les court-circuits	Oui
Protection contre les inversions de polarité	Oui

(*) La plage de mesure peut être configurée en usine de 18° à 360°.

CONNECTIQUE

	Câble 2x2x0,14+1x0,14 95.0008002
GND	Blanc
VCC	Marron
I_{out} / V_{out}	Vert

PLAGE DE MESURE

Plage de mesure 180°

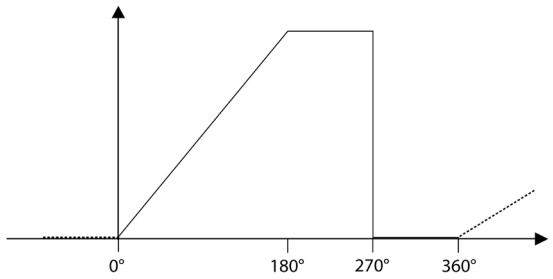

Plage de mesure 360°

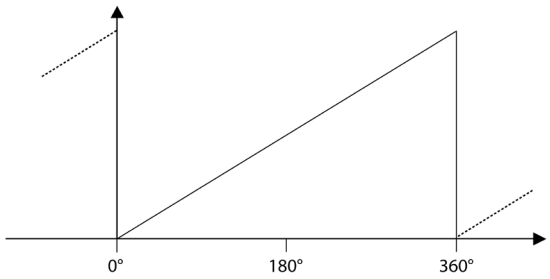

E24CS-ANA_FR_01 02/23 Sujette à erreurs et modifications.
Tous droits réservés © Hohner Automation SL