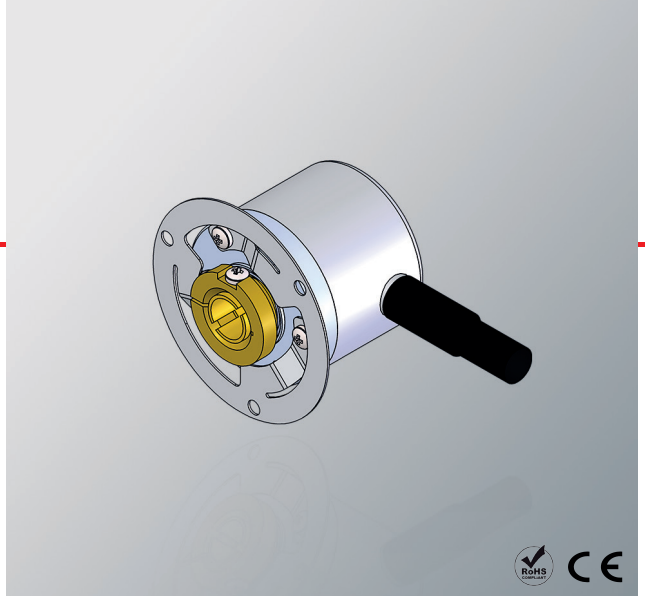

SERIE E24 HS ANA

ENCODER ABSOLUTO MONOVUELTA MINIATURA EJE SEMI-HUECO

- Salida analógica
- Resolución hasta 12 bits
- Diámetro exterior 24 mm
- Eje semi-hueco de Ø 6 mm
- Clase de protección IP64 según DIN EN 60529
- Sistema antigiro mediante brida flexible
- Conexión cable (disponible cualquier longitud de cable)

Encoder magnético | Encoder absoluto | Salida analógica | Encoder miniatura | Resistente a vibración y choque | IP64 | Entrega rápida

Sin sistema antigiro

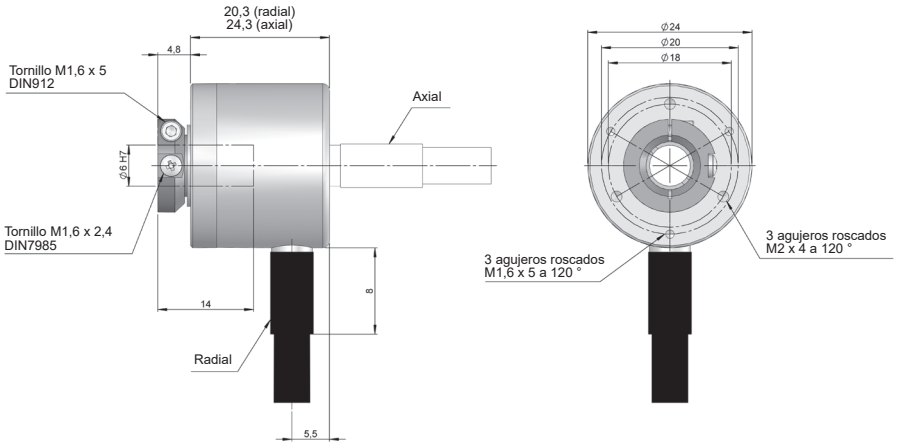

Dibujo sistema antigiro tipo 1, conexión tipo 1 y 2

Brida flexible (90.1116)

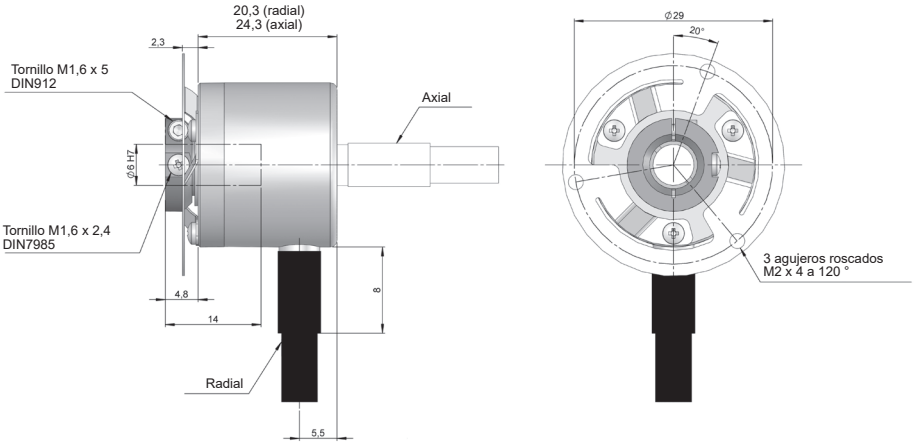

Dibujo sistema antigiro tipo 2, conexión tipo 1 y 2

SERIE E24 HS ANA

ENCODER ABSOLUTO MONOVUELTA MINIATURA EJE SEMI-HUECO

REFERENCIA

Ejemplo de referencia: E24HS-ANA-11226-12180

Serie	Interface	Sistema antigiro	Eje Semi-Hueco	Conexión	Código	Interface / Tensión de alimentación	Resolución	Rango de medida	Ejecución Especial
E24HS -	ANA -	□	□	□	□	□ -	□□	□□□	.□□□□
	ANA. Analogue	**1.** Sin sistema antigiro **2.** Brida flexible (90.1116)	**1.** Ø 6 mm	**1.** Cable axial **2.** Cable radial	**1.** horario **2.** antihorario	**3.** 0-20 mA, 12-18V **4.** 4-20 mA, 12-18V **5.** 0-20 mA, 20-28V **6.** 4-20 mA, 20-28V **7.** 0-10V, 15-30V **8.** 0-5V, 15-30V	**12.** 12 bits	**180.** 180° eléctricos **360.** 360° eléctricos (*)	

(*) El rango de medida se puede configurar de fábrica de 18° a 360°.

Solicite el Step file 3D de su referencia

info@encoderhohner.com

servicio disponible en 24h

CARACTERÍSTICAS MECÁNICAS

Materiales	Tapa: Aluminio Cuerpo: Aluminio Eje: Latón
Rodamientos	De bolas
Vida de los rodamientos	$1x10^{10}$ rev.
Fijación del cuerpo	Brida flexible (incluido)
Desalineamiento permitido	± 0.1 mm axial, ±0.1 mm radial
Fijación del eje	Abrazadera
Diámetro eje semi-hueco	6 mm
Nº máx. rev. permisible mecánicamente	6000 rpm
Protección contra polvo y salpicaduras según DIN EN 60529	IP 64
Momento de inercia del rotor	2 gcm^2
Par de arranque a 20°C (68°F)	< 0,01 Nm
Carga máxima admisible sobre eje axial	10 N
Carga máxima admisible sobre eje radial	10 N
Peso aprox.	0,06 Kg
Rango de temperatura en funcionamiento	-40°C a +85°C
Vibración según DIN EN 60068-2-6	100 m/s^2 (10Hz...2000Hz)
Impacto según DIN EN 60068-2-27	1000 m/s^2 (6ms)
Conexión axial o radial	Cable 2 metros (otras longitudes de cable o conector industrial aéreo sobre pedido)

SERIE E24 HS ANA

ENCODER ABSOLUTO MONOVUELTA MINIATURA EJE SEMI-HUECO

CARACTERÍSTICAS ELÉCTRICAS

Interface	Analógica
Salida Electrónica	0..20mA , 4..20mA, 0..5V, 0..10V
Tensión de alimentación (VCC)	12-18V, 20-28V, 15-30V
Consumo	≤ 30 mA
Resolución	Hasta 12 bits
Range	180° y 360° eléctricos (*)
Protección contra Cortocircuito	Si
Protección Inversión Polaridad	Si

(*) El rango de medida se puede configurar de fábrica de 18° a 360°.

CONEXIONADO

	Cable 2x2x0,14+1x0,14 95.0008002
GND	Blanco
VCC	Marrón
I_{out} / V_{out}	Verde

RANGO DE MEDIDA

Rango de medida 180°

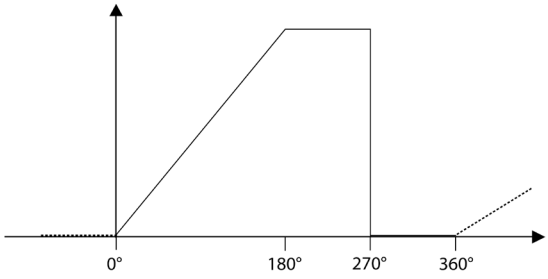

Rango de medida 360°

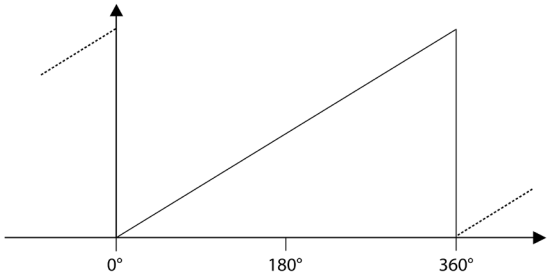

E24HS-ANA_ES_01 02/24 Sujeto a errores y cambios.
Todos los derechos reservados © Hohner Automation SL