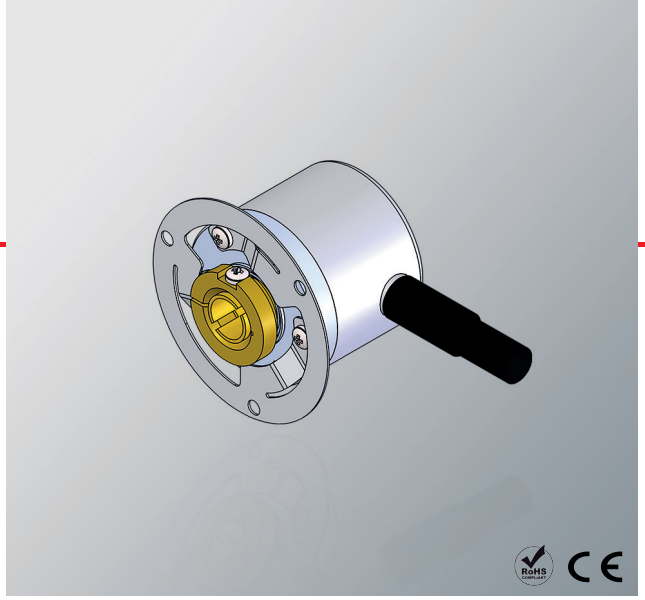

SÉRIE E24 HS ANA

CODEUR ABSOLU MONOTOUR MINIATURE AVEC AXE CREUX

- Sortie analogique
- Résolution jusqu'à 12 bits
- Diamètre du Boitier 24 mm
- Axe creux Ø 6 mm
- Classe de protection IP64 selon DIN EN 60529
- Système anti-rotation par bride flexible
- Connexion par câble (autres longueurs de câble disponibles)

Codeur magnétique | Codeur absolu | Sortie analogique | Codeur miniature | Résistant aux vibrations et chocs | IP64 | Livraison express

Sans système anti-rotation

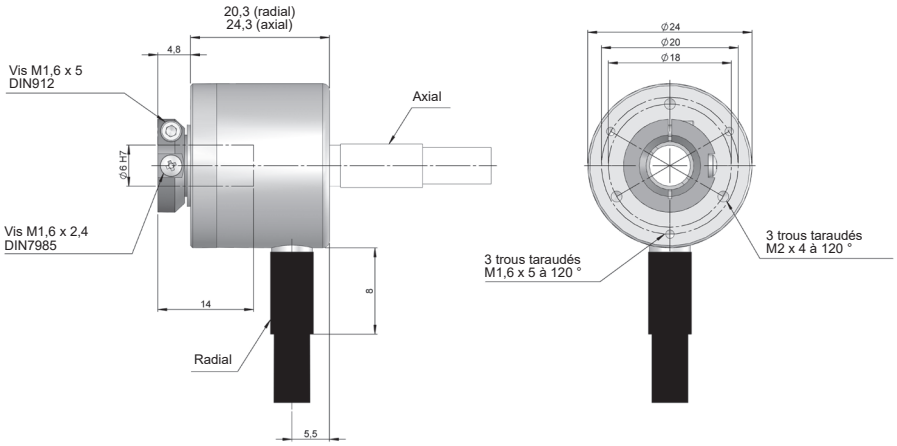

Dessin système anti-rotation type 1, connectique type 1 et 2

Bride flexible (90.1116)

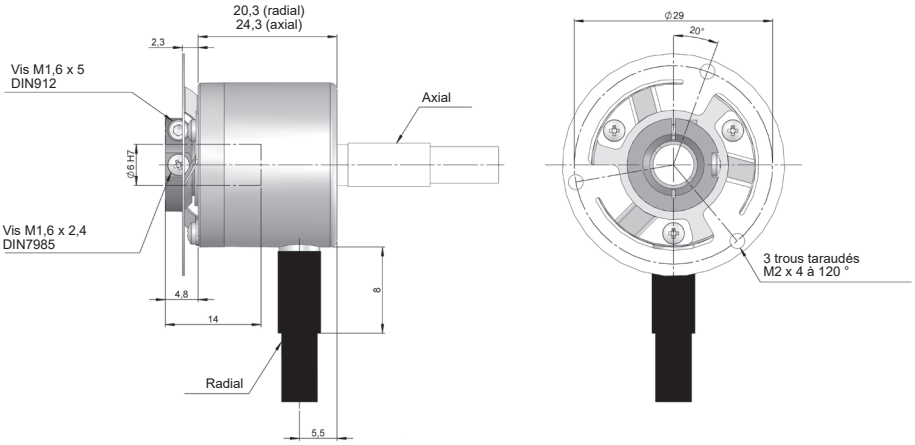

Dessin système anti-rotation type 2, connectique type 1 et 2

SÉRIE E24 HS ANA

CODEUR ABSOLU MONOTOUR MINIATURE AVEC AXE CREUX

RÉFÉRENCE

Exemple de référence: E24HS-ANA-11226-12180

Série	Interface	Système anti-rotation	Axe creux	Connectique	Code	Interface / Tension d'alimentation	Résolution	Plage de mesure	Exécution spéciale
E24HS -	ANA -	☐	☐	☐	☐	☐ -	☐☐	☐☐☐	.☐☐☐☐
	ANA. Analogue	**1.** Sans système anti-rotation **2.** Bride flexible (90.1116)	**1.** Ø 6 mm	**1.** Câble axiale **2.** Câble radial	**1.** horaire **2.** anti-horaire	**3.** 0-20 mA, 12-18V **4.** 4-20 mA, 12-18V **5.** 0-20 mA, 20-28V **6.** 4-20 mA, 20-28V **7.** 0-10V, 15-30V **8.** 0-5V, 15-30V	**12.** 12 bits	**180.** 180° électriques **360.** 360° électriques (*)	

(*) La plage de mesure peut être configurée en usine de 18° à 360°.

Demander le fichier Step 3D de votre référence

info@encoderhohner.com

service disponible en 24h

CARACTÉRISTIQUES MÉCANIQUES

Matériaux	Couvercle: Aluminium Boîtier: Aluminium Axe: Laiton
Roulements	À billes
Durée de vie des roulements	$1x10^{10}$ tours
Fixation du boîtier	Bride flexible (incluse)
Mésalignement permissible	± 0.1 mm axial, ±0.1 mm radial
Fixation de l'axe	Bride de serrage
Diamètre de l'axe creux	6 mm
Vitesse de rotation maximale	6000 rpm
Protection contre la poussière et les éclaboussures, conforme à la norme DIN EN 60529	IP 64
Moment d'inertie	2 gcm^2
Couple d'entrainement à 20°C (68°F)	< 0,01 Nm
Charge maximale admissible sur l'axe axial	10 N
Charge maximale admissible sur l'axe radial	10 N
Poids env.	0,06 Kg
Plage de température de fonctionnement	-40°C à +85°C
Tenue aux vibrations conforme à la norme DIN EN 60068-2-6	100 m/s^2 (10Hz...2000Hz)
Tenue aux chocs conforme à la norme DIN EN 60068-2-27	1000 m/s^2 (6ms)
Connexion axiale ou radiale	Câble 2 mètres (autres longueurs du câble ou connecteur aérien sur demande)

SÉRIE E24 HS ANA

CODEUR ABSOLU MONOTOUR MINIATURE AVEC AXE CREUX

CARACTÉRISTIQUES ÉLECTRIQUES

Interface	Analogique
Sortie éléctronique	0..20mA , 4..20mA, 0..5V, 0..10V
Tension d'alimentation (VCC)	12-18V, 20-28V, 15-30V
Consommation	≤ 30 mA
Résolution	Jusqu'à 12 bits
Range	180° et 360° électriques (*)
Protection contre les court-circuits	Oui
Protection contre les inversions de polarité	Oui

(*) La plage de mesure peut être configurée en usine de 18° à 360°.

CONNECTIQUE

	Câble 2x2x0,14+1x0,14 95.0008002
GND	Blanc
VCC	Marron
I_{out} / V_{out}	Vert

PLAGE DE MESURE

Plage de mesure 180°

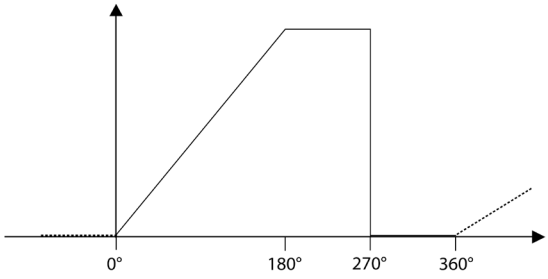

Plage de mesure 360°

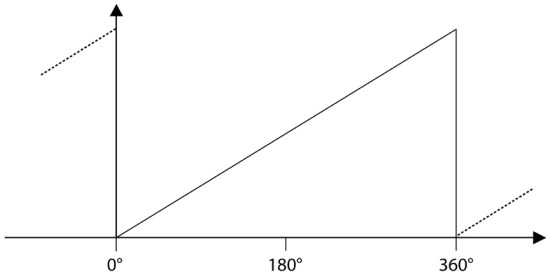

E24HS-ANA_FR_01 02/24 Sujette à erreurs et modifications.
Tous droits réservés © Hohner Automation SL