BAUREIHE E58 CS ANA

SINGLETURN ABSOLUT- DREHGEBER MIT VOLLWELLE

- Analogausgang
- Auflösung bis 14 Bit
- Messbereich konfigurierbar bis 360°
- Baugröße 58 mm
- Vollwelle 6, 8, 10 oder 12 mm
- Schutzart IP65 gemäß DIN EN 60529
- Endschalter Funktion
- Kabelanschluss (verschiedene Kabellängen verfügbar) oder Stecker M12

Magnetischer Drehgeber | Absolut-Drehgeber | Analogausgang | Vibrations- und Schock-beständig | Limit Switch | Schutzart IP65 | Schnelle Lieferung

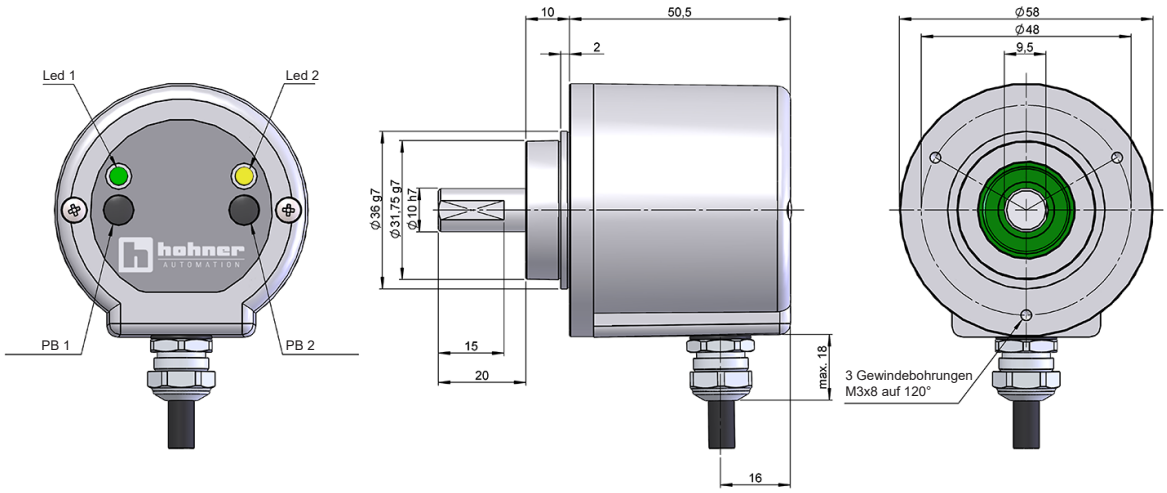

Maßzeichnung Vollwelle Typ 3, Mechanische Optionen Typ 1, Anschluss 1, Messbereich Typ CB0 oder CBL

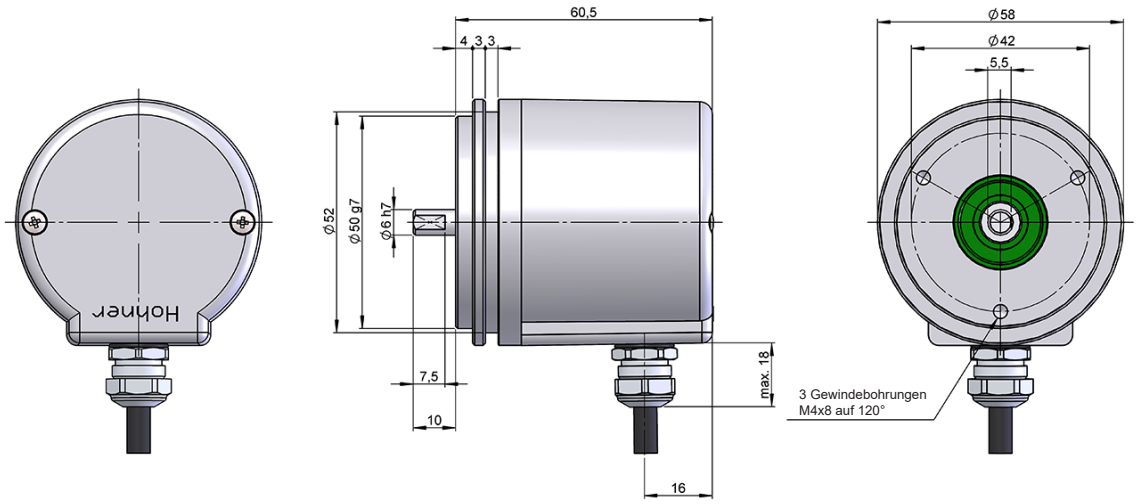

Maßzeichnung Vollwelle Typ 1, Mechanische Optionen Typ 2, Anschluss 1, Messbereich Typ CC0, CCL oder NC

BAUREIHE E58 CS ANA

SINGLETURN ABSOLUT- DREHGEBER MIT VOLLWELLE

BESTELLSCHLÜSSEL

Bestellschlüssel Beispiel: E58CS-ANA-3115-14CBL / E58CS-ANA-1227-12NC4096

Baureihe	Schnittstelle	Vollwelle	Mechanische Option	Anschlüsse	Schnittstelle / Versorgungsspannung	Auflösung	Messbereich	Sonder-ausführung
E58CS -	ANA -	☐	☐	☐	☐ -	☐☐	☐☐☐	. ☐☐☐☐
	ANA. Analogausgang	**1.** Ø 6 mm **2.** Ø 8 mm **3.** Ø 10 mm **4.** Ø 12 mm	**1.** Klemmflansch **2.** Synchro	**1.** Kabel radial **2.** Radial M12 5p	**5.** 0...20 mA, 7-30V (*) **6.** 4...20 mA, 7-30V **7.** 0..10V, 12-30V **8.** 0..5V, 7-30V	**12.** 12 Bit **14.** 14 Bit	**CB0.** Über Druckknopf **CBL.** Über Druckknopf + limit switch **CC0.** Über Kabel **CCL.** Über Kabel + limit switch KONFIGURIERBAR (1..65536) **NC.** Nicht konfigurierbar (**)	**A01Z.** +105°C (***)

Bestellen Sie Ihre Referenz- Datei Step 3D

info@encoderhohner.com

Service verfügbar in 24 Std

(*) Nur verfügbar für Messbereich Optionen CB0, CC0 und NC

(**) Messbereich nicht konfigurierbar, Gradzahl angeben ab 22,5° bis 360°. Preset und Drehrichtung kann über Kabel konfiguriert werden.

(***) Nur verfügbar bei Messbereich Optionen CC0, CCL und NC

Werkseinstellungen: Messbereich: 360°

TECHNISCHE EIGENSCHAFTEN

Materialien	Abdeckung: Aluminium Gehäuse: Aluminium Welle: Edelstahl
Lager	Kugellager
Lagerlebensdauer	$1x10^{10}$ Umdrehungen
Wellendurchmesser	6, 8, 10 und 12 mm
Mechanisch zulässige maximale Drehzahl	6000 U/min^{-1}
Schutzart gemäß DIN EN 60529	IP 65
Trägheitsmoment des Rotors	10 gcm^2
Anlaufmoment bei 20°C (68°F)	≤ 0,02 Nm
Zulässige Wellebelastung, axial	30 N
Zulässige Wellebelastung, radial	40 N
Gewicht ca.	0,5 Kg
Betriebstemperatur	-40°C bis +85°C - Standard -40°C bis +105°C - Sonder-ausführung A01Z
Vibration gemäß DIN EN 60068-2-6	100 m/s^2 (10Hz...2000Hz)
Schock gemäß DIN EN 60068-2-27	1000 m/s^2 (6ms)
Anschlüsse	2-Meter-Kabel oder Stecker M12 (verschiedene Kabellängen verfügbar) Gegenstecker nicht im Lieferumfang enthalten

BAUREIHE E58 CS ANA

SINGLETURN ABSOLUT- DREHGEBER MIT VOLLWELLE

ELEKTRISCHE DATEN

Schnittstelle	Analogausgang
Ausgang Elektronisch	0..20mA , 4..20mA, 0..5V, 0..10V
Versorgungsspannung (VCC)	7-30V, 12-30V
Stromaufnahme	≤ 100 mA
Auflösung	12 oder 14 Bit
Messbereich	vos 22,5° bis 360°
Konfigurierbare Parameter	Messbereich, Drehrichtung und Nullsetzung
Rollover-Modus	Ja
Frequenz	100 kHz
Kurzschlußschutz	Ja
Verpolungsschutz	Ja

ANSCHLÜSSE

	Kabel 5x0,14 95.0008051	**Stecker** M12 5p CCW
GND	Gelb	1
VCC	Weiß	2
SET1 / DIR	Braun	3
SET2 / PRESET	Grün	4
I_{out} / V_{out}	Grau	5

MESSBEREICHSKONFIGURATION

KONFIGURIERBAR ÜBER DRUCKSCHALTER (OPTIONEN CB0 UND CBL)

1. Drücken Sie PB1 und PB2 gemeinsam für 5 Sekunden um in den Programmiermodus zu gelangen.
2. Drehen Sie nun die Welle zur Startposition.
3. Drücken Sie PB1 oder PB2 für 2 Sekunden, dann leuchtet die LED des gedrückten PB konstant.
4. Drehen Sie die Welle zur gewünschten Endposition.
5. Drücken Sie nun die andere noch nicht verwendete PB Taste für 2 Sekunden die leuchtet die LED des gedrückten PB konstant.

KONFIGURATION ÜBER KABEL (OPTIONEN CC0 UND CCL)

1. Drehen Sie nun die Welle zur Startposition.
2. Verbinden Sie die Adern SET1 oder SET2 mit VCC für mindestens eine Sekunde.
3. Drehen Sie die Welle zur gewünschten Endposition.
4. Verbinden Sie die andere noch nicht verwendete SET Ader für mindestens eine Sekunde mit VCC.

Wird der Programmiervorgang nicht korrekt abgeschlossen, gibt der Drehgeber bei den Versionen mit Stromausgang 12mA aus (Schnittstelle / Versorgungsspannung Option 5, entspricht 0...20 mA, 7-30V und Option 6, 4...20 mA, 7-30V). Bei den Versionen mit Spannungsausgang (Schnittstelle / Versorgungsspannung Option 7 & 8) wird die Hälfte der maximalen Ausgangsspannung ausgegeben.
In der Konfigurationsoption mit Tasten ist es auch möglich, den Messbereich über die Kabel zu konfigurieren.

NICHT KONFIGURIERBAR (OPTION NC)

Drehrichtung

1. Die Drehrichtung muss vor einem Nullsetzung eingestellt werden.

2. Der Drehgeber zählt aufwärts wenn die Welle rechtsherum CW gedreht wird. DIR kann hierbei bei Bedarf mit GND verbunden sein.

3. Wenn DIR mit ≥ 5V bis zur maximalen Versorgungsspannung beaufschlagt ist zählt der Drehgeber aufwärts bei linksdrehender Welle CCW. DIR muss hierbei stätig mit ≥ 5V beaufschlagt sein.

Nullsetzung

1. Drehen Sie die Welle in die gewünschte Postion um den Drehger auf Null zu setzen.

2. Beaufschlagen Sie PRESET mit ≥ 5V, oder der maximalen Versorgungsspannung für mindestens 100ms.

3. Der Drehgeber ist nun auf Null gesetzt, die Spannungsversorgung zu PRESET muss nun unterbrochen werden.

4. Achten Sie bitte darauf, dass die Drehgeber Welle während des PRESET Vorgangs nicht bewegt wird.

AUSGANGSSIGNALE

Konfigurierbare Version mA ohne Endschalterfunktion

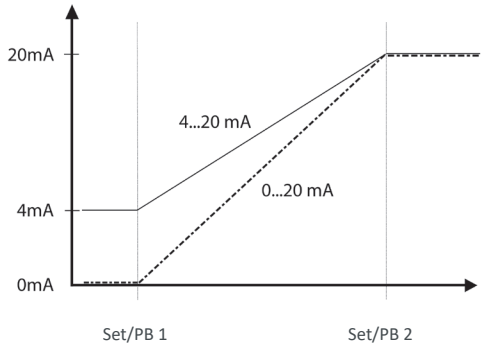

Konfigurierbare Version mA mit Endschalterfunktion

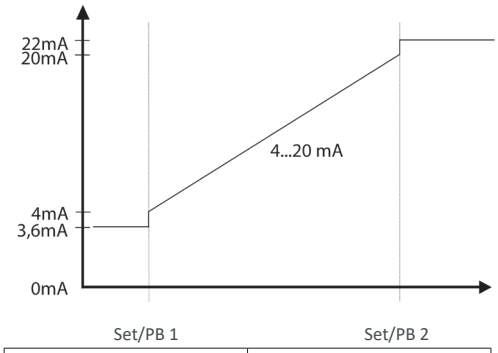

Schnittstelle	4...20mA
MIN	3.6mA
MAX	22mA

Konfigurierbare Version V ohne Endschalterfunktion

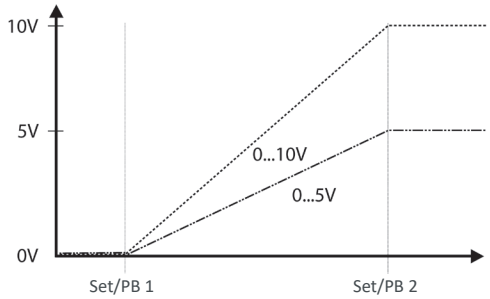

Konfigurierbare Version V mit Endschalterfunktion

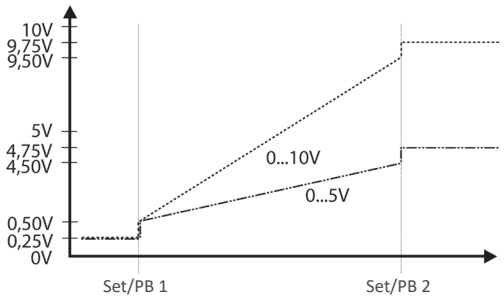

Schnittstelle	0...5V	0...10V
MIN	0.25V	0.25V
MAX	4.75V	9.75V

Nicht konfigurierbare Version V (Spannung)

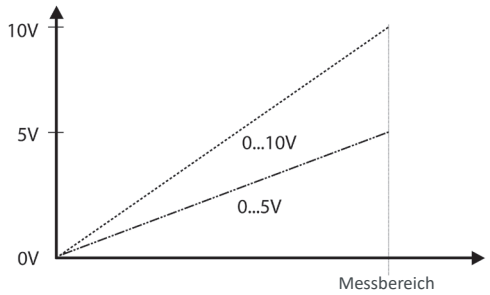

Nicht konfigurierbare Version mA (Strom)

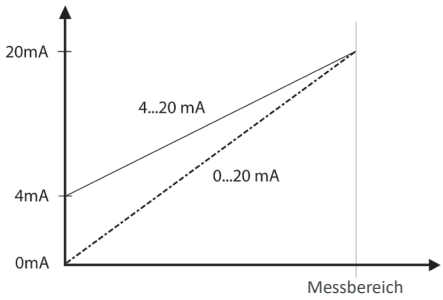

ANSCHLÜSSE

Gegenstecker nicht im Lieferumfang enthalten

Anschlüsse 2

Radial
M12 5p
Steckverbinder
CCW

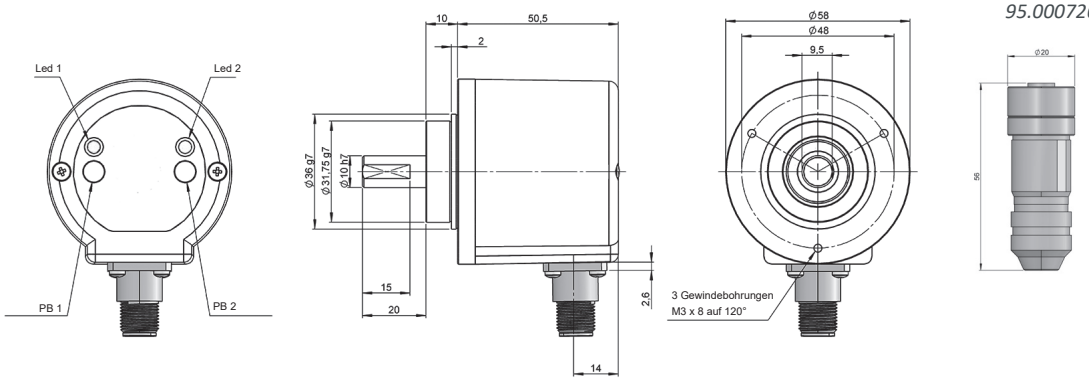

Steckerbuchse
95.0007265

E58CS-ANA_DE_01 05/23 Irrtümer und Änderungen vorbehalten.
Alle Rechte vorbehalten © Hohner Automation SL