SERIE E58 CS ANA

ENCODER ABSOLUTO MONOVUELTA EJE SALIENTE

- Salida analógica
- Resolución hasta 14 bits
- Rango de medida configurable hasta 360°
- Diámetro exterior 58 mm
- Eje saliente 6, 8, 10 o 12 mm
- Clase de protección IP65 según DIN EN 60529
- Función de Limit Switch
- Conexión cable (disponible cualquier longitud de cable) o conector industrial M12

Encoder magnético | Encoder absoluto | Salida analógica | Resistente a vibración y choque | Limit Switch | IP65 | Entrega rápida

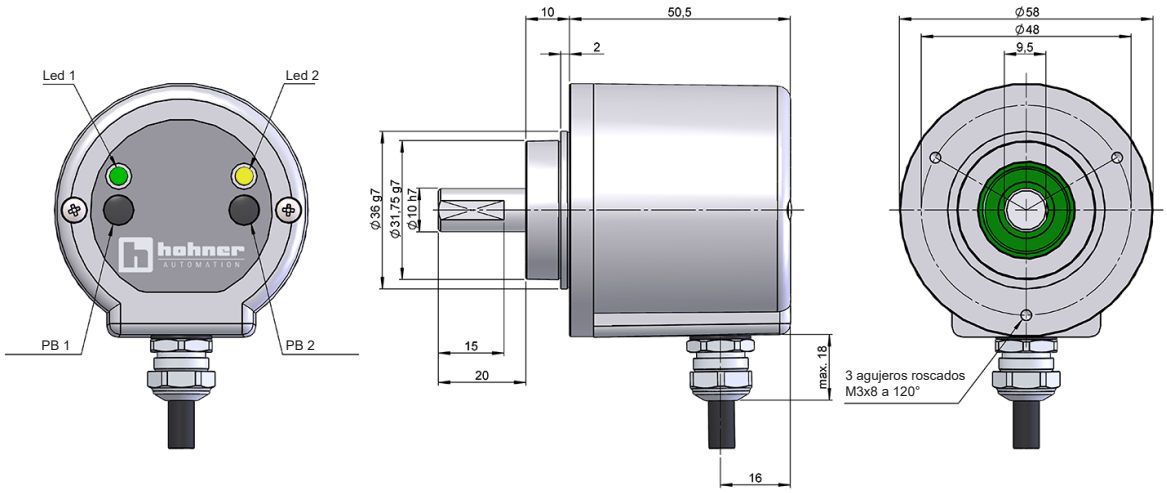

Dibujo eje tipo 3, opción mecánica tipo 1, conexión tipo 1, rango de medida tipo CB0 o CBL

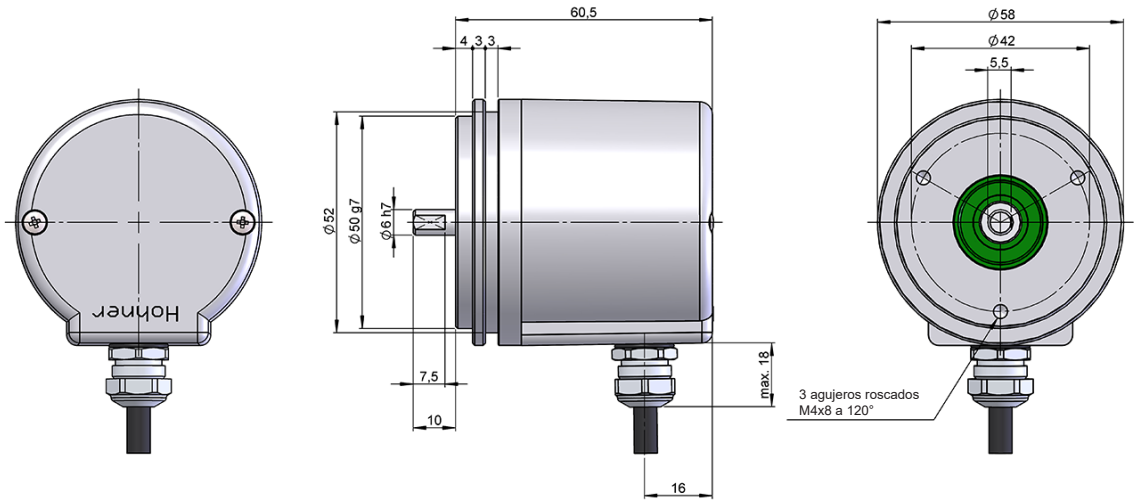

Dibujo eje tipo 1, opción mecánica tipo 2, conexión tipo 1, rango de medida tipo CC0, CCL o NC

SERIE E58 CS ANA

ENCODER ABSOLUTO MONOVUELTA EJE SALIENTE

REFERENCIA

Ejemplo de referencia: E58CS-ANA-3115-14CBL / E58CS-ANA-1227-12NC4096

Serie	Interface	Eje saliente	Opción Mecánica	Conexión	Interface / Tensión de alimentación	Resolución	Rango de medida	Ejecución Especial
E58CS -	ANA -	☐	☐	☐	☐ -	☐☐	☐☐☐	. ☐☐☐☐
	ANA. Analógica	**1.** Ø 6 mm **2.** Ø 8 mm **3.** Ø 10 mm **4.** Ø 12 mm	**1.** Clamping **2.** Synchro	**1.** Cable radial **2.** Radial M12 5p	**5.** 0...20 mA, 7-30V (*) **6.** 4...20 mA, 7-30V **7.** 0..10V, 12-30V **8.** 0..5V, 7-30V	**12.** 12 bits **14.** 14 bits	**CB0.** Por botones **CBL.** Por botones + limit switch **CC0.** Por cable **CCL.** Por cable + limit switch CONFIGURABLE (1..65536) **NC.** No configurable (**)	**A01Z.** +105°C (***)

Solicite el Step file 3D de su referencia

info@encoderhohner.com

servicio disponible en 24h

(*) Solo disponible para opciones de rango de medida CB0, CC0 y NC

(**) Rango de medida no configurable, indicar número de grados desde 22,5° hasta 360°. Preset y cambio de dirección configurables por cable.

(***) Solo disponible para opciones de rango de medida CC0, CCL y NC

Configuración de fábrica: Rango de medida: 360°

CARACTERÍSTICAS MECÁNICAS

Materiales	Tapa: Aluminio Cuerpo: Aluminio Eje: Acero inoxidable
Rodamientos	De bolas
Vida de los rodamientos	$1x10^{10}$ rev.
Diámetro del eje	6, 8, 10 y 12 mm
Nº máx. rev. permisible mecánicamente	6000 rpm
Protección contra polvo y salpicaduras según DIN EN 60529	IP 65
Momento de inercia del rotor	10 gcm^2
Par de arranque a 20°C (68°F)	≤ 0,02 Nm
Carga máxima admisible sobre eje axial	30 N
Carga máxima admisible sobre eje radial	40 N
Peso aprox.	0,5 Kg
Rango de temperatura en funcionamiento	-40°C a +85°C - Estándar -40°C a +105°C - Ejecución Especial A01Z
Vibración según DIN EN 60068-2-6	100 m/s^2 (10Hz...2000Hz)
Impacto según DIN EN 60068-2-27	1000 m/s^2 (6ms)
Conexión radial	Cable 2 metros o conector industrial M12 (disponible cualquier longitud de cable) Conector hembra no incluido

SERIE E58 CS ANA

ENCODER ABSOLUTO MONOVUELTA EJE SALIENTE

CARACTERÍSTICAS ELÉCTRICAS

Interface	Analógica
Salida Electrónica	0..20mA , 4..20mA, 0..5V, 0..10V
Tensión de alimentación (VCC)	7-30V, 12-30V
Consumo	≤ 100 mA
Resolución	12 o 14 bits
Rango	desde 22,5° hasta 360°
Parámetros configurables	Rango, Dirección y Preset
Modo rollover	Si
Frecuencia	100 kHz
Protección contra Cortocircuito	Si
Protección Inversión Polaridad	Si

CONEXIONADO

	Cable 5x0,14 95.0008051	**Conector** M12 5p antihorario
GND	Amarillo	1
VCC	Blanco	2
SET1 / DIR	Marrón	3
SET2 / PRESET	Verde	4
I_{out} / V_{out}	Gris	5

CONFIGURACIÓN DEL RANGO DE MEDIDA

CONFIGURABLE POR BOTONES (OPCIONES CB0 Y CBL)

1. Presione PB1 y PB2 juntos durante 5 seg. para entrar en el modo de programación.
2. Gire el eje hasta la posición de medición inicial.
3. Presione PB1 o PB2 durante 2 segundos, entonces el led del PB pulsado se mantiene fijo.
4. Gire el eje hasta la posición de medición final.
5. Presione el PB no configurado durante 2 segundos, entonces el led del PB pulsado se mantiene fijo.

CONFIGURABLE POR CABLE (OPCIONES CC0 Y CCL)

1. Gire el eje hasta la posición de medición inicial.
2. Conecte el SET1 o el SET2 con +V durante al menos un segundo.
3. Gire el eje hasta la posición de medición final.
4. Conecte el otro SET no configurado con +V durante al menos un segundo.

Si el proceso no está configurado correctamente, el encoder da una salida electrónica de 12 mA en las opciones de Interface / Tensión de alimentación 5 (0..20 mA, 7-30V) y 6 (4..20 mA, 7-30V), o la mitad de la tensión máxima en las opciones 7 (0..10 V, 12-30V) y 8 (0..5 V, 7-30V).
En la opción de configuración con botones también es posible hacer la configuración del rango de medida a través de los cables.

NO CONFIGURABLE (OPCIÓN NC)

Dirección

1. Definir la dirección antes de la puesta a cero del encoder.

2. Si el pin DIR está conectado a GND o no está conectado, el encoder tiene una señal de salida creciente cuando el eje gira en sentido horario.

3. Si el pin DIR está conectado a ≥ 5 V hasta el voltaje de suministro máximo, el encoder tiene una señal de salida creciente cuando el eje gira en sentido antihorario. El pin DIR debe estar siempre conectado a ≥ 5V.

Preset

1. Gire el eje hasta la posición que desea establecer el cero.

2. Conecte el pin PRESET a ≥ 5 V hasta el voltaje de suministro máximo durante al menos T = 100 ms.

3. Desconecte el pin PRESET, ahora el encoder se establece en cero en la posición actual del eje.

4. Asegúrese de que el eje no se mueva durante el procedimiento de puesta a cero.

SEÑALES DE SALIDA

Versión configurable mA sin la función de Limit Switch

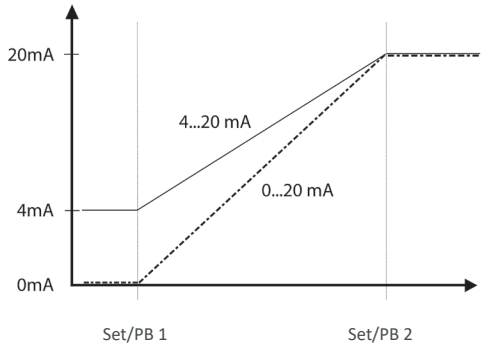

Versión configurable mA con la función de Limit Switch

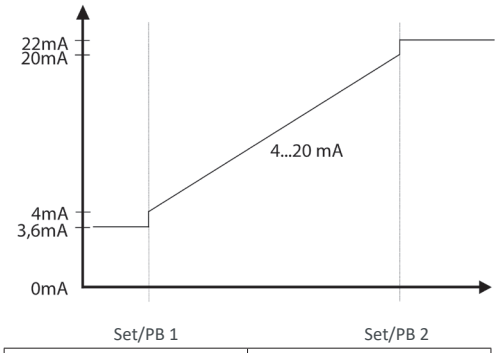

Interface	4...20mA
Bajo	3.6mA
Alto	22mA

Versión configurable V sin la función de Limit Switch

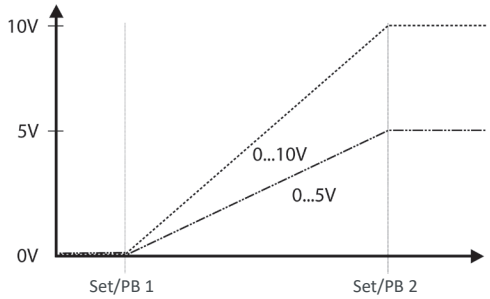

Versión configurable V con la función de Limit Switch

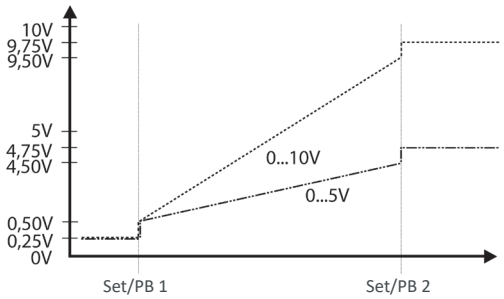

Interface	0...5V	0...10V
Bajo	0.25V	0.25V
Alto	4.75V	9.75V

Versión no configurable V (Voltaje)

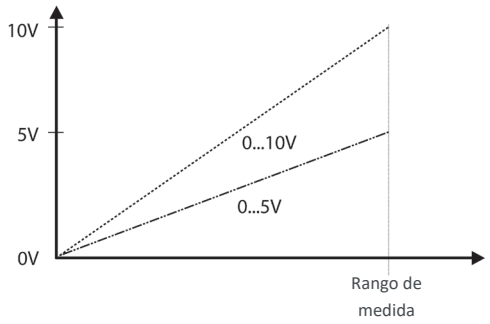

Versión no configurable mA (Corriente)

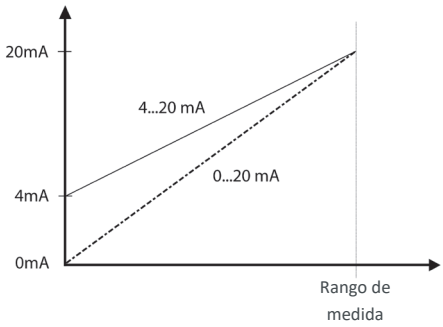

DIMENSIONES DE CONEXIÓN

Conector hembra no incluido

Conexión 2

Radial
M12 5p
panel macho
sen. antihorario

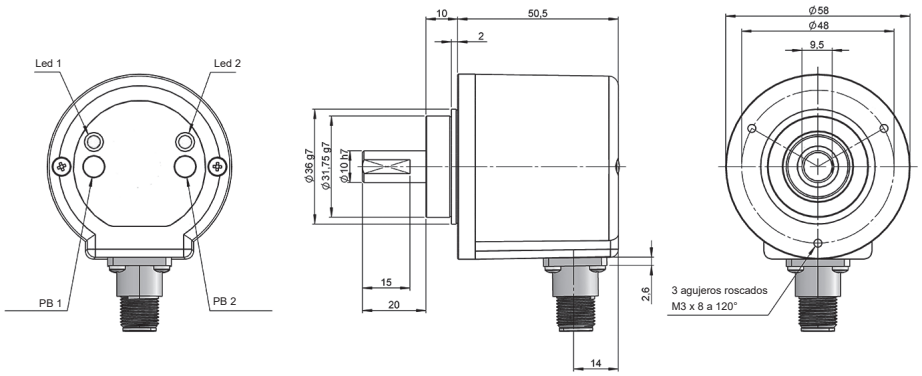

Conector hembra
95.0007265

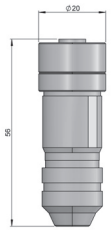

E58CS-ANA_ES_01 05/23 Sujeto a errores y cambios.
Todos los derechos reservados © Hohner Automation SL