SERIE E58 HM ANA

ENCODER ABSOLUTO MULTIVUELTA EJE SEMI-HUECO

- Salida analógica
- Resolución hasta 16 bits
- Rango de medida configurable hasta 65.536 vueltas
- Diámetro exterior 58 mm
- Eje Semi-Hueco 6, 8, 10 o 12 mm
- Clase de protección IP65 según DIN EN 60529
- Función de Limit Switch
- Conexión cable (disponible cualquier longitud de cable) o conector industrial M12

Encoder magnético | Encoder absoluto | Salida analógica | Resistente a vibración y choque | Limit Switch | IP65 | Entrega rápida

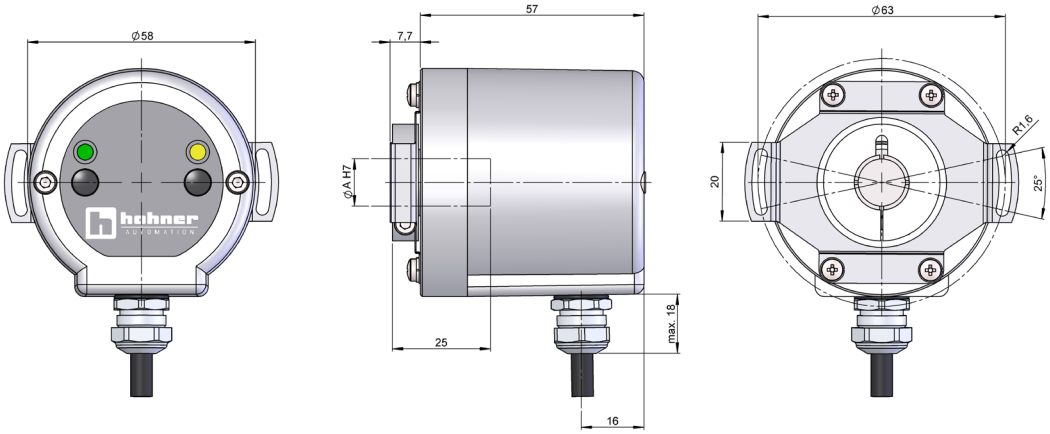

EJE SEMI-HUECO	Ø A
2	6
3	8
4	10
5	12

Dibujo conexión tipo 1, sistema antigiro tipo 3 (brida flexible 90.1027) y rango de medida tipo CB0 o CBL

REFERENCIA

Ejemplo de referencia: E58HM-ANA-3415-16CBL / E58HM-ANA-1227-12NC4096

Serie	Interface	Sistema anti-giro	Eje Semi-Hueco	Conexión	Interface / Tensión de alimentación	Resolución	Rango de medida	Ejecución Especial
E58HM -	ANA -	☐	☐	☐	☐ -	☐☐	☐☐☐	. ☐☐☐☐
	ANA. Analógica	**1.** Sin sistema antigiro **2.** Brida flexible (90.1018) **3.** Brida flexible (90.1027) **4.** Brida flexible (90.1075) **5.** Brida flexible (90.1020) (*)	**2.** Ø 6 mm **3.** Ø 8 mm **4.** Ø 10 mm **5.** Ø 12 mm	**1.** Cable radial **2.** Radial M12 5p	**5.** 0...20 mA, 7-30V (**) **6.** 4...20 mA, 7-30V **7.** 0..10V, 12-30V **8.** 0..5V, 7-30V	**12.** 12 bits **16.** 16 bits	**CB0.** Por botones **CBL.** Por botones + Limit Switch **CC0.** Por cable **CCL.** Por cable + Limit Switch CONFIGURABLE (1..65536) **NC.** No configurable (***)	**A01Z.** +105°C (****)

Solicite el Step file 3D de su referencia

info@encoderhohner.com

servicio disponible en 24h

(*) Los sistemas antigiro tipo 3 y 4 se suministran montados. El sistema antigiro tipo 2 y 5 no se suministra montado; se incluye tornillería y kit de montaje.
(**) Solo disponible para opciones de rango de medida CB0, CC0 y NC.
(***) Rango de medida no configurable, indicar número de vueltas NC + 2^n hasta 65536 (1, 2, 4, 8, 16, 32, 64, 128, 256, 512, 1024, 2048, 4096, 8192, 16384, 32768, 65536). Preset y cambio de dirección configurables por cable.
(****) Solo disponible para opciones de rango de medida CC0, CCL y NC.

Configuración de fábrica: Rango de medida: 65.536 vueltas - Dirección: horario

SERIE E58 HM ANA

ENCODER ABSOLUTO MULTIVUELTA EJE SEMI-HUECO

CARACTERÍSTICAS MECÁNICAS

Materiales	Tapa: Aluminio Cuerpo: Aluminio Eje: Acero inoxidable
Rodamientos	De bolas
Vida de los rodamientos	$1x10^{10}$ rev.
Fijación del cuerpo	Brida flexible (incluido)
Desalineamiento permitido	±0.5 mm axial, ±0.3 mm radial (90.1018) ±0.5 mm axial, ±0.3 mm radial (90.1027) ±0.5 mm axial, ±0.2 mm radial (90.1075)
Fijación del eje	Abrazadera
Diámetro eje semi-hueco	6, 8, 10 y 12 mm
Nº máx. rev. permisible mecánicamente	6000 rpm
Protección contra polvo y salpicaduras según DIN EN 60529	IP65
Momento de inercia del rotor	60 gcm^2
Par de arranque a 20°C (68°F)	≤ 0,02 Nm
Carga máxima admisible sobre eje axial	40 N
Carga máxima admisible sobre eje radial	80 N
Peso aprox.	0,5 Kg
Rango de temperatura en funcionamiento	-40°C a +85°C - Estándar -40°C a +105°C - Ejecución Especial A01Z
Vibración según DIN EN 60068-2-6	100 m/s^2 (10Hz...2000Hz)
Impacto según DIN EN 60068-2-27	1000 m/s^2 (6ms)
Conexión radial	Cable 2 metros o conector industrial M12 (disponible cualquier longitud de cable) Conector hembra no incluido

CARACTERÍSTICAS ELÉCTRICAS

Interface	Analógica
Salida Electrónica	0..20mA , 4..20mA, 0..5V, 0..10V
Tensión de alimentación (VCC)	7-30V, 12-30V
Consumo	≤ 100 mA
Resolución	12 o 16 bits
Rango	desde 22,5º hasta 65.536 vueltas
Parámetros configurables	Rango, Dirección y Preset
Modo rollover	Si
Frecuencia	100 kHz
Protección contra Cortocircuito	Si
Protección Inversión Polaridad	Si

CONEXIONADO

	Cable 5x0,14 95.0008051	**Conector** M12 5p antihorario
GND	Amarillo	1
VCC	Blanco	2
SET1 / DIR	Marrón	3
SET2 / PRESET	Verde	4
I_{out} / V_{out}	Gris	5

CONFIGURACIÓN DEL RANGO DE MEDIDA

CONFIGURABLE POR BOTONES (OPCIONES CB0 Y CBL)

1. Presione PB1 y PB2 juntos durante 5 seg. para entrar en el modo de programación.
2. Gire el eje hasta la posición de medición inicial.
3. Presione PB1 o PB2 durante 2 segundos, entonces el led del PB pulsado se mantiene fijo.
4. Gire el eje hasta la posición de medición final.
5. Presione el PB no configurado durante 2 segundos, entonces el led del PB pulsado se mantiene fijo.

CONFIGURABLE POR CABLE (OPCIONES CC0 Y CCL)

1. Gire el eje hasta la posición de medición inicial.
2. Conecte el SET1 o el SET2 con +V durante al menos un segundo.
3. Gire el eje hasta la posición de medición final.
4. Conecte el otro SET no configurado con +V durante al menos un segundo.

Si el proceso no está configurado correctamente, el encoder da una salida electrónica de 12 mA en las opciones de Interface / Tensión de alimentación 5 (0..20 mA, 7-30V) y 6 (4..20 mA, 7-30V), o la mitad de la tensión máxima en las opciones 7 (0..10 V, 12-30V) y 8 (0..5 V, 7-30V).
En la opción de configuración con botones también es posible hacer la configuración del rango de medida a través de los cables.

NO CONFIGURABLE (OPCIÓN NC)

Dirección

1. Definir la dirección antes de la puesta a cero del encoder.

2. Si el pin DIR está conectado a GND o no está conectado, el encoder tiene una señal de salida creciente cuando el eje gira en sentido horario.

3. Si el pin DIR está conectado a ≥ 5 V hasta el voltaje de suministro máximo, el encoder tiene una señal de salida creciente cuando el eje gira en sentido antihorario. El pin DIR debe estar siempre conectado a ≥ 5V.

Preset

1. Gire el eje hasta la posición que desea establecer el cero.

2. Conecte el pin PRESET a ≥ 5 V hasta el voltaje de suministro máximo durante al menos T = 100 ms.

3. Desconecte el pin PRESET, ahora el encoder se establece en cero en la posición actual del eje.

4. Asegúrese de que el eje no se mueva durante el procedimiento de puesta a cero.

SEÑALES DE SALIDA

Versión configurable mA sin la función de Limit Switch

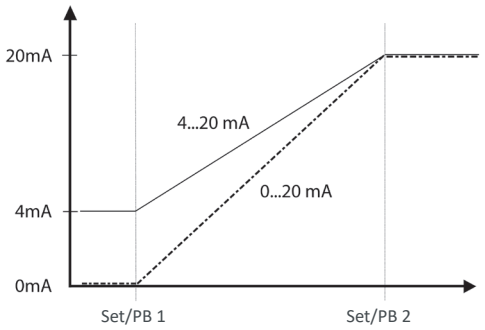

Versión configurable mA con la función de Limit Switch

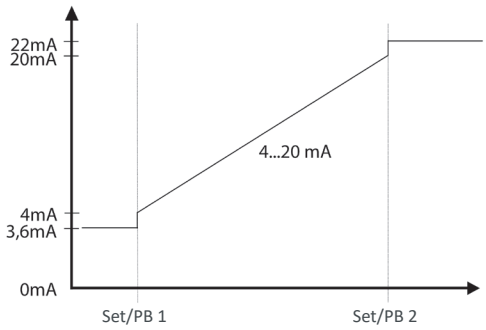

Interface	4...20mA
Bajo	3.6mA
Alto	22mA

SERIE E58 HM ANA

ENCODER ABSOLUTO MULTIVUELTA EJE SEMI-HUECO

Versión configurable V sin la función de Limit Switch

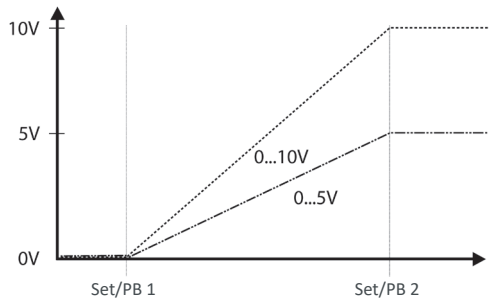

Versión configurable V con la función de Limit Switch

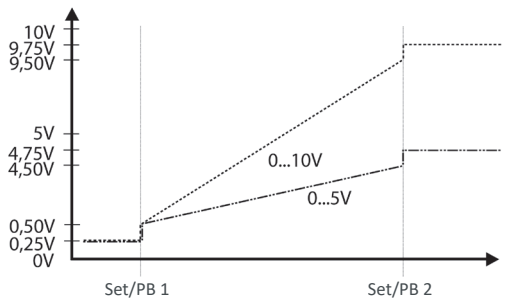

Interface	0...5V	0...10V
Bajo	0.25V	0.25V
Alto	4.75V	9.75V

Versión no configurable Voltaje (V)

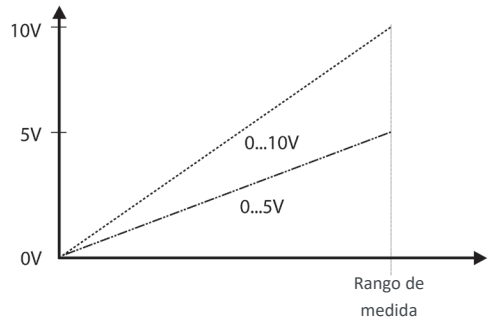

Versión no configurable Corriente (mA)

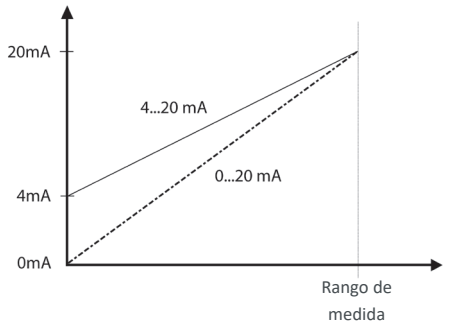

DIMENSIONES DE CONEXIÓN

Conector hembra no incluido

Conexión 2

Radial
M12 5p
panel macho
sen. antihorario

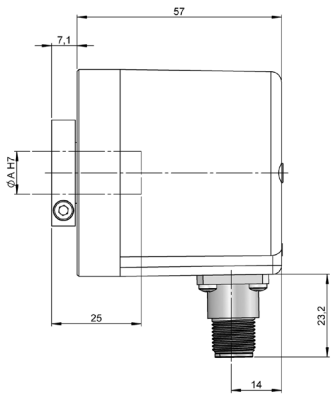

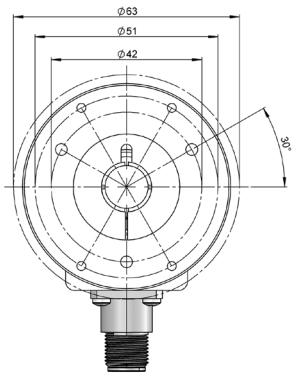

Conector hembra
95.0007265

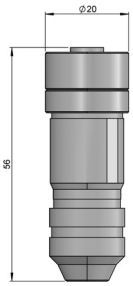

DIMENSIONES DE SISTEMAS ANTIGIRO

Sistema antigiro 2
Brida flexible
90.1018

90.1018

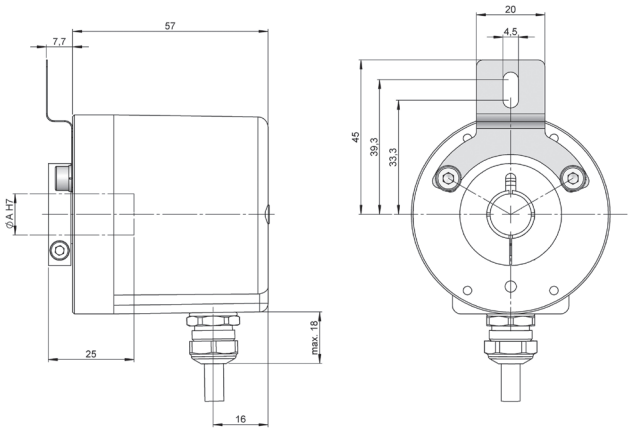

Sistema antigiro 4
Brida flexible
90.1075

90.1075

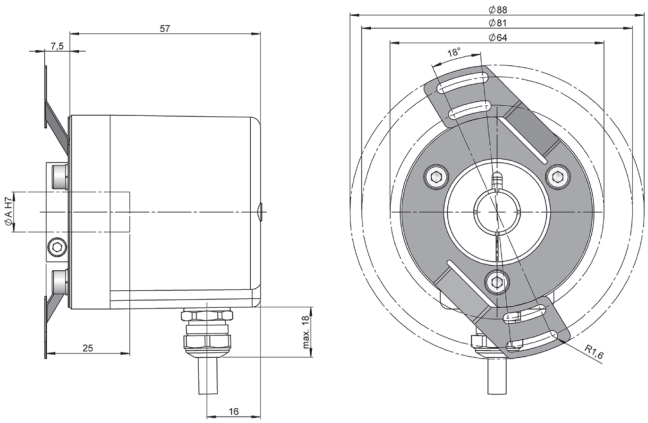

Sistema antigiro 5
Brida flexible
90.1020

90.1020

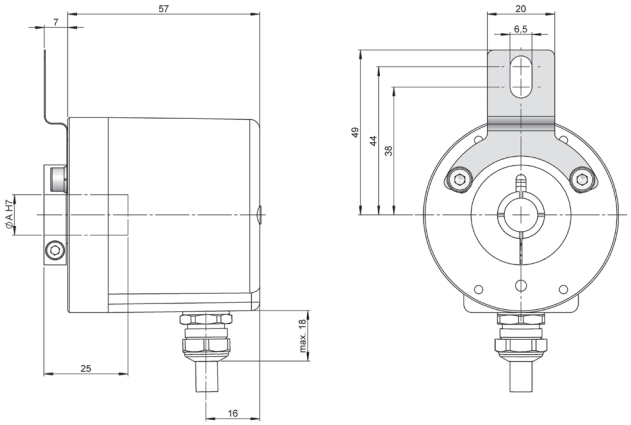

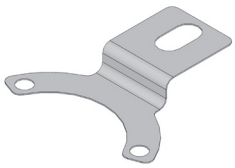

E58HM-ANA_ES_01 01/24 Sujeto a errores y cambios.
Todos los derechos reservados © Hohner Automation SL