SÉRIE E58 HM ANA

CODEUR ABSOLU MULTITOUR AVEC AXE CREUX

- **Sortie analogique**
- **Résolution jusqu'à 16 bits**
- **Plage de mesure configurable jusqu'à 65.536 tours**
- **Diamètre du Boitier 58 mm**
- **Axe creux 6, 8, 10 ou 12 mm**
- **Classe de protection IP65 selon DIN EN 60529**
- **Fonction de Limit Switch**
- **Connexion par câble (autres longueurs de câble disponibles) ou connecteur industriel M12**

Codeur magnétique | Codeur absolu | Sortie analogique | Résistant aux vibrations et chocs | Limit Switch | IP65 | Livraison express

AXE CREUX	Ø A
2	6
3	8
4	10
5	12

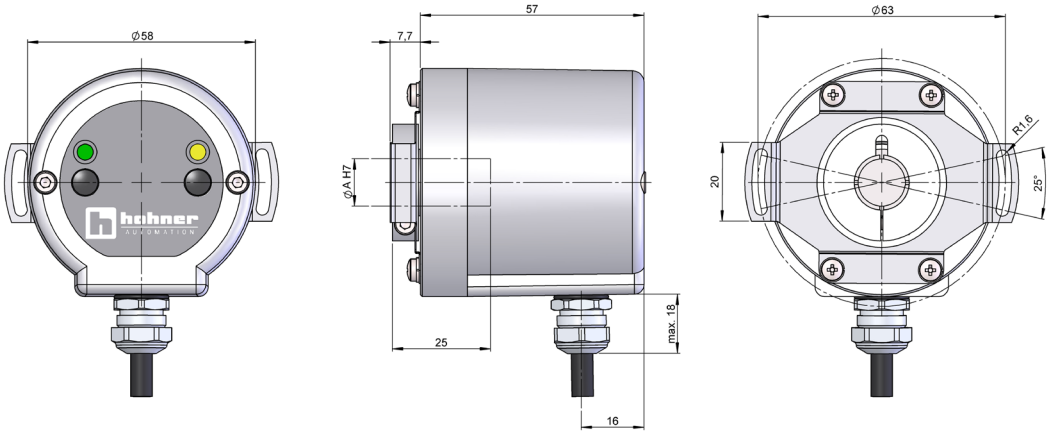

Dessin connectique type 1, système anti-rotation type 3 (bride flexible 90.1027) et type de plage de mesure CB0 ou CBL

RÉFÉRENCE

Exemple de référence: E58HM-ANA-3415-16CBL / E58HM-ANA-1227-12NC4096

Série	Interface	Système anti-rotation	Axe creux	Connectique	Interface / Tension d'alimentation	Résolution	Plage de mesure	Exécution spéciale
E58HM -	ANA -	☐	☐	☐	☐ -	☐☐	☐☐☐	. ☐☐☐☐
	ANA. Analogique	**1.** Sans système anti-rotation **2.** Bride flexible (90.1018) **3.** Bride flexible (90.1027) **4.** Bride flexible (90.1075) **5.** Bride flexible (90.1020) (*)	**2.** Ø 6 mm **3.** Ø 8 mm **4.** Ø 10 mm **5.** Ø 12 mm	**1.** Câble radial **2.** Radial M12 5p	**5.** 0...20 mA, 7-30V (**) **6.** 4...20 mA, 7-30V **7.** 0..10V, 12-30V **8.** 0..5V, 7-30V	**12.** 12 bits **16.** 16 bits	**CB0.** Par boutons **CBL.** Par boutons + Limit Switch **CC0.** Par câble **CCL.** Par câble + Limit Switch CONFIGURABLE (1..65536) **NC.** Non configurable (***)	**A01Z.** +105°C (****)

Demander le fichier Step 3D de votre référence

info@encoderhohner.com

service disponible en 24h

(*) Les systèmes anti-rotation type 3 et 4 livraison montée. Le système anti-rotation type 2 et 5 livraison non montée; vis et kit de montage inclus.
(**) Uniquement disponible pour les options de plage de mesure CB0, CC0 et NC.
(***) Plage de mesure non configurable, indiquer le nombre de tours NC + 2^n jusqu'à 65536 (1, 2, 4, 8, 16, 32, 64, 128, 256, 512, 1024, 2048, 4096, 8192, 16384, 32768, 65536). Le preset et le changement de direction peuvent être configurés par câble.
(****) Uniquement disponible pour les options de plage de mesure CC0, CCL et NC.

Configuration usine: Plage de mesure: 65.536 tours - Direction: horaire

SÉRIE E58 HM ANA

CODEUR ABSOLU MULTITOUR AVEC AXE CREUX

CARACTÉRISTIQUES MÉCANIQUES

Matériaux	Couvercle: Aluminium Boîtier: Aluminium Axe: Acier inoxydable
Roulements	À billes
Durée de vie des roulements	$1x10^{10}$ tours
Fixation du corps	Bride flexible (incluse)
Mésalignement permissible	±0.5 mm axial, ±0.3 mm radial (90.1018) ±0.5 mm axial, ±0.3 mm radial (90.1027) ±0.5 mm axial, ±0.2 mm radial (90.1075)
Fixation de l'axe	Bride de serrage
Diamètre de l'axe creux	6, 8, 10 et 12 mm
Vitesse de rotation maximale	6000 rpm
Protection contre la poussière et les éclaboussures, conforme à la norme DIN EN 60529	IP65
Moment d'inertie	60 gcm^2
Couple d'entrainement à 20°C (68°F)	≤ 0,02 Nm
Charge maximale admissible sur l'axe axial	40 N
Charge maximale admissible sur l'axe radial	80 N
Poids env.	0,5 Kg
Plage de température de fonctionnement	-40°C à +85°C - Standard -40°C à +105°C - Exécution Spéciale A01Z
Tenue aux vibrations conforme à la norme DIN EN 60068-2-6	100 m/s^2 (10Hz...2000Hz)
Tenue aux chocs conforme à la norme DIN EN 60068-2-27	1000 m/s^2 (6ms)
Connexion radiale	Câble 2 mètres ou connecteur industriel M12 (autres longueurs de câble disponibles sur demande) Connecteur femelle à commander séparément

CARACTÉRISTIQUES ÉLECTRIQUES

Interface	Analogique
Sortie éléctronique	0..20mA , 4..20mA, 0..5V, 0..10V
Tension d'alimentation (VCC)	7-30V, 12-30V
Consommation	≤ 100 mA
Résolution	12 ou 16 bits
Plage	de 22,5º jusqu'à 65.536 tours
Paramètres configurables	Plage, Direction et Preset
Mode de rollover	Oui
Fréquence	100 kHz
Protection contre les court-circuits	Oui
Protection contre les inversions de polarité	Oui

CONNECTIQUE

	Câble 5x0,14 95.0008051	**Connecteur** M12 5p anti-horaire
GND	Jaune	1
VCC	Blanc	2
SET1 / DIR	Marron	3
SET2 / PRESET	Vert	4
I_{out} / V_{out}	Gris	5

CONFIGURATION DE LA PLAGE DE MESURE

CONFIGURABLE PAR BOUTONS (OPTIONS CB0 ET CBL)

1. Appuyez simultanément sur PB1 et PB2 pendant 5 secondes pour entrer en mode de programmation.
2. Tourner l'axe jusqu'à la position de mesure de départ.
3. Appuyez sur PB1 ou PB2 pendant 2 secondes, puis la led du PB appuyé reste fixe .
4. Tourner l'axe jusqu'à la position de mesure finale.
5. Appuyez sur l'autre PB non configuré pendant 2 secondes, puis la led du PB appuyé reste fixe.

CONFIGURABLE PAR CÂBLE (OPTIONS CC0 ET CCL)

1. Tourner l'axe jusqu'à la position de mesure de départ.
2. Connectez SET1 ou SET2 avec +V pendant au moins une seconde.
3. Tourner l'axe jusqu'à la position de mesure finale.
4. Connectez l'autre SET non configuré avec +V pendant au moins une seconde.

Si le procédé n'est pas configuré correctement, le codeur donne une sortie éléctronique de 12 mA dans les options de Interface / Tension d'alimentation 5 (0..20 mA, 7-30V) et 6 (4..20 mA, 7-30V), soit la moitié de la tension maximale dans les options 7 (0..10 V, 12-30V) et 8 (0..5 V, 7-30V). Dans l'option de configuration par boutons, il est également possible de configurer la plage de mesure à travers les câbles.

NON CONFIGURABLE (OPTION NC)

Direction

1. Définir le sens avant le Réglage Zéro du codeur.

2. Si la broche DIR est connectée à GND ou non connectée, le codeur a un signal de sortie croissant lorsque l'axe est tourné dans le sens horaire.

3. Si la broche DIR est connectée à ≥ 5V jusqu'à la tension d'alimentation maximale, le codeur a un signal de sortie croissant lorsque l'axe est tourné dans le sens anti-horaire. La broche DIR doit toujours être connectée à ≥ 5V.

Preset

1. Tourner l'axe jusqu'à la position que vous souhaitez mettre à zéro.

2. Connectez la broche PRESET à ≥ 5V jusqu'à la tension d'alimentation maximale pendant au moins T = 100 ms.

3. Déconnectez la broche PRESET, maintenant le codeur est mis à zéro à la position actuel de l'axe.

4. Assurez-vous que l'axe ne bouge pas pendant la procédure de mise à zéro.

SIGNAUX DE SORTIE

Version configurable mA sans la fonction de Limit Switch

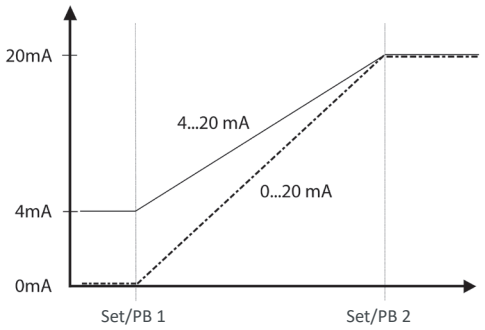

Version configurable mA avec la fonction de Limit Switch

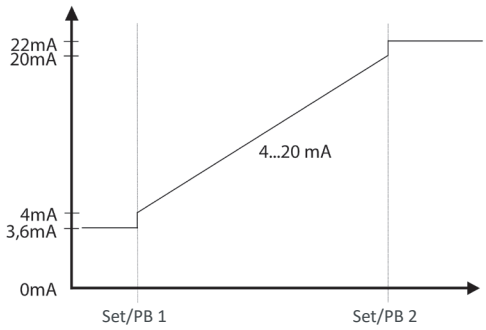

Interface	4...20mA
Bas	3.6mA
Haute	22mA

SÉRIE E58 HM ANA

CODEUR ABSOLU MULTITOUR AVEC AXE CREUX

Version configurable V sans la fonction de Limit Switch

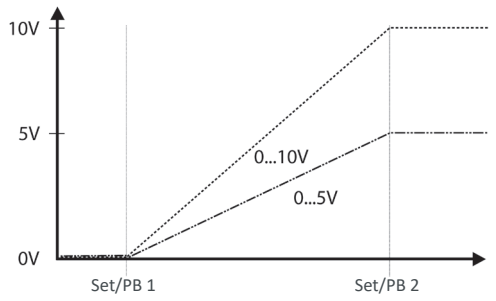

Version configurable V avec la fonction de Limit Switch

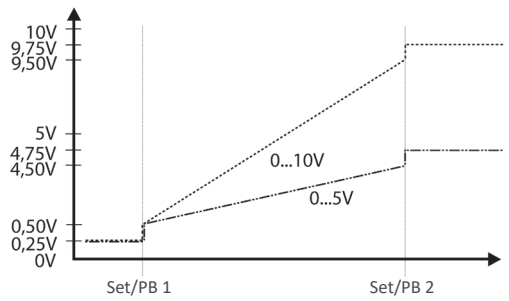

Interface	0...5V	0...10V
Bas	0.25V	0.25V
Haute	4.75V	9.75V

Version non paramétrable Tension (V)

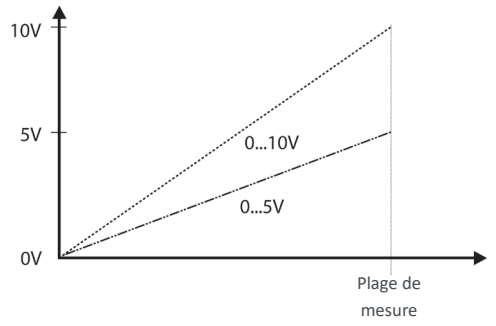

Version non paramétrable Courant (mA)

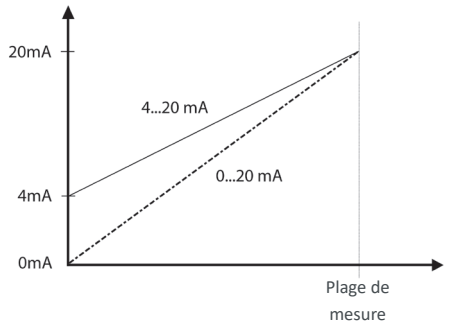

DIMENSIONS DE LA CONNECTIQUE EN OPTION

Connecteur femelle à commander séparément

Connectique 2

Radial
M12 5p
Mâle
sens anti-horaire

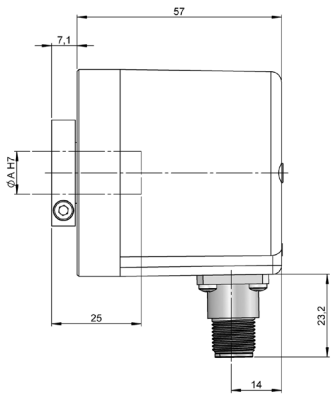

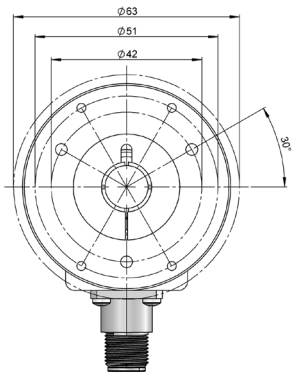

Connecteur femelle
95.0007265

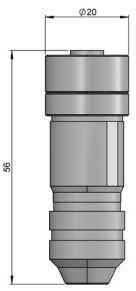

DIMENSIONS DES SYSTÈMES ANTI-ROTATION

Système anti-rotation 2
Bride flexible
90.1018

90.1018

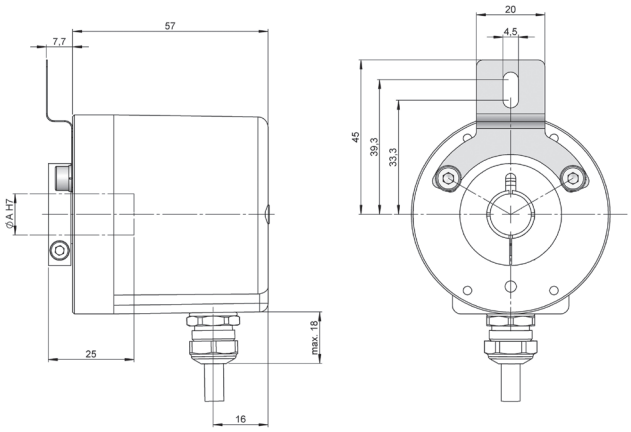

Système anti-rotation 4
Bride flexible
90.1075

90.1075

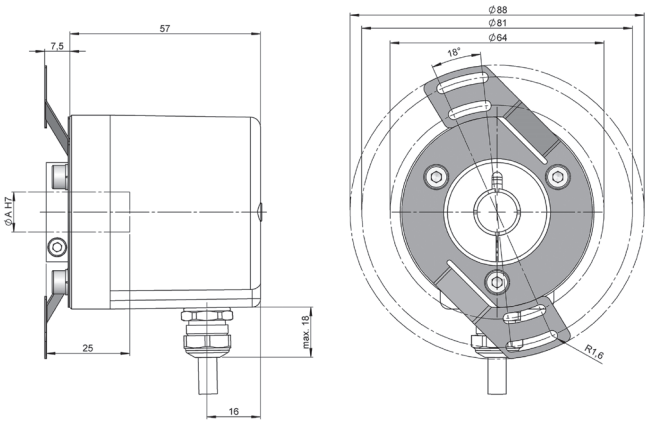

Système anti-rotation 5
Bride flexible
90.1020

90.1020

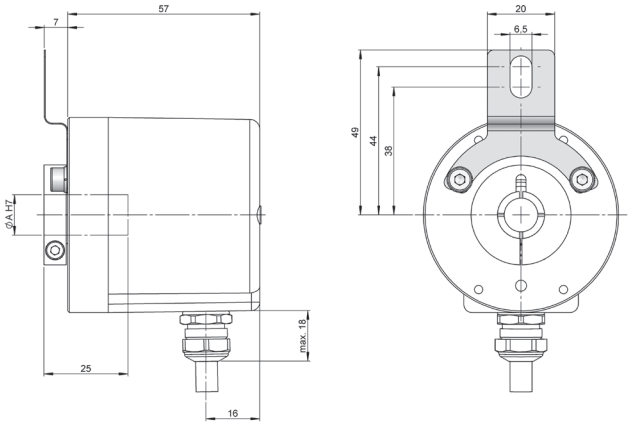

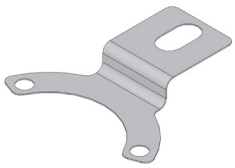

E58HM-ANA_FR_01 01/24 Sujette à erreurs et modifications.
Tous droits réservés © Hohner Automation SL