BAUREIHE E58 TS ANA

SINGLETURN ABSOLUT- DREHGEBER MIT DURCHGANGSHOHLWELLE

- Analogausgang
- Auflösung bis 12 Bit
- Baugröße 58 mm
- Durchgangshohlwelle Ø 21 mm
- Schutzart IP54 gemäß DIN EN 60529
- Geberbefestigung mit Drehmomentstütze
- Kabelanschluss (verschiedene Kabellängen verfügbar)

Magnetischer Drehgeber | Absolut-Drehgeber | Analogausgang | Vibrations- und Schock-beständig | Schutzart IP54 | Schnelle Lieferung

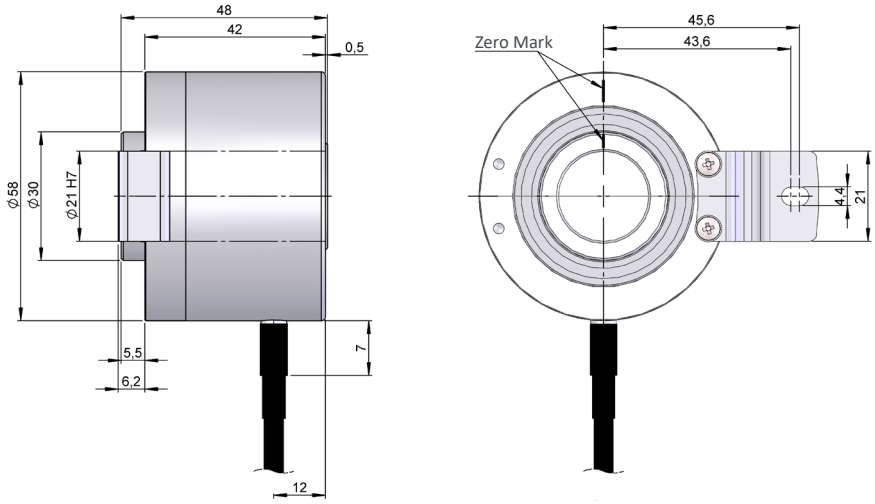

Maßzeichnung Drehmomentstütze Typ 2, Durchgangshohlwelle Typ 21, Anschluss 2

BESTELLSCHLÜSSEL

Bestellschlüssel Beispiel: E58TS-ANA-12126-10360

Baureihe	Schnittstelle	Befestigungs-system	Durchgangs-hohlwelle	Anschlüsse	Schnittstelle / Versorgungsspannung	Auflösung	Messbereich	Sonder-ausführung
E58TS -	ANA -	□	□□	□	□ -	□□	□□□	. □□□□
	ANA. Analogausgang	**1.** Ohne Drehmomentstütze **2.** Drehmomentstütze (90.1025) (*)	**21.** Ø 21 mm	**2.** Kabel radial	**6.** 4-20 mA, 7-30V **7.** 0-10V, 12-30V **8.** 0-5V, 7-30V	**10.** 10 Bit **12.** 12 Bit	**360.** 360° elektrisch	

Bestellen Sie Ihre Referenz- Datei Step 3D

info@encoderhohner.com

Service verfügbar in 24 Std

(*) Die Drehmomentstütze Typ 2 (Drehmomentstütze 90.1025) wird in ausgebauten Zustand geliefert; Einbaumaterial inklusive.

BAUREIHE E58 TS ANA

HOLLOW SHAFT ABSOLUTE SINGLETURN ENCODER

TECHNISCHE EIGENSCHAFTEN

Materialien	Abdeckung: Aluminium Gehäuse: Aluminium Welle: Edelstahl
Lager	Kugellager
Lagerlebensdauer	$1x10^{10}$ Umdrehungen
Maximaler zulässiger Versatz	±0,5 mm axial, ±0,2 mm radial (90.1025)
Wellenbefestigung	Madenschrauben A-Seitig
Durchmesser Durchgangshohlwelle	21 mm
Mechanisch zulässige maximale Drehzahl	6000 U/min^{-1}
Schutzart gemäß DIN EN 60529	IP54
Trägheitsmoment des Rotors	300 gcm^2
Anlaufmoment bei 20°C (68°F)	≤ 0,04 Nm
Zulässige Wellebelastung, axial	100 N
Zulässige Wellebelastung, radial	200 N
Gewicht ca.	0,3 Kg
Betriebstemperatur	-20°C bis +85°C
Vibration gemäß DIN EN 60068-2-6	100 m/s^2 (10Hz...2000Hz)
Schock gemäß DIN EN 60068-2-27	1000 m/s^2 (6ms)
Anschlüsse	2-Meter-Kabel (verschiedene Kabellängen verfügbar)

ELEKTRISCHE DATEN

Schnittstelle	Analogausgang	
Ausgang Elektronisch	4..20mA, 0..5V	0..10V
Versorgungsspannung (VCC)	7-30V	12-30V
Stromaufnahme	≤ 150 mA	
Auflösung	bis 12 Bit	
Messbereich	360° elektrisch	
Ausgabefrequenz	20 kHz	
Kurzschlußschutz	Ja	
Verpolungsschutz	Ja	

ANSCHLÜSSE

	Kabel 5x0,14 95.0008051
GND	Gelb
VCC	Weiß
I+ / V+	Braun
I- / V-	Grün
Schirm	Grün - Gelb

E58TS-ANA_DE_01 06/23 Irrtümer und Änderungen vorbehalten.
Alle Rechte vorbehalten © Hohner Automation SL