# SÉRIE E58 TS ANA

## CODEUR ABSOLU MONOTOUR AVEC AXE TRAVERSANT

- Sortie analogique
- Résolution jusqu'à 12 bits
- Diamètre du Boitier 58 mm
- Axe traversant Ø 21 mm
- Classe de protection IP54 selon DIN EN 60529
- Système anti-rotation par bride flexible
- Connexion par câble (disponible dans n'importe quelle longueur)

Codeur magnétique | Codeur absolu | Sortie analogique | Résistant aux vibrations et chocs | IP54 | Livraison express

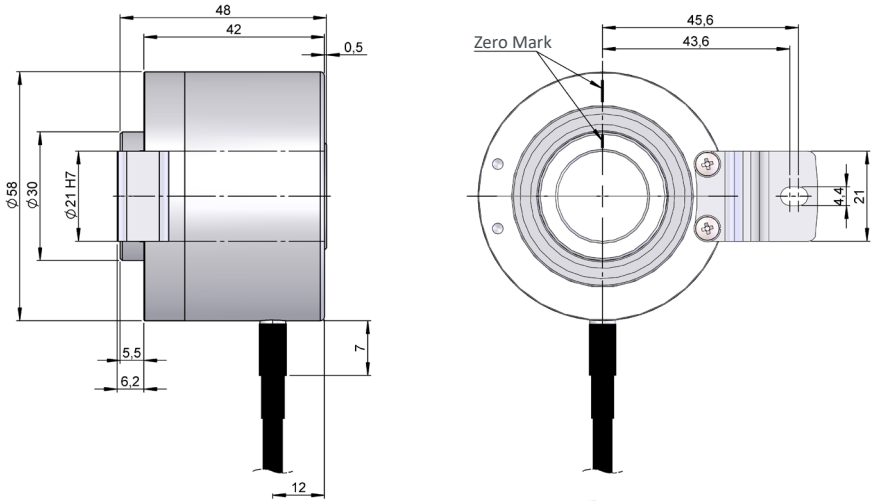


Dessin système anti-rotation type 2, axe traversant type 21, connectique type 2

## RÉFÉRENCE

Exemple de référence: E58TS-ANA-12126-10360

| Série | Interface | Système anti-rotation | Axe traversant | Connectique | Interface / Tension d'alimentation | Résolution | Plage de mesure | Exécution spéciale |
|---|---|---|---|---|---|---|---|---|
| E58TS - | ANA - | □ | □□ | □ | □ - | □□ | □□□ | . □□□□ |
| | **ANA.** Analogique | **1.** Sans système anti-rotation<br>**2.** Bride flexible (90.1025) (*) | **21.** Ø 21 mm | **2.** Câble radial | **6.** 4-20 mA, 7-30V<br>**7.** 0-10V, 12-30V<br>**8.** 0-5V, 7-30V | **10.** 10 bits<br>**12.** 12 bits | **360.** 360° électriques | |

**Demander le fichier Step 3D de votre référence**

**info@encoderhohner.com**

*service disponible en 24h*

(*) Le système anti-rotation type 2 (bride flexible 90.1025) livraison non montée; vis et kit de montage inclus.

# SÉRIE E58 TS ANA

## HOLLOW SHAFT ABSOLUTE SINGLETURN ENCODER

## CARACTÉRISTIQUES MÉCANIQUES

| | |
|---|---|
| Matériaux | Couvercle: Aluminium<br>Boîtier: Aluminium<br>Axe: Acier inoxydable |
| Roulements | À billes |
| Durée de vie des roulements | $1x10^{10}$ tours |
| Mésalignement permissible | ±0,5 mm axial, ±0,2 mm radial (90.1025) |
| Fixation de l'axe | Vis de pression frontale |
| Diamètre de l'axe traversant | 21 mm |
| Vitesse de rotation maximum | 6000 rpm |
| Protection contre la poussière et les éclaboussures, conforme à la norme DIN EN 60529 | IP54 |
| Moment d'inertie | 300 $gcm^2$ |
| Couple d'entrainement à 20°C (68°F) | ≤ 0,04 Nm |
| Charge maximale admissible sur l'axe axial | 100 N |
| Charge maximale admissible sur l'axe radial | 200 N |
| Poids approximatif | 0,3 Kg |
| Température de fonctionnement | -20°C à +85°C |
| Tenue aux vibrations conforme à la norme DIN EN 60068-2-6 | 100 $m/s^2$ (10Hz...2000Hz) |
| Tenue aux chocs conforme à la norme DIN EN 60068-2-27 | 1000 $m/s^2$ (6ms) |
| Connexion radiale | Câble 2 mètres (autres longueurs de câble disponibles sur demande) |

## CARACTÉRISTIQUES ÉLECTRIQUES

| | | |
|---|---|---|
| Interface | Analogique | |
| Sortie éléctronique | 4..20mA, 0..5V | 0..10V |
| Tension d'alimentation (VCC) | 7-30V | 12-30V |
| Consommation | ≤ 150 mA | |
| Résolution | jusqu'à 12 bits | |
| Plage | 360° électriques | |
| Fréquence maximale | 20 kHz | |
| Protection contre les court-circuits | Oui | |
| Protection contre les inversions de polarité | Oui | |

## CONNECTIQUE



| | **Câble**<br>5x0,14<br>95.0008051 |
|---|---|
| GND | Jaune |
| VCC | Blanc |
| I+ / V+ | Marron |
| I- / V- | Vert |
| Blindage | Vert - Jaune |

E58TS-ANA_FR_01 06/23 Sujette à erreurs et modifications.
Tous droits réservés © Hohner Automation SL