SÉRIE E36 CS

BiSS INTERFACE

CODEUR ABSOLU MONOTOUR MINIATURE AVEC AXE SORTANT

- **Résolution monotour jusqu'à 13 bits**
- **Technologie magnétique**
- **Diamètre du Boitier 36,5 mm**
- **Axe Ø 6 mm**
- **Classe de protection IP64 selon DIN EN 60529**
- **Connexion par câble (disponible dans n'importe quelle longueur)**

Codeur magnétique | Codeur absolu | Codeur miniature | Résistant aux vibrations et chocs | IP64 | Plage de température | Livraison express

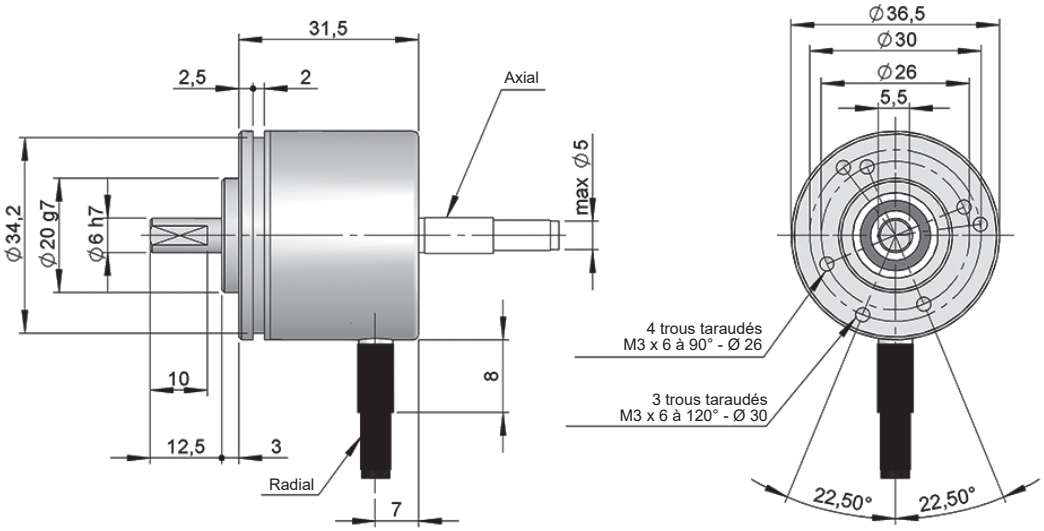

Dessin axe type 1, connectique type 1/2

RÉFÉRENCE

Exemple de référence: E36CS-BIS-1211-12

Série	Interface	Axe sortant	Connectique	Code	Tension d'Alimentation / Sortie éléctronique	Résolution monotour	Exécution spéciale
E36CS -	BIS -	☐	☐	☐	☐ -	☐☐	.☐☐☐☐
	BIS. BISS-C	**1.** Ø 6 mm	**1.** Câble axiale **2.** Câble radial **3.** Radial M12 8p anti-horaire	**1.** Binaire horaire **2.** Binaire anti-horaire	**1.** 4,75...30 VDC / RS422	**09.** 9 bits **10.** 10 bits **11.** 11 bits **12.** 12 bits **13.** 13 bits	

Demander le fichier Step 3D de votre référence

info@encoderhohner.com

service disponible en 24h

SÉRIE E36 CS

CODEUR ABSOLU MONOTOUR MINIATURE AVEC AXE SORTANT

CARACTÉRISTIQUES MÉCANIQUES

Matériaux	Boîtier: Aluminium Bride: Aluminium Axe: Acier inoxydable
Roulements	À billes
Durée de vie des roulements	$1x10^{10}$ tours
Vitesse de rotation maximum	6000 rpm - Standard 10000 rpm - Sur demande 12000 rpm (≤ 12 bits) - Sur demande
Protection contre la poussière et les éclaboussures, conforme à la norme DIN EN 60529	IP64
Moment d'inertie	2 gcm^2
Couple d'entrainement à 20°C (68°F)	≤ 0,01 Nm
Charge maximale admissible sur l'axe axial	20 N
Charge maximale admissible sur l'axe radial	40 N
Poids approximatif	0,08 Kg
Température de fonctionnement	-40°C à +105°C
Tenue aux vibrations conforme à la norme DIN EN 60068-2-6	100 m/s^2 (10Hz...2000Hz)
Tenue aux chocs conforme à la norme DIN EN 60068-2-27	1000 m/s^2 (6ms)
Connexion axiale ou radiale	Câble 2 mètres (autres longueurs de câble disponibles sur demande)

CARACTÉRISTIQUES ÉLECTRIQUES

Interface	BiSS INTERFACE
Sortie éléctronique	RS422
Tension d'alimentation (VCC)	4,75...30 VDC
Consommation	≤ 100 mA
Code	Binaire
Protocole	BISS-C
Résolution monotour	jusqu'à 13 bits
Précision absolue	±0,35°
Précision relative	±1,5 LSB
Capacité de charge maximale / canal	±20 mA
Niveau du signal "Bas"	< 0,8 VDC
Niveau du signal "Haut"	2 ... 5,5 VDC
Fréquence	50 kHz...10 MHz
Protection contre les court-circuits	Oui
Protection contre les inversions de polarité	Oui

CONNECTIQUE

	Câble 8x0,14 mm^2 95.0008052	**Connecteur** M12 8P anti-horaire
GND	Blanc	1
VCC	Marron	2
DATA+	Jaune	5
DATA-	Rose	6
CLK+	Vert	3
CLK-	Gris	4
PRESET (*)	Rouge	7
DIR (**)	Bleu	8

(*) Appliquez une impulsion de 4,75...30 VDC (plus de 1 ms) pour mettre le codeur à zéro et réinitialisez-le (couper et remettre l'alimentation).

(**) Connectez à 4,75...30 VDC pour changer la direction de la prédéterminé. Si cette entrée n'est pas utilisée, elle doit être connectée à GND pour éviter des interférences. Le codeur doit toujours être redémarré (couper et remettre l'alimentation) après la commutation.

DIMENSIONS DE LA CONNECTIQUE EN OPTION

Connecteur femelle à commander séparément

Connectique 3

Radial *M12 8p*
Mâle
sens anti-horaire

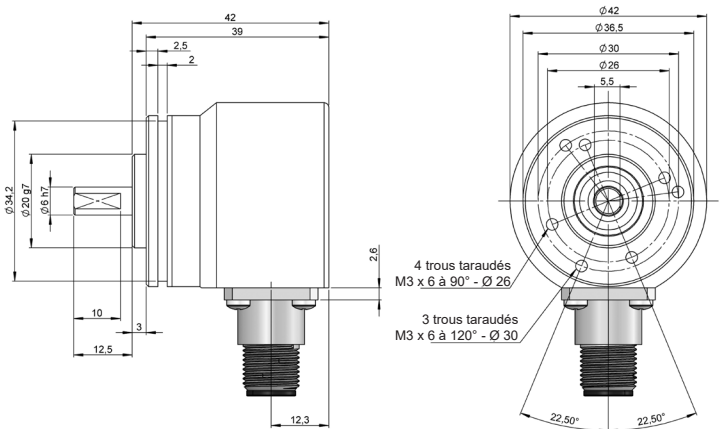

Connecteur femelle
95.0007152

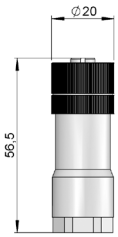

E36CS-BISS_FR_01 09/23 Sujette à erreurs et modifications.
Tous droits réservés © Hohner Automation SL.