BAUREIHE E36 HS

BiSS INTERFACE

SINGLETURN ABSOLUT- MINIATUR-DREHGEBER MIT ENDHOHLWELLE

- Singleturn-Auflösung bis 13 Bit
- Magnetische Abtastung
- Baugröße 36,5 mm
- Endhohlwelle Ø 6 mm oder 8 mm
- Schutzart IP64 gemäß DIN EN 60529
- Kabelanschluss (verschiedene Kabellängen verfügbar)

Magnetischer Drehgeber | Absolut-Drehgeber | Miniatur-Dreghgeber | Vibrations- und Schock-beständig | Schutzart IP64 | Betriebs-temperatur | Schnelle Lieferung

Madenschrauben / Drehmomentstütze (90.1037)

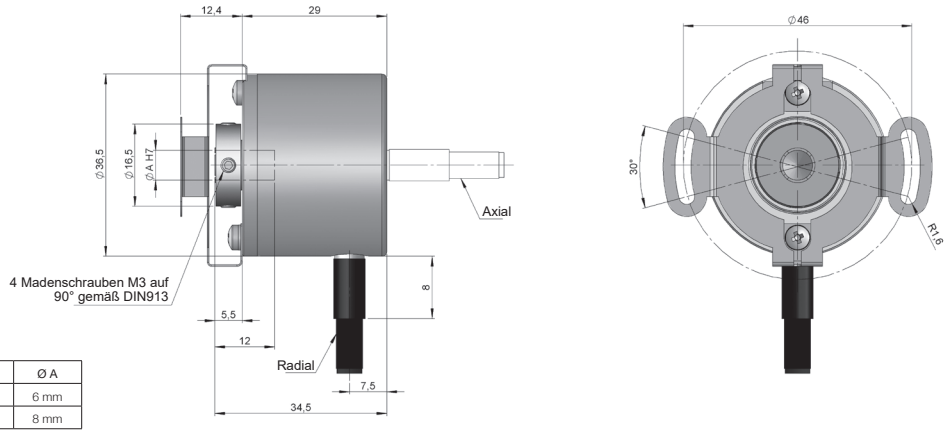

ENDHOHLWELLE	Ø A
1	6 mm
2	8 mm

Madenschrauben / Drehmomentstütze (90.1111)

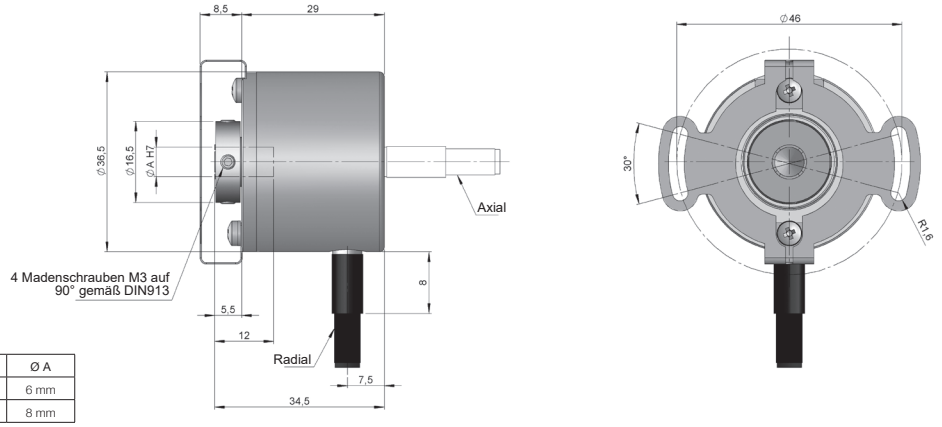

ENDHOHLWELLE	Ø A
1	6 mm
2	8 mm

BAUREIHE E36 HS

SINGLETURN ABSOLUT- MINIATUR- DREHGEBER MIT ENDHOHLWELLE

BiSS INTERFACE

BESTELLSCHLÜSSEL

Bestellschlüssel Beispiel: E36HS-BIS-11211-12

Baureihe	Schnittstelle	Befestigungs-system	Endhohlwelle	Anschlüsse	Code	Versorgungsspannung / Ausgangsstufe	Singleturn-Auflösung	Sonder-ausführung
E36HS -	BIS -	☐	☐	☐	☐	☐ -	☐☐	. ☐☐☐☐
	BIS. BISS-C	**1.** Drehmomentstütze (90.1037) **2.** Drehmomentstütze (90.1111) (*)	**1.** Ø 6 mm **2.** Ø 8 mm	**1.** Kabel axial **2.** Kabel radial **3.** Radial M12 8p CCW	**1.** Binär CW **2.** Binär CCW	**1.** 4,75...30 VDC / RS422	**09.** 9 Bit **10.** 10 Bit **11.** 11 Bit **12.** 12 Bit **13.** 13 Bit	

Bestellen Sie Ihre Referenz- Datei Step 3D

info@encoderhohner.com

Service verfügbar in 24 Std

(*) Die Drehmomentstütze Typ 1 (Drehmomentstütze 90.1037) und 2 (Drehmomentstütze 90.1111) werden in eingebauten Zustand geliefert.

TECHNISCHE EIGENSCHAFTEN

Materialien	Gehäuse: Aluminium Flansch: Aluminium Welle: Edelstahl
Lager	Kugellager
Lagerlebensdauer	$1x10^{10}$ Umdrehungen
Befestigungssysteme	Drehmomentstütze inklusive
Maximaler zulässiger Versatz	±0.3 mm axial, ±0.2 mm radial (90.1037) ±0.2 mm axial, ±0.1 mm radial (90.1111)
Wellenbefestigung	Madenschrauben
Durchmesser Endhohlwelle	6 mm oder 8 mm
Mechanisch zulässige maximale Drehzahl	6000 U/min^{-1} - Standard 10000 U/min^{-1} - auf Anfrage 12000 U/min^{-1} (≤ 12 Bit) - auf Anfrage
Schutzart gemäß DIN EN 60529	IP64
Trägheitsmoment des Rotors	10 gcm^2
Anlaufmoment bei 20°C (68°F)	≤ 0,01 Nm
Zulässige Wellebelastung, axial	20 N
Zulässige Wellebelastung, radial	40 N
Gewicht ca.	0,08 Kg
Betriebstemperatur	-40°C bis +105°C
Vibration gemäß DIN EN 60068-2-6	100 m/s^2 (10Hz...2000Hz)
Schock gemäß DIN EN 60068-2-27	1000 m/s^2 (6ms)
Anschlüsse	2-Meter-Kabel (verschiedene Kabellängen verfügbar)

BAUREIHE E36 HS

SINGLETURN ABSOLUT- MINIATUR- DREHGEBER MIT ENDHOHLWELLE

ELEKTRISCHE DATEN

Schnittstelle	BiSS INTERFACE
Ausgang Elektronisch	RS422
Versorgungsspannung (VCC)	4,75...30 VDC
Stromaufnahme	≤ 100 mA
Code	Binär
Protokoll	BISS-C
Singleturn-Auflösung	bis 13 Bit
Absolute Genauigkeit	±0,35°
Relative Genauigkeit	±1,5 LSB
Zulässige Last / Kanal	±20 mA
Signalpegel “Low”	< 0,8 VDC
Signalpegel “High”	2 ... 5,5 VDC
Frequenz	50 kHz...10 MHz
Kurzschlußschutz	Ja
Verpolungsschutz	Ja

ANSCHLÜSSE

	Kabel 8x0,14 mm² 95.0008052	**Stecker** M12 8P CCW
GND	Weiß	1
VCC	Braun	2
DATA+	Gelb	5
DATA-	Rosa	6
CLK+	Grün	3
CLK-	Grau	4
PRESET (*)	Rot	7
DIR (**)	Blau	8

(*) 4,75 - 30 VDC auflegen (länger 1ms), anschließend den Drehgeber spannungslos schalten um den Drehgeber nullzusetzen.

(**) 4,75 - 30 VDC dauerhaft auflegen um die Drehrichtung zu ändern. Wird dieser Eingang nicht verwendet, ist dieser auf GND zu legen um Störungen zu vermeiden. Der Drehgeber muss anschließend spannungslos geschaltet werden, Reboot.

ANSCHLÜSSE

Gegenstecker nicht im Lieferumfang enthalten

Anschlüsse 3

Radial *M12 8p Steckverbinder CCW*

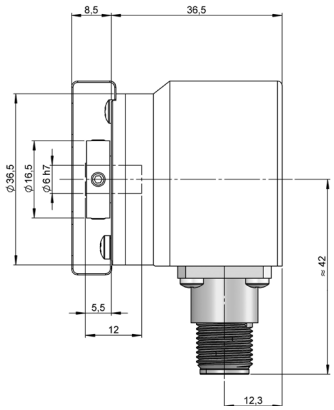

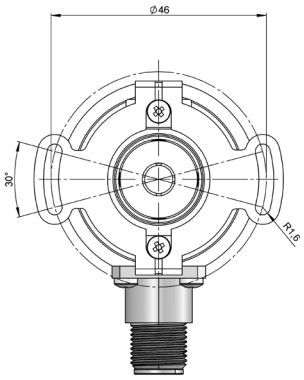

Steckerbuchse
95.0007152

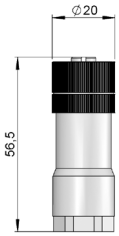

E36HS-BISS_DE_01 09/23 Irrtümer und Änderungen vorbehalten.
Alle Rechte vorbehalten © Hohner Automation SL