# SÉRIE E58 CM

## CODEUR ABSOLU MULTITOUR AVEC AXE SORTANT

BiSS INTERFACE

- Résolution monotour jusqu'à 13 bits
- Résolution multitours jusqu'à 24 bits
- Technologie magnétique
- Diamètre du Boitier 58 mm
- Axe sortant Ø 6, 8 et 10 mm
- Classe de protection IP65 selon DIN EN 60529
- Connexion par câble (disponible dans n'importe quelle longueur) ou connecteur industriel M23

Codeur magnétique | Codeur absolu | Résistant aux vibrations et chocs | IP65 | Plage de température | Livraison express

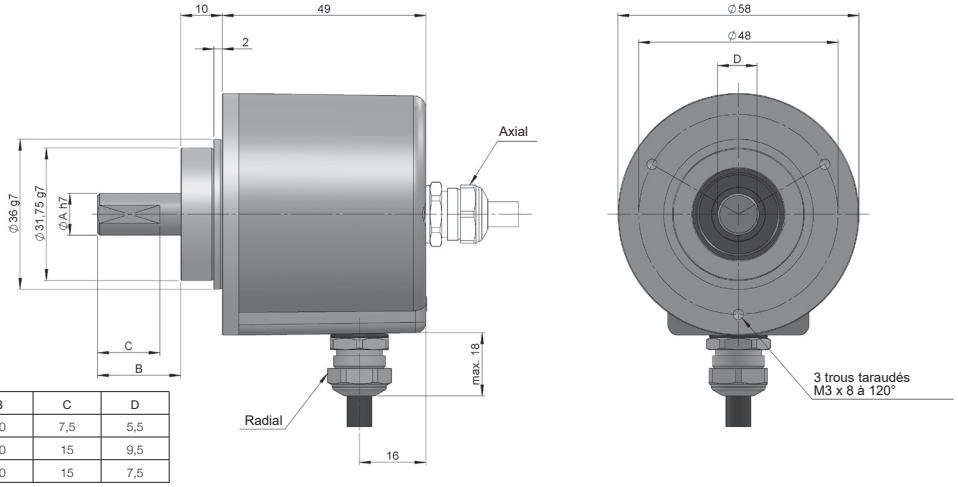


| AXE SORTANT | Ø A | B | C | D |
|---|---|---|---|---|
| 1 | 6 | 10 | 7,5 | 5,5 |
| 2 | 10 | 20 | 15 | 9,5 |
| 3 | 8 | 20 | 15 | 7,5 |

Dessin connectique type 1/2, sans bride

## RÉFÉRENCE

Exemple de référence: E58CM-BIS-12321-1212

| Série | Interface | Axe sortant | Bride | Connectique | Code | Tension d'Alimentation / Sortie éléctronique | Résolution monotour | Résolution multitours | Exécution spéciale |
|---|---|---|---|---|---|---|---|---|---|
| E58CM - | BIS - | ☐ | ☐ | ☐ | ☐ | ☐ - | ☐☐ | ☐☐ | . ☐☐☐☐ |
| | **BIS.** BISS-C | **1.** Ø 6 mm<br>**2.** Ø 10 mm<br>**3.** Ø 8 mm | **1.** Sans bride<br>**2.** 90.1002<br>**3.** 90.1003<br>**4.** 90.1004<br>**5.** 90.1005<br>**6.** 90.1006 | **1.** Câble axiale<br>**2.** Câble radial<br>**3.** Radial M23 12p<br>**5.** Axial M23 12p | **1.** Binaire CW<br>**2.** Binaire CCW | **1.** 4,75...30 VDC / RS422 | **09.** 9 bits<br>**10.** 10 bits<br>**11.** 11 bits<br>**12.** 12 bits<br>**13.** 13 bits | **12.** 12 bits<br>**16.** 16 bits<br>**20.** 20 bits<br>**24.** 24 bits | **A01Z.** +105°C |

**Demander le fichier Step 3D de votre référence**

info@encoderhohner.com

*service disponible en 24h*

# SÉRIE E58 CM

## CODEUR ABSOLU MULTITOUR AVEC AXE SORTANT

BiSS INTERFACE

## CARACTÉRISTIQUES MÉCANIQUES

| | |
|---|---|
| Matériaux | Boîtier: Zamac<br>Bride: Aluminium<br>Axe: Acier inoxydable |
| Roulements | À billes |
| Durée de vie des roulements | $1x10^{10}$ tours |
| Vitesse de rotation maximum | 6000 rpm - Standard<br>10000 rpm - Sur demande<br>12000 rpm (≤ 12 bits) - Sur demande |
| Protection contre la poussière et les éclaboussures, conforme à la norme DIN EN 60529 | IP65 |
| Moment d'inertie | 2 $gcm^2$ |
| Couple d'entrainement à 20°C (68°F) | ≤ 0,02 Nm |
| Charge maximale admissible sur l'axe axial | 20 N |
| Charge maximale admissible sur l'axe radial | 40 N |
| Poids approximatif | 0,5 Kg |
| Température de fonctionnement | -40°C à +85°C - Standard<br>-40°C à +105°C - Exécution Spéciale A01Z |
| Tenue aux vibrations conforme à la norme DIN EN 60068-2-6 | 100 $m/s^2$ (10Hz...2000Hz) |
| Tenue aux chocs conforme à la norme DIN EN 60068-2-27 | 1000 $m/s^2$ (6ms) |
| Connexion axiale ou radiale | Câble 2 mètres ou connecteur industriel M23 (autres longueurs de câble disponibles sur demande)<br>Connecteur femelle à commander séparément |

## CARACTÉRISTIQUES ÉLECTRIQUES

| | |
|---|---|
| Interface | BiSS INTERFACE |
| Sortie éléctronique | RS422 |
| Tension d'alimentation (VCC) | 4,75...30 VDC |
| Consommation | ≤ 100 mA |
| Code | Binaire |
| Protocole | BISS-C |
| Résolution monotour | jusqu'à 13 bits |
| Résolution multitours | jusqu'à 24 bits |
| Précision absolue | ±0,35° |
| Précision relative | ±1,5 LSB |
| Capacité de charge maximale / canal | ±20 mA |
| Niveau du signal "Bas" | < 0,8 VDC |
| Niveau du signal "Haut" | 2 ... 5,5 VDC |
| Fréquence | 50 kHz...10 MHz |
| Protection contre les court-circuits | Oui |
| Protection contre les inversions de polarité | Oui |

## CONNECTIQUE

| | **Câble**<br>8x0,14 $mm^2$<br>95.0008052 | **Connecteur**<br>M23 12p<br>horaire |
|---|---|---|
| GND | Blanc | 1 |
| VCC | Marron | 2 |
| DATA+ | Jaune | 3 |
| DATA- | Rose | 4 |
| CLK+ | Vert | 5 |
| CLK- | Gris | 6 |
| PRESET (*) | Rouge | 7 |
| DIR (**) | Bleu | 8 |

(*) Appliquez une impulsion de 4,75...30 VDC (plus de 1 ms) pour mettre le codeur à zéro et réinitialisez-le (couper et remettre l'alimentation).
(**) Connectez à 4,75...30 VDC pour changer la direction de la prédéterminé. Si cette entrée n'est pas utilisée, elle doit être connectée à GND pour éviter des interférences. Le codeur doit toujours être redémarré (couper et remettre l'alimentation) après la commutation.

## DIMENSIONS DE LA CONNECTIQUE EN OPTION

Connecteur femelle à commander séparément

**Connectique 3**

Radial
*M23 12p*
*Mâle*
*sens horaire*

**Connectique 5**

Axial
*M23 12p*
*Mâle*
*sens horaire*

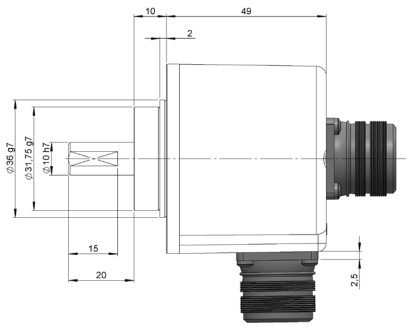


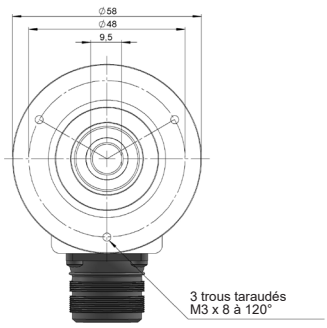


***Connecteur femelle***
*95.0007131*

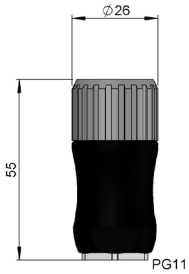


## DIMENSIONS DES BRIDES

Montage de la bride inclus

**Bride 2**
90.1002

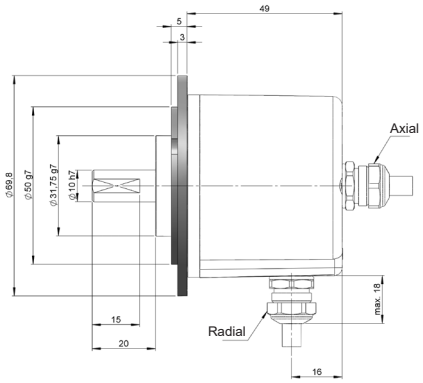


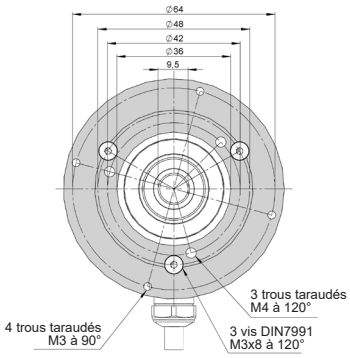


**Bride 3**
90.1003
Synchro

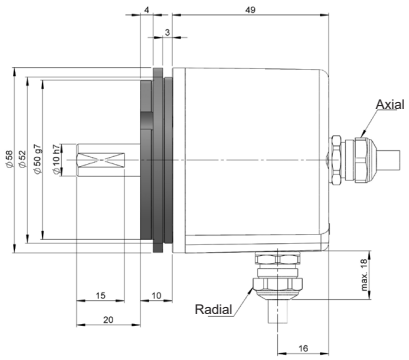


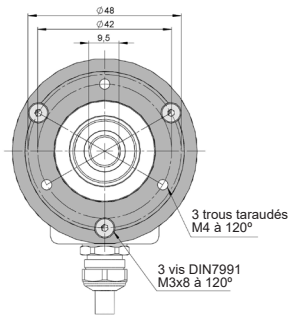

**Bride 4**
90.1004

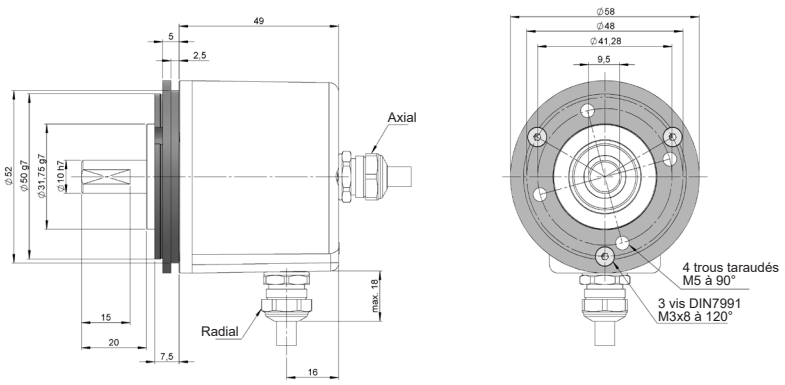


**Bride 5**
90.1005

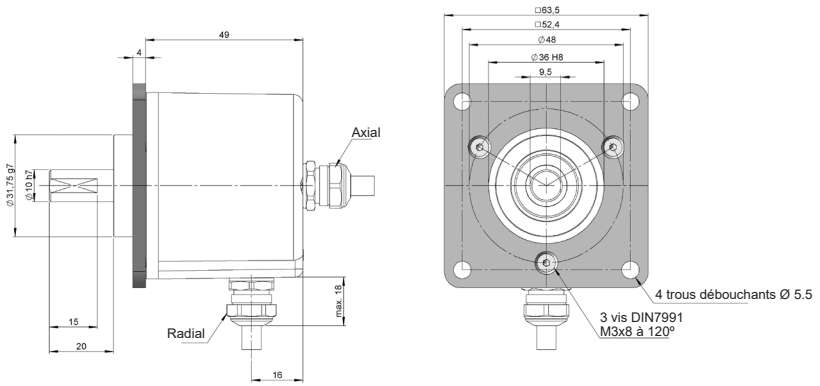


**Bride 6**
90.1006

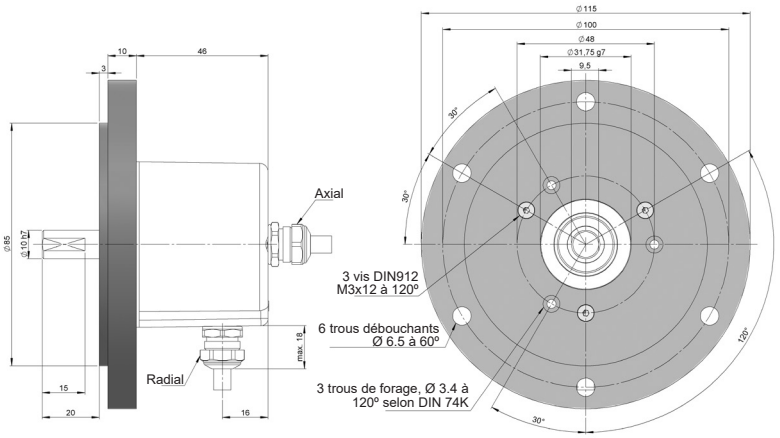


E58CM-BISS_FR_01 08/22 Sujette à erreurs et modifications.
Tous droits réservés © Hohner Automation SL