BAUREIHE E58 CS

SINGLETURN ABSOLUT- DREHGEBER MIT VOLLWELLE

BiSS INTERFACE

- Singleturn-Auflösung bis 13 Bit
- Magnetische Abtastung
- Baugröße 58 mm
- Vollwelle Ø 6, 8 und 10 mm
- Schutzart IP65 gemäß DIN EN 60529
- Kabelanschluss (verschiedene Kabellängen verfügbar) oder Stecker M23

Magnetischer Drehgeber | Absolut-Drehgeber | Vibrations- und Schock-beständig | Schutzart IP65 | Betriebs-temperatur | Schnelle Lieferung

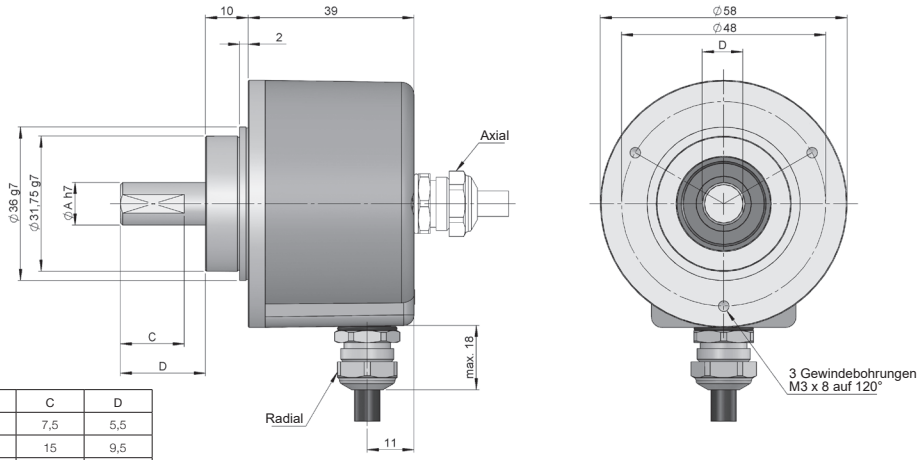

VOLLWELLE	Ø A	B	C	D
1	6	10	7,5	5,5
2	10	20	15	9,5
3	8	20	15	7,5

Maßzeichnung Anschluss 1/2, ohne Flansch

BESTELLSCHLÜSSEL

Bestellschlüssel Beispiel: E58CS-BIS-12211-12

Baureihe	Schnittstelle	Vollwelle	Flansch	Anschlüsse	Code	Versorgungsspannung / Ausgangsstufe	Singleturn-Auflösung	Sonder-ausführung
E58CS -	BIS -	☐	☐	☐	☐	☐ -	☐☐	. ☐☐☐☐
	BIS. BISS-C	**1.** Ø 6 mm **2.** Ø 10 mm **3.** Ø 8 mm	**1.** Ohne adapter **2.** 90.1002 **3.** 90.1003 **4.** 90.1004 **5.** 90.1005 **6.** 90.1006	**1.** Kabel axial **2.** Kabel radial **3.** Radial M23 12p **5.** Axial M23 12p	**1.** Binär CW **2.** Binär CCW	**1.** 4,75...30 VDC / RS422	**09.** 9 Bit **10.** 10 Bit **11.** 11 Bit **12.** 12 Bit **13.** 13 Bit	

Bestellen Sie Ihre Referenz- Datei Step 3D

info@encoderhohner.com

Service verfügbar in 24 Std

BAUREIHE E58 CS

SINGLETURN ABSOLUT- DREHGEBER MIT VOLLWELLE

BiSS INTERFACE

TECHNISCHE EIGENSCHAFTEN

Materialien	Gehäuse: Zamac Flansch: Aluminium Welle: Edelstahl
Lager	Kugellager
Lagerlebensdauer	$1x10^{10}$ Umdrehungen
Mechanisch zulässige maximale Drehzahl	6000 U/min^{-1} - Standard 10000 U/min^{-1} - auf Anfrage 12000 U/min^{-1} (≤ 12 Bit) - auf Anfrage
Schutzart gemäß DIN EN 60529	IP65
Trägheitsmoment des Rotors	2 gcm^2
Anlaufmoment bei 20°C (68°F)	≤ 0,02 Nm
Zulässige Wellebelastung, axial	20 N
Zulässige Wellebelastung, radial	40 N
Gewicht ca.	0,5 Kg
Betriebstemperatur	-40°C bis +105°C
Vibration gemäß DIN EN 60068-2-6	100 m/s^2 (10Hz...2000Hz)
Schock gemäß DIN EN 60068-2-27	1000 m/s^2 (6ms)
Anschlüsse	2-Meter-Kabel oder Stecker M23 (verschiedene Kabellängen verfügbar) Gegenstecker nicht im Lieferumfang enthalten

ELEKTRISCHE DATEN

Schnittstelle	BiSS INTERFACE
Ausgang Elektronisch	RS422
Versorgungsspannung (VCC)	4,75...30 VDC
Stromaufnahme	≤ 100 mA
Code	Binär
Protokoll	BISS-C
Singleturn-Auflösung	bis 13 Bit
Absolute Genauigkeit	±0,35°
Relative Genauigkeit	±1,5 LSB
Zulässige Last / Kanal	±20 mA
Signalpegel “Low”	< 0,8 VDC
Signalpegel “High”	2 ... 5,5 VDC
Frequenz	50 kHz...10 MHz
Kurzschlußschutz	Ja
Verpolungsschutz	Ja

ANSCHLÜSSE

	Kabel 8x0,14 mm^2 95.0008052	**Stecker** M23 12p CW
GND	Weiß	1
VCC	Braun	2
DATA+	Gelb	3
DATA-	Rosa	4
CLK+	Grün	5
CLK-	Grau	6
PRESET (*)	Rot	7
DIR (**)	Blau	8

(*) 4,75 - 30 VDC auflegen (länger 1ms), anschließend den Drehgeber spannungslos schalten um den Drehgeber nullzusetzen.
(**) 4,75 - 30 VDC dauerhaft auflegen um die Drehrichtung zu ändern. Wird dieser Eingang nicht verwendet, ist dieser auf GND zu legen um Störungen zu vermeiden. Der Drehgeber muss anschließend spannungslos geschaltet werden, Reboot.

ANSCHLÜSSE

Gegenstecker nicht im Lieferumfang enthalten

Anschlüsse 3

Radial
M23 12p
Steckverbinder
CW

Anschlüsse 5

Axial
M23 12p
Steckverbinder
CW

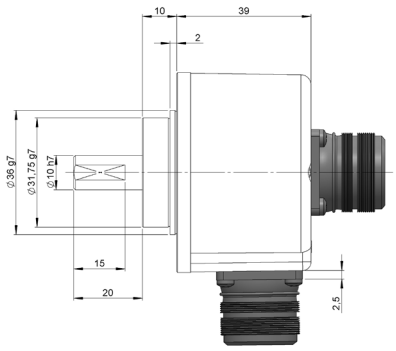

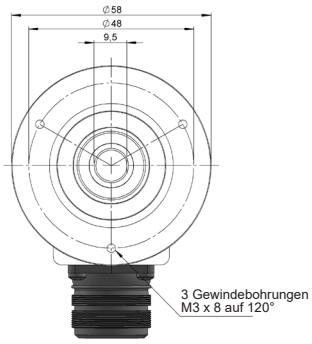

Steckerbuchse
95.0007131

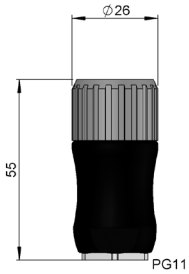

MECHANISCHE ABMESSUNGEN

Drehgeber wird mit montiertem Flansch geliefert

Flansch 2
90.1002

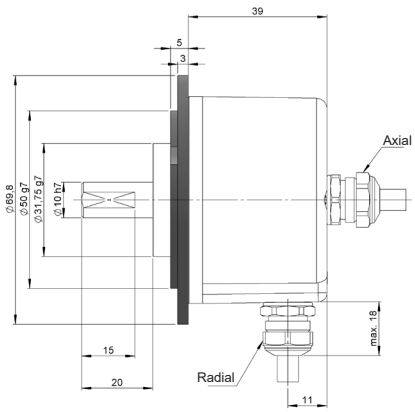

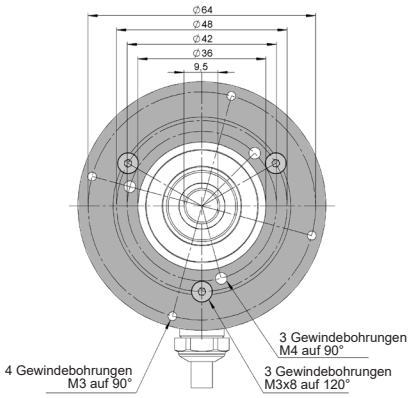

Flansch 3
90.1003
Synchro

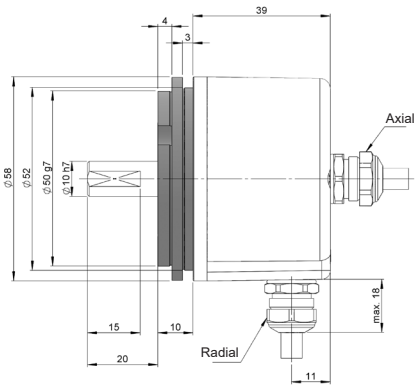

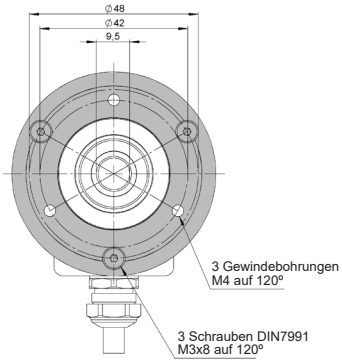

Flansch 4
90.1004

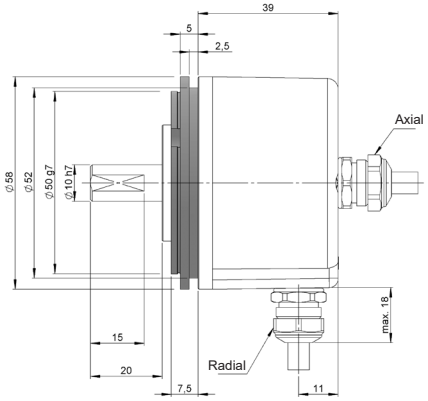

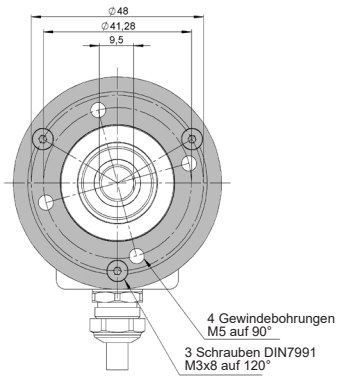

Flansch 5
90.1005

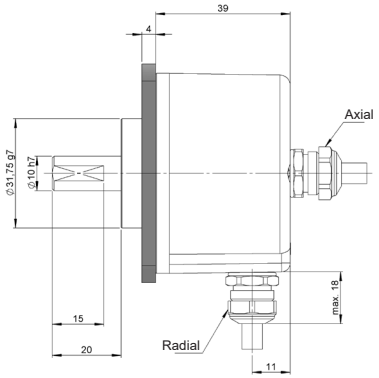

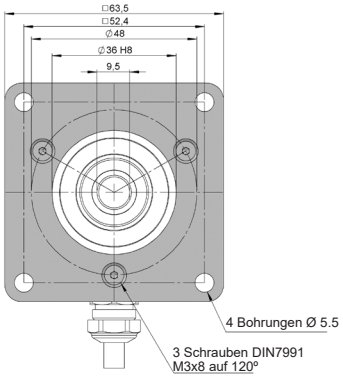

Flansch 6
90.1006

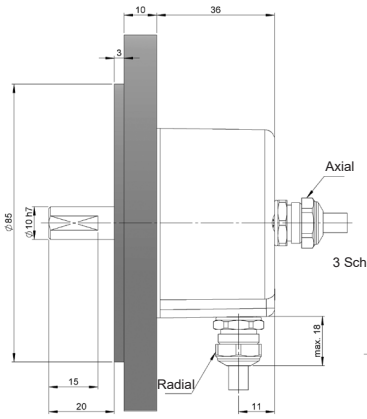

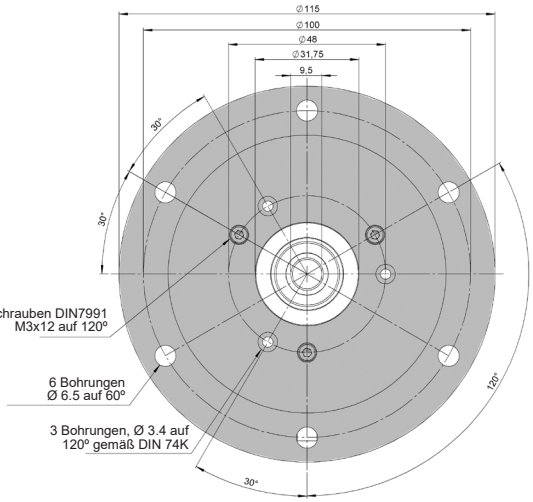

E58CS-BiSS_DE_01 08/22 Irrtümer und Änderungen vorbehalten.
Alle Rechte vorbehalten © Hohner Automation SL