# SERIE E58 CS

## ENCODER ABSOLUTO MONOVUELTA EJE SALIENTE

BiSS INTERFACE

- Resolución monovuelta hasta 13 bits
- Tecnología magnética
- Diámetro exterior 58 mm
- Eje saliente Ø 6, 8 y 10 mm
- Clase de protección IP65 según DIN EN 60529
- Conexión cable (disponible cualquier longitud de cable) o conector industrial M23

Encoder magnético | Encoder absoluto | Resistente a vibración y choque | IP65 | Rango de temperatura | Entrega rápida

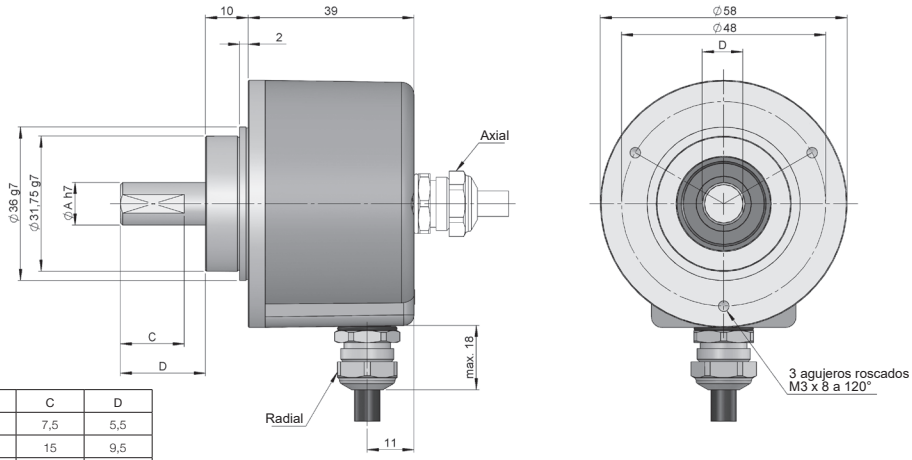


| EJE SALIENTE | Ø A | B | C | D |
|---|---|---|---|---|
| 1 | 6 | 10 | 7,5 | 5,5 |
| 2 | 10 | 20 | 15 | 9,5 |
| 3 | 8 | 20 | 15 | 7,5 |

Dibujo conexión tipo 1/2, sin brida

## REFERENCIA

Ejemplo de referencia: E58CS-BIS-12211-12

| Serie | Interface | Eje saliente | Brida | Conexión | Código | Alimentación / Salida Electrónica | Resolución monovuelta | Ejecución Especial |
|---|---|---|---|---|---|---|---|---|
| E58CS - | BIS - | ☐ | ☐ | ☐ | ☐ | ☐ - | ☐☐ | . ☐☐☐☐ |
| | **BIS.** BISS-C | **1.** Ø 6 mm<br>**2.** Ø 10 mm<br>**3.** Ø 8 mm | **1.** Sin brida<br>**2.** 90.1002<br>**3.** 90.1003<br>**4.** 90.1004<br>**5.** 90.1005<br>**6.** 90.1006 | **1.** Cable axial<br>**2.** Cable radial<br>**3.** Radial M23 12p<br>**5.** Axial M23 12p | **1.** Binario CW<br>**2.** Binario CCW | **1.** 4,75...30 VDC / RS422 | **09.** 9 bits<br>**10.** 10 bits<br>**11.** 11 bits<br>**12.** 12 bits<br>**13.** 13 bits | |

**Solicite el Step file 3D de su referencia**

**info@encoderhohner.com**

*servicio disponible en 24h*

# SERIE E58 CS

## ENCODER ABSOLUTO MONOVUELTA EJE SALIENTE

BiSS INTERFACE

## CARACTERÍSTICAS MECÁNICAS

| | |
|---|---|
| Materiales | Cuerpo: Zamac<br>Brida: Aluminio<br>Eje: Acero inoxidable |
| Rodamientos | De bolas |
| Vida de los rodamientos | $1x10^{10}$ rev. |
| Nº máx. rev. permisible mecánicamente | 6000 rpm - Estándar<br>10000 rpm - Bajo pedido<br>12000 rpm (≤ 12 bits) - Bajo pedido |
| Protección contra polvo y salpicaduras según DIN EN 60529 | IP65 |
| Momento de inercia del rotor | 2 $gcm^2$ |
| Par de arranque a 20°C (68°F) | ≤ 0,02 Nm |
| Carga máxima admisible sobre eje axial | 20 N |
| Carga máxima admisible sobre eje radial | 40 N |
| Peso aprox. | 0,5 Kg |
| Rango de temperatura en funcionamiento | -40°C a +105°C |
| Vibración según DIN EN 60068-2-6 | 100 $m/s^2$ (10Hz...2000Hz) |
| Impacto según DIN EN 60068-2-27 | 1000 $m/s^2$ (6ms) |
| Conexión axial o radial | Cable 2 metros o conector industrial M23 (disponible cualquier longitud de cable)<br>Conector hembra no incluido |

## CARACTERÍSTICAS ELÉCTRICAS

| | |
|---|---|
| Interface | BiSS INTERFACE |
| Salida Electrónica | RS422 |
| Tensión de alimentación (VCC) | 4,75...30 VDC |
| Consumo | ≤ 100 mA |
| Código | Binario |
| Protocolo | BISS-C |
| Resolución monovuelta | hasta 13 bits |
| Precisión absoluta | ±0,35° |
| Precisión relativa | ±1,5 LSB |
| Capacidad de carga màxima / canal | ±20 mA |
| Nivel de señal “Low” | < 0,8 VDC |
| Nivel de señal “High” | 2 ... 5,5 VDC |
| Frecuencia | 50 kHz...10 MHz |
| Protección contra Cortocircuito | Si |
| Protección Inversión Polaridad | Si |

## CONEXIONADO

| | **Cable**<br>8x0,14 $mm^2$<br>95.0008052 | **Conector**<br>M23 12p<br>horario |
|---|---|---|
| GND | Blanco | 1 |
| VCC | Marrón | 2 |
| DATA+ | Amarillo | 3 |
| DATA- | Rosa | 4 |
| CLK+ | Verde | 5 |
| CLK- | Gris | 6 |
| PRESET (*) | Rojo | 7 |
| DIR (**) | Azul | 8 |

(*) Aplicar un pulso de 4,75...30 VDC (más de 1ms) para configurar el encoder en cero y reinicielo (apague y encienda la fuente de alimentación).
(**) Conectar a 4,75...30 VDC para cambiar la dirección de la predeterminada. Si esta entrada no se utiliza, debe conectarse a GND para evitar interferencias. El encoder debe reiniciarse siempre (apagar y encender la fuente de alimentación) después de la conmutación.

## DIMENSIONES DE CONEXIÓN

Conector hembra no incluido

**Conexión 3**

Radial
*M23 12p*
*panel macho*
*sentido horario*

**Conexión 5**

Axial
*M23 12p*
*panel macho*
*sentido horario*

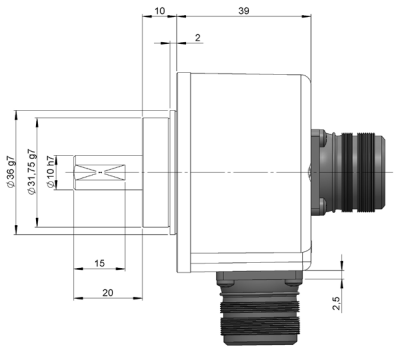


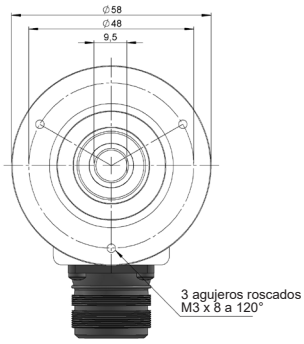


***Conector hembra***
*95.0007131*

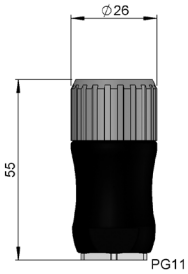


## DIMENSIONES DE BRIDA

Montaje de la brida incluido

**Brida 2**
90.1002

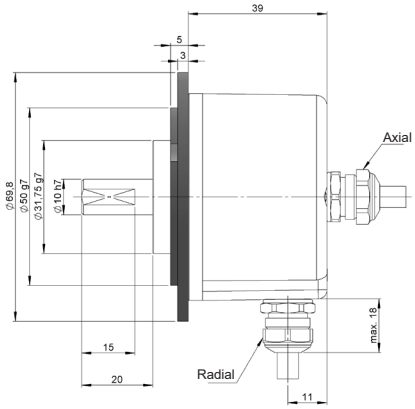


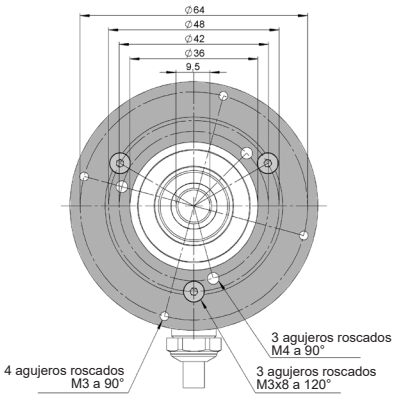


**Brida 3**
90.1003
Synchro

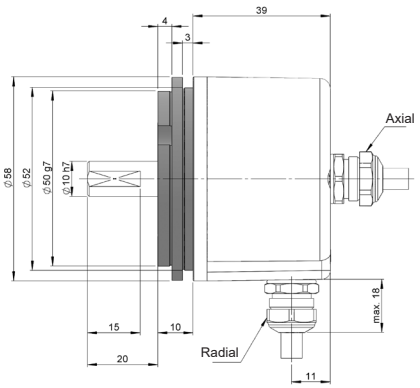


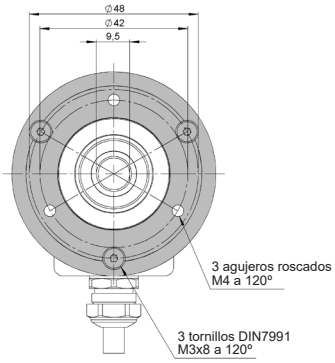

**Brida 4**
90.1004

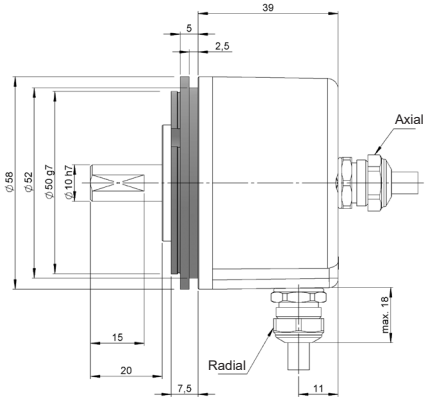


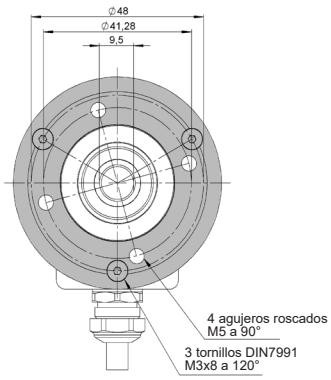


**Brida 5**
90.1005

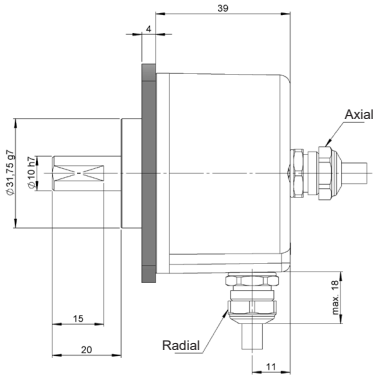


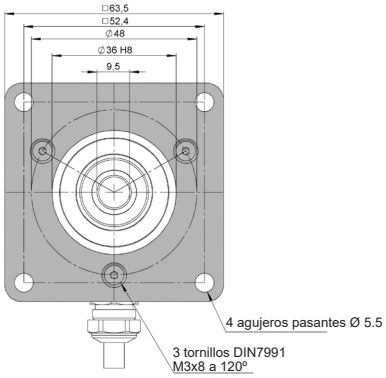


**Brida 6**
90.1006

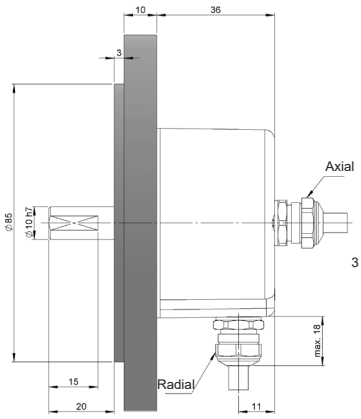


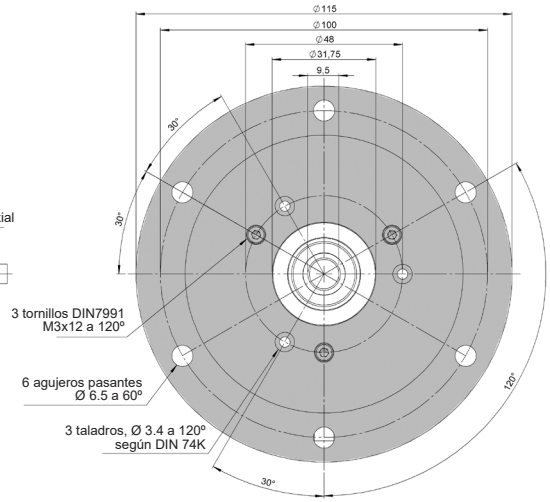



E58CS-BiSS_ES_01 08/22 Sujeto a errores y cambios.
Todos los derechos reservados © Hohner Automation SL