SÉRIE E58 CS

CODEUR ABSOLU MONOTOUR AVEC AXE SORTANT

BiSS INTERFACE

- Résolution monotour jusqu'à 13 bits
- Technologie magnétique
- Diamètre du Boitier 58 mm
- Axe sortant Ø 6, 8 et 10 mm
- Classe de protection IP65 selon DIN EN 60529
- Connexion par câble (disponible dans n'importe quelle longueur) ou connecteur industriel M23

Codeur magnétique | Codeur absolu | Résistant aux vibrations et chocs | IP65 | Plage de température | Livraison express

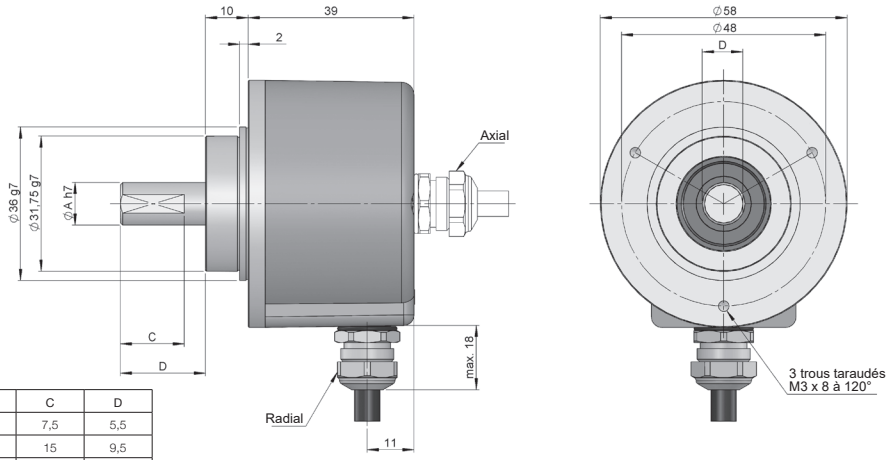

AXE SORTANT	Ø A	B	C	D
1	6	10	7,5	5,5
2	10	20	15	9,5
3	8	20	15	7,5

Dessin connectique type 1/2, sans bride

RÉFÉRENCE

Exemple de référence: E58CS-BIS-12211-12

Série	Interface	Axe sortant	Bride	Connectique	Code	Tension d'Alimentation / Sortie éléctronique	Résolution monotour	Exécution spéciale
E58CS -	BIS -	☐	☐	☐	☐	☐ -	☐☐	.☐☐☐☐
	BIS. BISS-C	**1.** Ø 6 mm **2.** Ø 10 mm **3.** Ø 8 mm	**1.** Sans bride **2.** 90.1002 **3.** 90.1003 **4.** 90.1004 **5.** 90.1005 **6.** 90.1006	**1.** Câble axiale **2.** Câble radial **3.** Radial M23 12p **5.** Axial M23 12p	**1.** Binaire CW **2.** Binaire CCW	**1.** 4,75...30 VDC / RS422	**09.** 9 bits **10.** 10 bits **11.** 11 bits **12.** 12 bits **13.** 13 bits	

Demander le fichier Step 3D de votre référence

info@encoderhohner.com

service disponible en 24h

SÉRIE E58 CS

CODEUR ABSOLU MONOTOUR AVEC AXE SORTANT

BiSS INTERFACE

CARACTÉRISTIQUES MÉCANIQUES

Matériaux	Boîtier: Zamac Bride: Aluminium Axe: Acier inoxydable
Roulements	À billes
Durée de vie des roulements	$1x10^{10}$ tours
Vitesse de rotation maximum	6000 rpm - Standard 10000 rpm - Sur demande 12000 rpm (≤ 12 bits) - Sur demande
Protection contre la poussière et les éclaboussures, conforme à la norme DIN EN 60529	IP65
Moment d'inertie	2 gcm^2
Couple d'entrainement à 20°C (68°F)	≤ 0,02 Nm
Charge maximale admissible sur l'axe axial	20 N
Charge maximale admissible sur l'axe radial	40 N
Poids approximatif	0,5 Kg
Température de fonctionnement	-40°C à +105°C
Tenue aux vibrations conforme à la norme DIN EN 60068-2-6	100 m/s^2 (10Hz...2000Hz)
Tenue aux chocs conforme à la norme DIN EN 60068-2-27	1000 m/s^2 (6ms)
Connexion axiale ou radiale	Câble 2 mètres ou connecteur industriel M23 (autres longueurs de câble disponibles sur demande) Connecteur femelle à commander séparément

CARACTÉRISTIQUES ÉLECTRIQUES

Interface	BiSS INTERFACE
Sortie éléctronique	RS422
Tension d'alimentation (VCC)	4,75...30 VDC
Consommation	≤ 100 mA
Code	Binaire
Protocole	BISS-C
Résolution monotour	jusqu'à 13 bits
Précision absolue	±0,35°
Précision relative	±1,5 LSB
Capacité de charge maximale / canal	±20 mA
Niveau du signal "Bas"	< 0,8 VDC
Niveau du signal "Haut"	2 ... 5,5 VDC
Fréquence	50 kHz...10 MHz
Protection contre les court-circuits	Oui
Protection contre les inversions de polarité	Oui

CONNECTIQUE

	Câble 8x0,14 mm^2 95.0008052	**Connecteur** M23 12p horaire
GND	Blanc	1
VCC	Marron	2
DATA+	Jaune	3
DATA-	Rose	4
CLK+	Vert	5
CLK-	Gris	6
PRESET (*)	Rouge	7
DIR (**)	Bleu	8

(*) Appliquez une impulsion de 4,75...30 VDC (plus de 1 ms) pour mettre le codeur à zéro et réinitialisez-le (couper et remettre l'alimentation).
(**) Connectez à 4,75...30 VDC pour changer la direction de la prédéterminé. Si cette entrée n'est pas utilisée, elle doit être connectée à GND pour éviter des interférences. Le codeur doit toujours être redémarré (couper et remettre l'alimentation) après la commutation.

DIMENSIONS DE LA CONNECTIQUE EN OPTION

Connecteur femelle à commander séparément

Connectique 3

Radial
M23 12p
Mâle
sens horaire

Connectique 5

Axial
M23 12p
Mâle
sens horaire

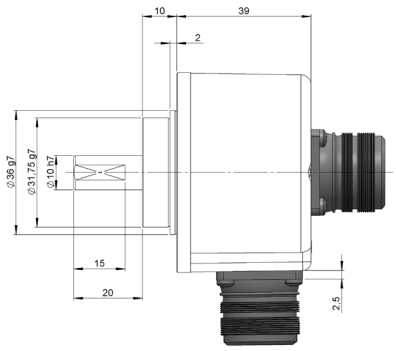

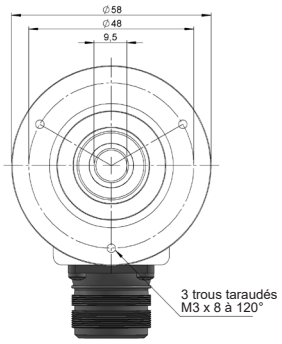

Connecteur femelle
95.0007131

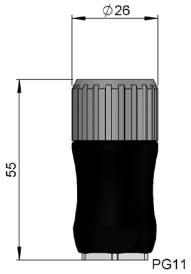

DIMENSIONS DES BRIDES

Montage de la bride inclus

Bride 2
90.1002

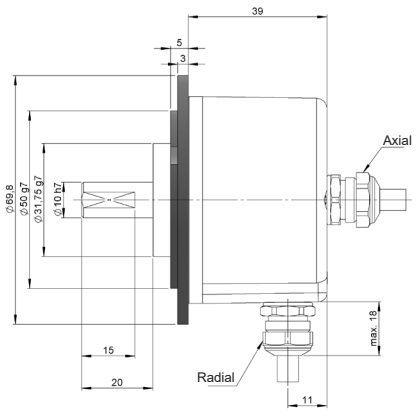

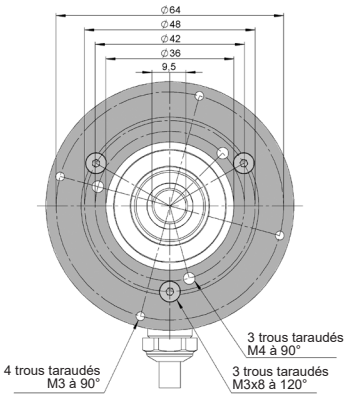

Bride 3
90.1003
Synchro

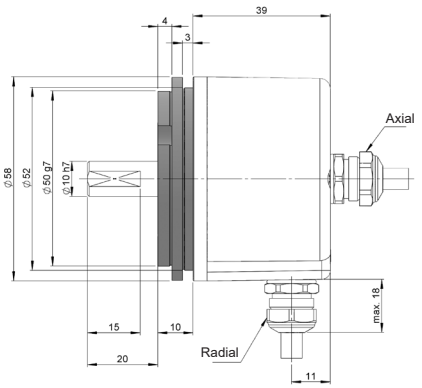

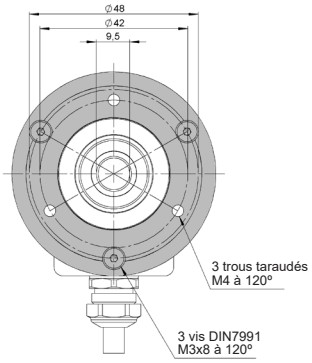

Bride 4
90.1004

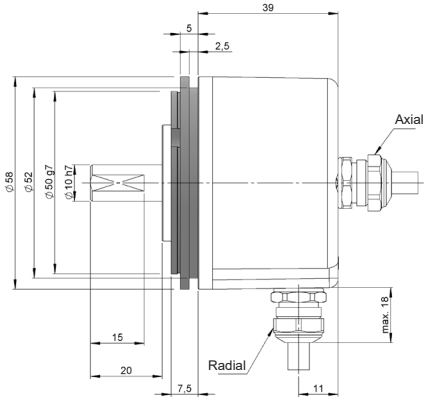

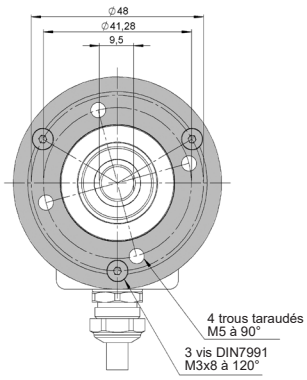

Bride 5
90.1005

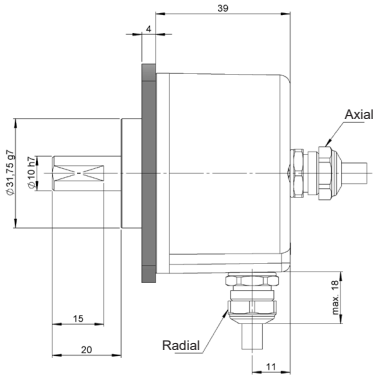

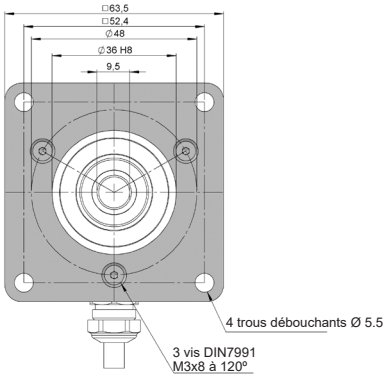

Bride 6
90.1006

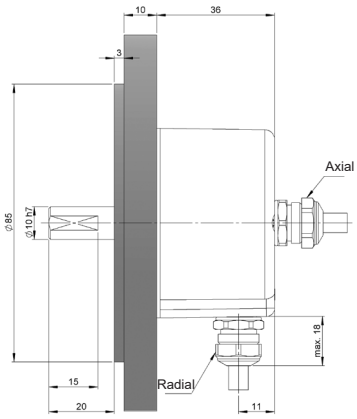

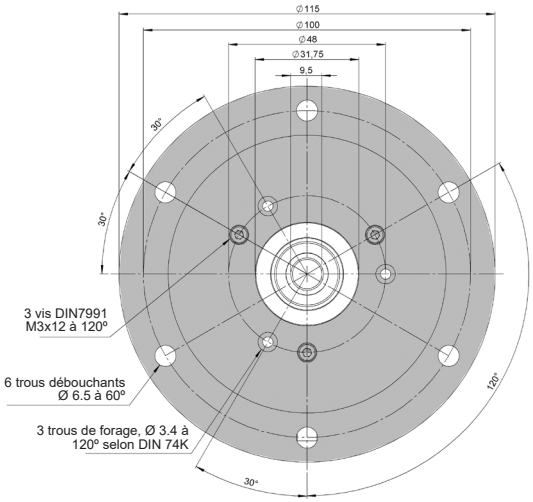

E58CS-BISS_FR_01 08/22 Sujette à erreurs et modifications.
Tous droits réservés © Hohner Automation SL