# BAUREIHE E58 HS

## SINGLETURN ABSOLUT- DREHGEBER MIT ENDHOHLWELLE

BiSS INTERFACE

- Singleturn-Auflösung bis 13 Bit
- Magnetische Abtastung
- Baugröße 58 mm
- Endhohlwelle Ø 8, 10, 12, 14 und 15 mm
- Schutzart IP65 gemäß DIN EN 60529
- Kabelanschluss (verschiedene Kabellängen verfügbar) oder Stecker M23

Magnetischer Drehgeber | Absolut-Drehgeber | Vibrations- und Schock-beständig | Schutzart IP65 | Betriebs-temperatur | Schnelle Lieferung

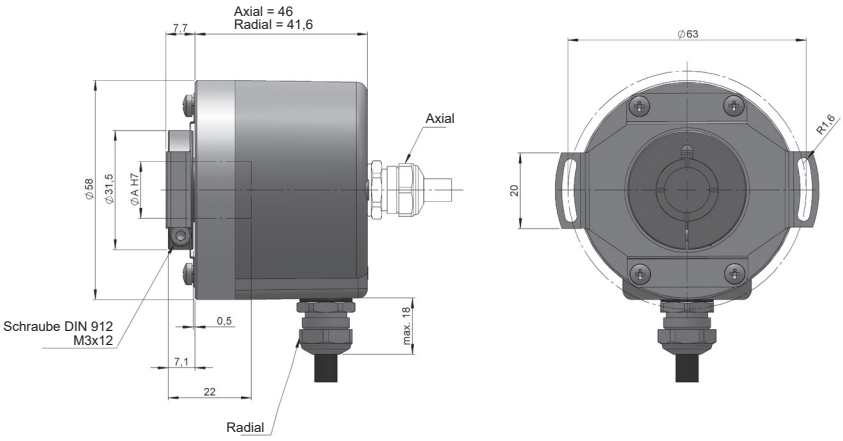


| ENDHOHLWELLE | Ø A |
|---|---|
| 3 | 8 |
| 4 | 10 |
| 5 | 12 |
| 7 | 14 |
| 8 | 15 |

Maßzeichnung Anschluss 1/2, Drehmomentstütze Typ 3 (Drehmomentstütze 90.1027)

## BESTELLSCHLÜSSEL

Bestellschlüssel Beispiel: E58HS-BIS-34221-12

| Baureihe | Schnittstelle | Befestigungs-system | Endhohlwelle | Anschlüsse | Code | Versorgungsspannung / Ausgangsstufe | Singleturn-Auflösung | Sonder-ausführung |
|---|---|---|---|---|---|---|---|---|
| E58HS - | BIS - | ☐ | ☐ | ☐ | ☐ | ☐ - | ☐☐ | . ☐☐☐☐ |
| | **BISS.** BISS-C | **1.** Ohne Drehmomentstütze<br>**2.** Drehmomentstütze (90.1018)<br>**3.** Drehmomentstütze (90.1027)<br>**4.** Drehmomentstütze (90.1075)<br>(*) | **3.** Ø 8 mm<br>**4.** Ø 10 mm<br>**5.** Ø 12 mm<br>**7.** Ø 14 mm<br>**8.** Ø 15 mm | **1.** Kabel axial<br>**2.** Kabel radial<br>**3.** Radial M23 12p<br>**5.** Axial M23 12p | **1.** Binär CW<br>**2.** Binär CCW | **1.** 4,75...30 VDC / RS422 | **09.** 9 Bit<br>**10.** 10 Bit<br>**11.** 11 Bit<br>**12.** 12 Bit<br>**13.** 13 Bit | |

**Bestellen Sie Ihre Referenz- Datei Step 3D**

**info@encoderhohner.com**

*Service verfügbar in 24 Std*

(*) Die Drehmomentstütze Typ 3 (Drehmomentstütze 90.1027) und 4 (Drehmomentstütze 90.1075) werden in eingebauten Zustand geliefert.
Die Drehmomentstütze Typ 2 (Drehmomentstütze 90.1018) wird in ausgebauten Zustand geliefert; Einbaumaterial inklusive.

# BAUREIHE E58 HS

## SINGLETURN ABSOLUT- DREHGEBER MIT ENDHOHLWELLE

BiSS INTERFACE

## TECHNISCHE EIGENSCHAFTEN

| | |
|---|---|
| Materialien | Gehäuse: Zamac<br>Flansch: Aluminium<br>Welle: Edelstahl |
| Lager | Kugellager |
| Lagerlebensdauer | $1x10^{10}$ Umdrehungen |
| Befestigungssysteme | Drehmomentstütze inklusive |
| Maximaler zulässiger Versatz | ±0.5 mm axial, ±0.3 mm radial (90.1018)<br>±0.5 mm axial, ±0.3 mm radial (90.1027)<br>±0.5 mm axial, ±0.2 mm radial (90.1075) |
| Wellenbefestigung | Klemmring |
| Durchmesser Endhohlwelle | 8, 10, 12, 14 und 15 mm |
| Mechanisch zulässige maximale Drehzahl | 6000 $U/min^{-1}$ - Standard<br>10000 $U/min^{-1}$ - auf Anfrage<br>12000 $U/min^{-1}$ (≤ 12 Bit) - auf Anfrage |
| Schutzart gemäß DIN EN 60529 | IP65 |
| Trägheitsmoment des Rotors | 2 $gcm^2$ |
| Anlaufmoment bei 20°C (68°F) | ≤ 0,02 Nm |
| Zulässige Wellebelastung, axial | 20 N |
| Zulässige Wellebelastung, radial | 40 N |
| Gewicht ca. | 0,5 Kg |
| Betriebstemperatur | -40°C bis +105°C |
| Vibration gemäß DIN EN 60068-2-6 | 100 $m/s^2$ (10Hz...2000Hz) |
| Schock gemäß DIN EN 60068-2-27 | 1000 $m/s^2$ (6ms) |
| Anschlüsse | 2-Meter-Kabel oder Stecker M23 (verschiedene Kabellängen verfügbar)<br>Gegenstecker nicht im Lieferumfang enthalten |

## ELEKTRISCHE DATEN

| | |
|---|---|
| Schnittstelle | BiSS INTERFACE |
| Ausgang Elektronisch | RS422 |
| Versorgungsspannung (VCC) | 4,75...30 VDC |
| Stromaufnahme | ≤ 100 mA |
| Code | Binär |
| Protokoll | BISS-C |
| Singleturn-Auflösung | bis 13 Bit |
| Absolute Genauigkeit | ±0,35° |
| Relative Genauigkeit | ±1,5 LSB |
| Zulässige Last / Kanal | ±20 mA |
| Signalpegel “Low” | < 0,8 VDC |
| Signalpegel “High” | 2 ... 5,5 VDC |
| Frequenz | 50 kHz...10 MHz |
| Kurzschlußschutz | Ja |
| Verpolungsschutz | Ja |

## ANSCHLÜSSE

| | **Kabel**<br>8x0,14 $mm^2$<br>95.0008052 | **Stecker**<br>M23 12p<br>CW |
|---|---|---|
| GND | Weiß | 1 |
| VCC | Braun | 2 |
| DATA+ | Gelb | 3 |
| DATA- | Rosa | 4 |
| CLK+ | Grün | 5 |
| CLK- | Grau | 6 |
| PRESET (*) | Rot | 7 |
| DIR (**) | Blau | 8 |

(*) 4,75 - 30 VDC auflegen (länger 1ms), anschließend den Drehgeber spannungslos schalten um den Drehgeber nullzusetzen.
(**) 4,75 - 30 VDC dauerhaft auflegen um die Drehrichtung zu ändern. Wird dieser Eingang nicht verwendet, ist dieser auf GND zu legen um Störungen zu vermeiden. Der Drehgeber muss anschließend spannungslos geschaltet werden, Reboot.

## ANSCHLÜSSE

Gegenstecker nicht im Lieferumfang enthalten

**Anschlüsse 3**

Radial
*M23 12p*
*Steckverbinder*
*CW*

**Anschlüsse 5**

Axial
*M23 12p*
*Steckverbinder*
*CW*

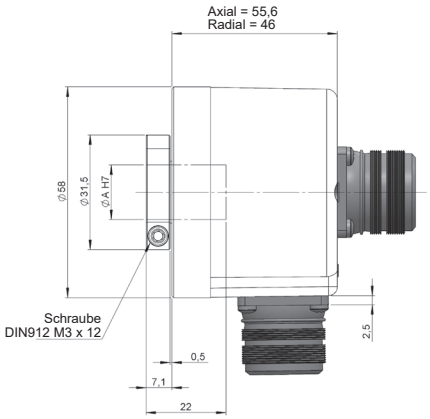


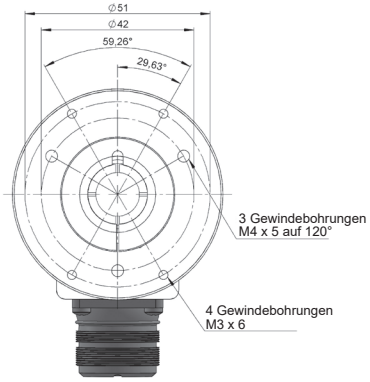


***Steckerbuchse***
*95.0007131*

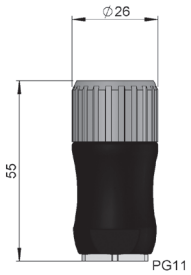


## DREHMOMENTSTÜTZEN

**Befestigungs-system 2**
Drehmomentstütze
90.1018

***90.1018***

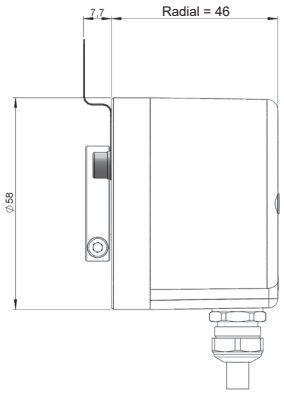


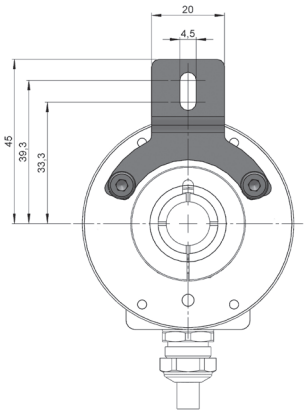

**Befestigungs-system 4**
Drehmomentstütze
90.1075

***90.1075***

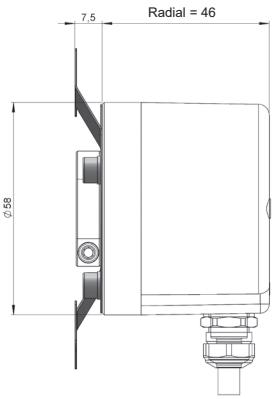


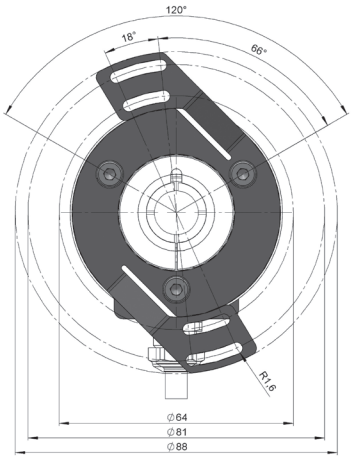

E58HS-BiSS_DE_01 08/23 Irrtümer und Änderungen vorbehalten.
Alle Rechte vorbehalten © Hohner Automation SL