SERIE E58 HS

ENCODER ABSOLUTO MONOVUELTA EJE SEMI-HUECO

BiSS INTERFACE

- Resolución monovuelta hasta 13 bits
- Tecnología magnética
- Diámetro exterior 58 mm
- Eje semi-hueco de Ø 8, 10, 12, 14 y 15 mm
- Clase de protección IP65 según DIN EN 60529
- Conexión cable (disponible cualquier longitud de cable) o conector industrial M23

Encoder magnético | Encoder absoluto | Resistente a vibración y choque | IP65 | Rango de temperatura | Entrega rápida

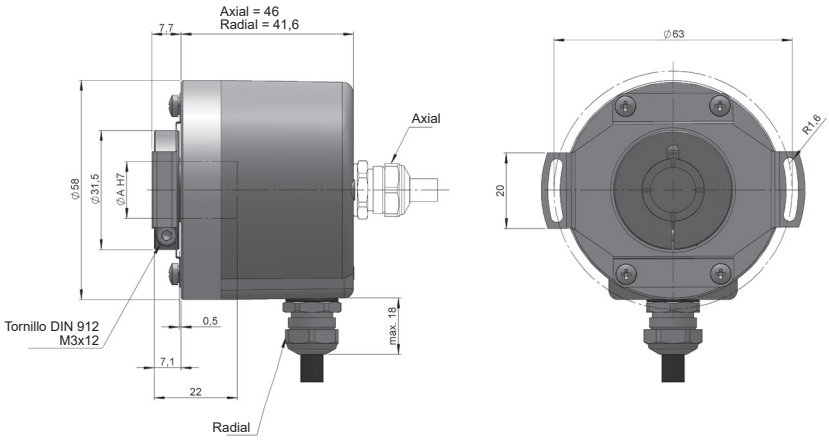

EJE SEMI-HUECO	Ø A
3	8
4	10
5	12
7	14
8	15

Dibujo conexión tipo 1/2, sistema antigiro tipo 3 (brida flexible 90.1027)

REFERENCIA

Ejemplo de referencia: E58HS-BIS-34221-12

Serie	Interface	Sistema antigiro	Eje Semi-Hueco	Conexión	Código	Alimentación / Salida Electrónica	Resolución monovuelta	Ejecución Especial
E58HS -	BIS -	☐	☐	☐	☐	☐ -	☐☐	. ☐☐☐☐
	BISS. BISS-C	**1.** Sin sistema antigiro **2.** Brida flexible (90.1018) **3.** Brida flexible (90.1027) **4.** Brida flexible (90.1075) (*)	**3.** Ø 8 mm **4.** Ø 10 mm **5.** Ø 12 mm **7.** Ø 14 mm **8.** Ø 15 mm	**1.** Cable axial **2.** Cable radial **3.** Radial M23 12p **5.** Axial M23 12p	**1.** Binario horario **2.** Binario antihorario	**1.** 4,75...30 VDC / RS422	**09.** 9 bits **10.** 10 bits **11.** 11 bits **12.** 12 bits **13.** 13 bits	

Solicite el Step file 3D de su referencia

info@encoderhohner.com

servicio disponible en 24h

(*) El sistema antigiro tipo 3 (Brida flexible 90.1027) y 4 (Brida flexible 90.1075) se suministran montados.
El sistema antigiro tipo 2 (Brida flexible 90.1018) no se suministra montado; se incluye tornillería y kit de montaje.

SERIE E58 HS

ENCODER ABSOLUTO MONOVUELTA EJE SEMI-HUECO

BiSS INTERFACE

CARACTERÍSTICAS MECÁNICAS

Materiales	Cuerpo: Zamac Brida: Aluminio Eje: Acero inoxidable
Rodamientos	De bolas
Vida de los rodamientos	$1x10^{10}$ rev.
Fijación del cuerpo	Brida flexible (incluido)
Desalineamiento permitido	±0.5 mm axial, ±0.3 mm radial (90.1018) ±0.5 mm axial, ±0.3 mm radial (90.1027) ±0.5 mm axial, ±0.2 mm radial (90.1075)
Fijación del eje	Abrazadera
Diámetro eje semi-hueco	8, 10, 12, 14 y 15 mm
Nº máx. rev. permisible mecánicamente	6000 rpm - Estándar 10000 rpm - Bajo pedido 12000 rpm (≤ 12 bits) - Bajo pedido
Protección contra polvo y salpicaduras según DIN EN 60529	IP65
Momento de inercia del rotor	2 gcm^2
Par de arranque a 20°C (68°F)	≤ 0,02 Nm
Carga máxima admisible sobre eje axial	20 N
Carga máxima admisible sobre eje radial	40 N
Peso aprox.	0,5 Kg
Rango de temperatura en funcionamiento	-40°C a +105°C
Vibración según DIN EN 60068-2-6	100 m/s^2 (10Hz...2000Hz)
Impacto según DIN EN 60068-2-27	1000 m/s^2 (6ms)
Conexión axial o radial	Cable 2 metros o conector industrial M23 (disponible cualquier longitud de cable) Conector hembra no incluido

CARACTERÍSTICAS ELÉCTRICAS

Interface	BiSS INTERFACE
Salida Electrónica	RS422
Tensión de alimentación (VCC)	4,75...30 VDC
Consumo	≤ 100 mA
Código	Binario
Protocolo	BISS-C
Resolución monovuelta	hasta 13 bits
Precisión absoluta	±0,35°
Precisión relativa	±1,5 LSB
Capacidad de carga màxima / canal	±20 mA
Nivel de señal “Low”	< 0,8 VDC
Nivel de señal “High”	2 ... 5,5 VDC
Frecuencia	50 kHz...10 MHz
Protección contra Cortocircuito	Si
Protección Inversión Polaridad	Si

CONEXIONADO

	Cable 8x0,14 mm^2 95.0008052	**Conector** M23 12p horario
GND	Blanco	1
VCC	Marrón	2
DATA+	Amarillo	3
DATA-	Rosa	4
CLK+	Verde	5
CLK-	Gris	6
PRESET (*)	Rojo	7
DIR (**)	Azul	8

(*) Aplicar un pulso de 4,75...30 VDC (más de 1ms) para configurar el encoder en cero y reinicielo (apague y encienda la fuente de alimentación).
(**) Conectar a 4,75...30 VDC para cambiar la dirección de la predeterminada. Si esta entrada no se utiliza, debe conectarse a GND para evitar interferencias. El encoder debe reiniciarse siempre (apagar y encender la fuente de alimentación) después de la conmutación.

DIMENSIONES DE CONEXIÓN

Conector hembra no incluido

Conexión 3

Radial
M23 12p
panel macho
sentido horario

Conexión 5

Axial
M23 12p
panel macho
sentido horario

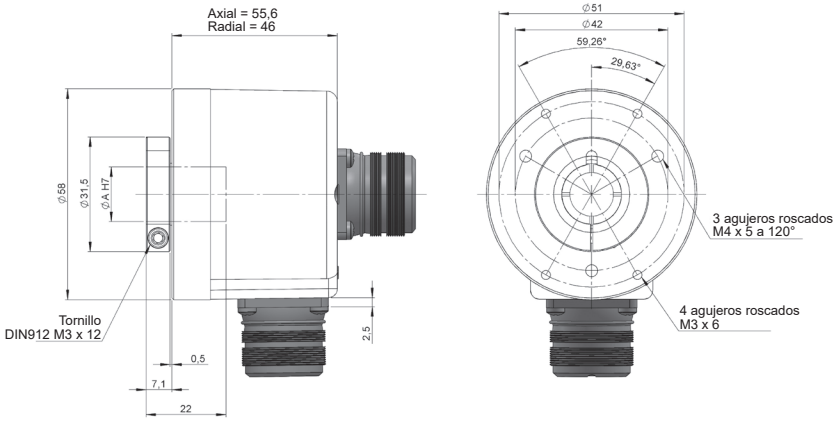

Conector hembra
95.0007131

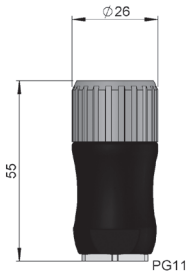

DIMENSIONES DE SISTEMAS ANTIGIRO

Sistema antigiro 2
Brida flexible
90.1018

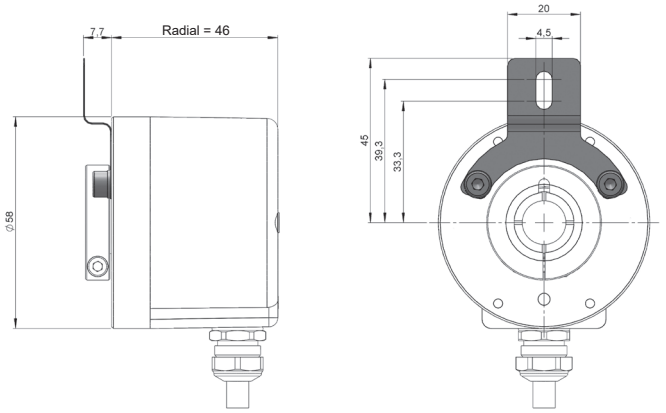

90.1018

Sistema antigiro 4
Brida flexible
90.1075

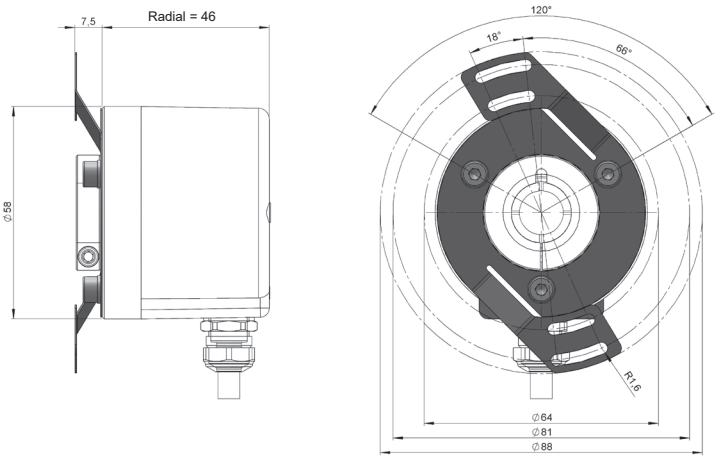

90.1075

E58HS-BISS_ES_01 08/23 Sujeto a errores y cambios.
Todos los derechos reservados © Hohner Automation SL