BAUREIHE HS10/HM10

SINGLETURN UND MULTITURN ABSOLUT-DREHGEBER MIT ENDHOHLWELLE

CANopen

- CANOpen
- Programmierbarer bis 30 Bit (65.536 positionen, 16.384 Umdrehungen)
- Baugröße 58 mm
- Endhohlwelle Ø 10 oder 12 mm
- Schutzart IP65 gemäß DIN EN 60529
- Anschlüsse über Stecker 2 x M12

Optischer Drehgeber | Absolut-Drehgeber | Große Tragfähigkeit der Welle | Vibrations- und Schock-beständig | Schutzart IP65 | Betriebs-temperatur

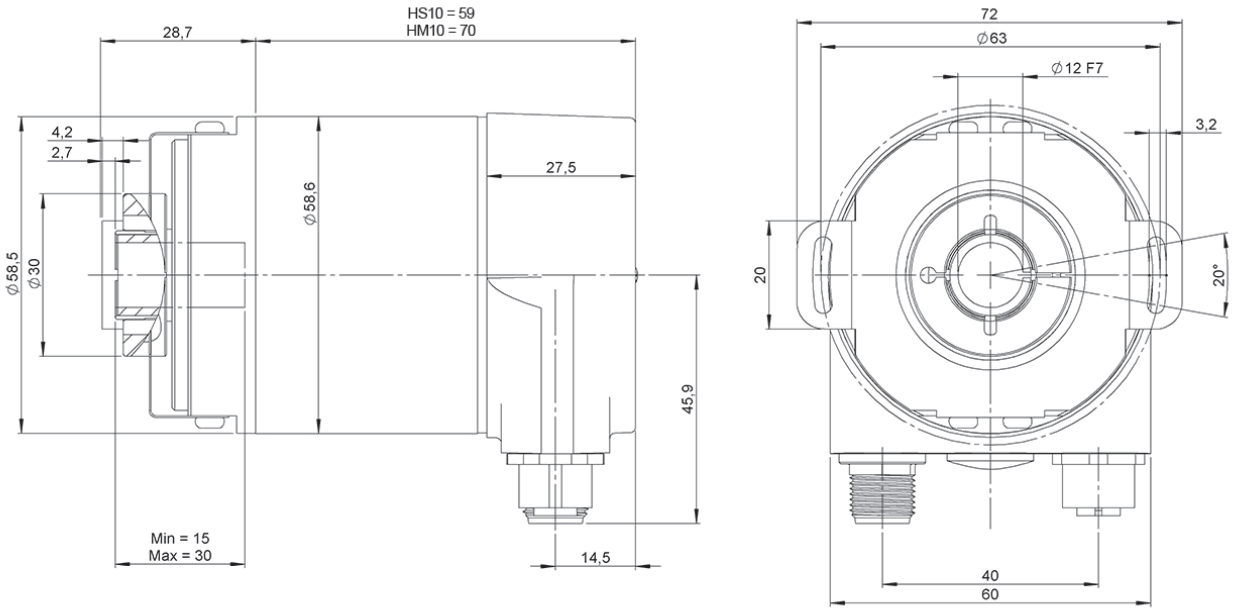

Maßzeichnung Endhohlwelle Typ 4, Anschluss 2

BESTELLSCHLÜSSEL

Bestellschlüssel Beispiel: HS10-4322-13 | HM10-4422-1312

Baureihe	Flansch	Endhohlwelle	Schnittstelle	Anschlüsse	Singleturn-Auflösung	Multiturn-Auflösung	Sonder-ausführung
HS10/HM10 -	☐	☐	☐	☐	- ☐☐	☐☐	. ☐☐
HS10. Singleturn **HM10.** Multiturn	**4.** Endhohlwelle	**3.** Ø 10 mm **4.** Ø 12 mm	**2.** CANOpen	**2.** 2 x M12 Stecker	bis 16 Bit (Standard: 13 Bit)	bis 14 Bit (Standard: 12 Bit)	

Bestellen Sie Ihre Referenz- Datei Step 3D

info@encoderhohner.com

Service verfügbar in 24 Std

TECHNISCHE EIGENSCHAFTEN

Materialien	Gehäuse: Aluminium Flansch: Aluminium Welle: Edelstahl
Lager	Kugellager
Durchmesser Endhohlwelle	10 oder 12 mm
Mechanisch zulässige maximale Drehzahl	≤ 12000 U/min^{-1}
Schutzart gemäß DIN EN 60529	IP65
Trägheitsmoment des Rotors	≤ 30 gcm²
Anlaufmoment bei 20°C (68°F)	≤ 0,03 Nm
Gewicht ca.	475 g
Betriebstemperatur	-40°C bis +85°C
Temperaturgradienten	-40°C bis +85°C
Relative Luftfeuchte	98% RH, ohne Betauung
Vibration gemäß DIN EN 60068-2-6	100 m/s² (10Hz...1000Hz)
Schock gemäß DIN EN 60068-2-27	1000 m/s² (6ms)
Anschlüsse	2 x M12 Stecker **Gegenstecker nicht mit enthalten**

SCHNITTSTELLE

	CANopen
Profil	DS-406
Programmierfunktionen	Auflösung, Preset, 2 Endschalter, 8 CAMS, Baudrate, CAN-Identifier, Bootloader, Übertragungsmodi (Polled, Cyclic, Sync)
Manuelle Funktionen	Adresswahlschalter 0...99 und Abschlusswiderstand (mit Anschlusshaube)
Ausstattung	Rundachse
Übertragungsrate	min. 20 kBaud max. 1 MBaud
Schnittstellen Zykluszeit	≥ 1 ms

ELEKTRISCHE DATEN

Ausgangstreiber	Empfänger (ISO 11898), galvanisch getrennt mittels Optokopplern
Versorgungsspannung	10...30 VDC
Stromaufnahme	≤ 230 mA (10 VDC) ≤ 100 mA (24 VDC)
Leistungsaufnahme	≤ 2.5 W
Anlaufzeit	< 250 ms
Singleturn-Auflösung	bis 16 Bit
Multiturn-Auflösung	bis 14 Bit
Genauigkeit (INL)	±0.0220° (14 – 16 Bit) ±0.0439° (≤13 Bit)
Referenz	Binär
Kurzschlußschutz	Ja
Verpolungsschutz	Ja
EMC: Störaussendung	DIN EN 61000-6-4
EMC: Störfestigkeit	DIN EN 61000-6-2
MTTF	13,5 Jahre

ANSCHLÜSSE

Gegenstecker nicht mit enthalten

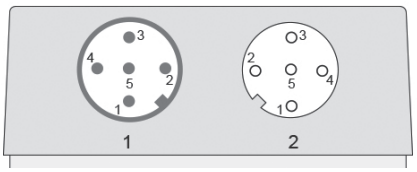

	M12 5p Stecker A-kodiert	M12 5p Buchse A-kodiert
VCC	2	2
GND	3	3
CAN High	4	4
CAN Low	5	5
CAN GND	1	1

ZUBEHÖR

90.9550
M12 5p
Buchse

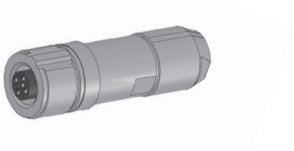

90.9551
M12 5p
Stecker

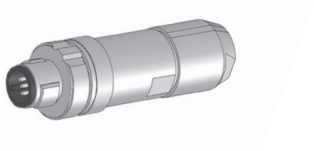

HS10-HM10-Canopen_DE_01 02/22 Irrtümer und Änderungen vorbehalten.
Alle Rechte vorbehalten © Hohner Automation SL