KUNDENSPEZIFISCHE
LÖSUNGEN

Neue Lösungen für die Drehgeber Montage

BAUREIHE **MR**

BAUREIHE **MIE**

hohner AUTOMATION

www.encoderhohner.com

MAGNETISCHER INKREMENTAL-DREHGEBER

BAUREIHE **MR**

Integrierte Montage

- Für Applikationen unter erschwerten Bedingungen
- Einfache Montage zwischen Motor und Getriebe
- Geschützt und kompakt

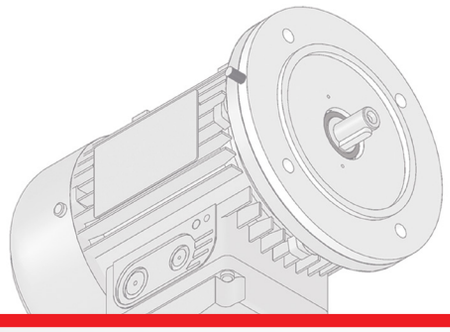

BAUREIHE **MIE**

Kompakt & Berührungslos

- Einfache Montage unter der Lüfterhaube
- Magnet-Installation auf der Motorwelle
- Kompakte Abmessungen (14mm)

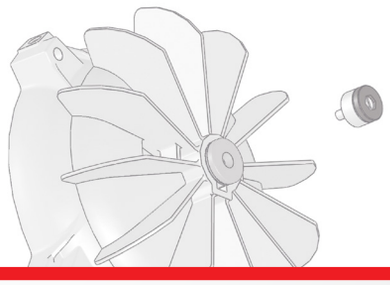

IP 67

Hohner Automation ist Ihr Partner für Projekte nach Maß. Ob in der Serie oder bei Sonderprojekten, bei Kleinserien oder Muster. Wir bauen Ihren Drehgeber!