BAUREIHE CM10 PAR

MULTITURN ABSOLUT DREHGEBER PARALLEL

- Parallel
- Singleturn-Auflösung bis 13 Bit
- Multiturn-Auflösung bis 25 Bit
- Baugröße 58,5 mm
- Vollwelle Ø 6, 10 oder 12 mm
- Schutzart IP65 gemäß DIN EN 60529
- Kabelanschluss (verschiedene Kabellängen verfügbar)

Optischer Drehgeber | Absolut-Drehgeber | Große Tragfähigkeit der Welle | Vibrations- und Schock-beständig | Schutzart IP65 | Betriebs-temperatur | Schnelle Lieferung

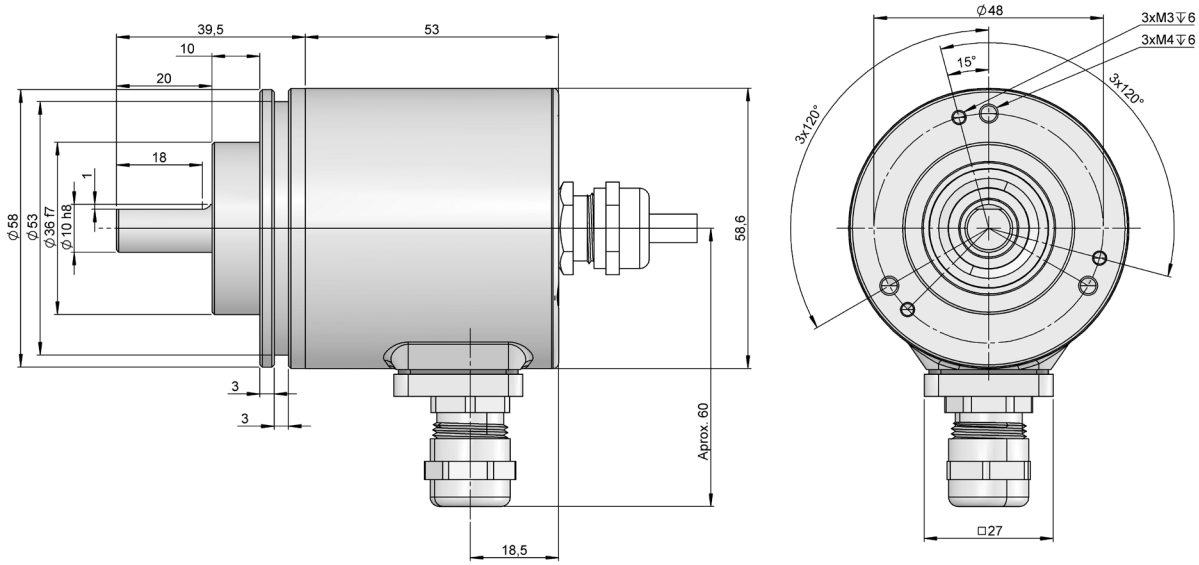

Maßzeichnung Vollwelle Typ 1, Anschluss 12

BESTELLSCHLÜSSEL

Bestellschlüssel Beispiel: CM10-PAR-121312-1212

Bau-reihe	Schnitt-stelle	Flansch	Vollwelle	Schutzart IP	Code	Anschlüsse	Singleturn-Auflösung	Multiturn-Auflösung	Sonder-ausführung
CM10 -	PAR -	□	□	□	□	□□	-□□	□□	.□□
		1. Campling **2.** Synchro (90.1102) **3.** Quadrat-flansch (90.1005)	**1.** Ø 6x10 mm **2.** Ø 10x20 mm **8.** Ø 12x20 mm	**1.** IP65 **(*)**	**1.** Binär CW **3.** Gray CW	**11.** Kabel axial **12.** Kabel radial **(*)**	**12.** 12 Bit **13.** 13 Bit **(*)**	**12.** 12 Bit **(*)**	

(*) Andere Optionen verfügbar, auf Anfrage

Bestellen Sie Ihre Referenz- Datei Step 3D

info@encoderhohner.com

Service verfügbar in 24 Std

BAUREIHE CM10 PAR

MULTITURN ABSOLUT DREHGEBER

PARALLEL

TECHNISCHE EIGENSCHAFTEN

Materialien	Gehäuse: Stahl Flansch: Aluminium Welle: Edelstahl
Lager	Kugellager
Lagerlebensdauer	$55 \cdot 10^8$ U/min^{-1}
Wellendurchmesser	6, 10 oder 12mm
Mechanisch zulässige maximale Drehzahl	12000 U/min^{-1}
Schutzart gemäß DIN EN 60529	IP65
Trägheitsmoment des Rotors	30 gcm²
Anlaufmoment bei 20°C (68°F)	≤ 3 Ncm
Zulässige Wellebelastung, axial	40 N
Zulässige Wellebelastung, radial	110 N
Gewicht ca.	0,3 Kg
Betriebstemperatur	-30°C bis +70°C
Vibration	100 m/s² (10Hz...1000Hz)
Schock	1000 m/s² (6ms)
Anschlüsse	2-Meter-Kabel oder Stecker (verschiedene Kabellängen verfügbar) Gegenstecker nicht im Lieferumfang enthalten

AUSGANGSSIGNALE

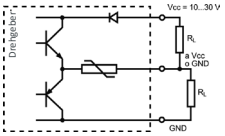

AUSGANGSSTUFE	**Push-Pull**
Bestellschlüssel Auswahl	*3*
Versorgungsspannung	10...30 VDC
Maximalverbrauch	150 mA
Zulässige Last / Kanal	±30 mA
Signalpegel “Low”	VOL < 2.5 VDC
Signalpegel “High”	VOH > VCC - 3V
Frequenz	200 kHz

ELEKTRISCHE DATEN

Schnittstelle	Parallel
Code	Binär Gray
Singleturn-Auflösung	bis 8192 positionen (13 Bit)
Multiturn-Auflösung	bis 4096 Umdrehungen (12 Bit)
Genauigkeit	±0.0439º
Sonder Optionen	Drehrichtung

ANSCHLÜSSE

	Kabel		
GND	Gelb - Rosa	Bit 11	Grau - Rosa
VCC	Rosa - Grau	Bit 12	Blau - Rot
Latch	Grau - Grün	Bit 13	Weiß - Grün
Nullsetzung	Braun - Schwarz	Bit 14	Braun - Grün
Complement	Gelb - Grau	Bit 15	Weiß - Gelb
Bit 1	Weiß	Bit 16	Gelb - Braun
Bit 2	Braun	Bit 17	Weiß - Grau
Bit 3	Grün	Bit 18	Grau - Braun
Bit 4	Gelb	Bit 19	Weiß - Rosa
Bit 5	Grau	Bit 20	Rosa - Braun
Bit 6	Rosa	Bit 21	Weiß - Blau
Bit 7	Blau	Bit 22	Braun - Blau
Bit 8	Rot	Bit 23	Weiß - Rot
Bit 9	Schwarz	Bit 24	Braun - Rot
Bit 10	Violett	Bit 25	Weiß - Schwarz

MECHANISCHE ABMESSUNGEN

Flansch 2
90.1102

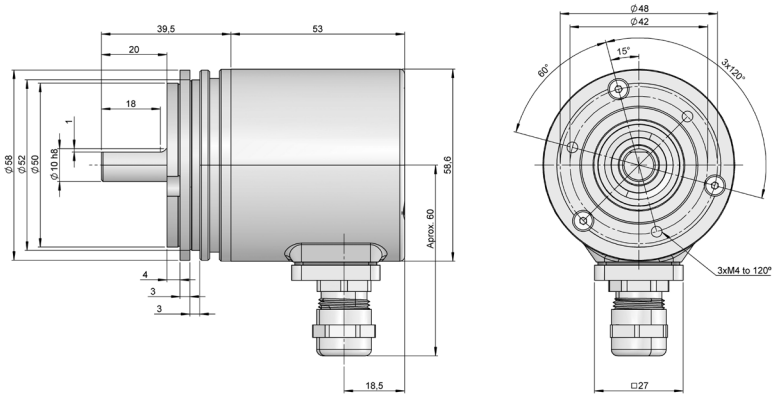

Flansch 3
90.1005

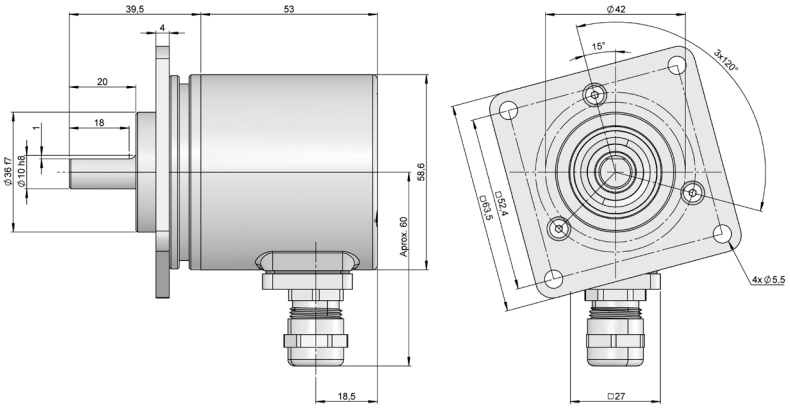

CM10PAR-Parallel_DE_01 03/23 Irrtümer und Änderungen vorbehalten.
Alle Rechte vorbehalten © Hohner Automation SL