BAUREIHE HM10 PAR

MULTITURN ABSOLUT DREHGEBER PARALLEL

- Parallel
- Singleturn-Auflösung bis 13 Bit
- Multiturn-Auflösung bis 25 Bit
- Baugröße 58,5 mm
- Vollwelle Ø 10 oder 12 mm
- Schutzart IP65 gemäß DIN EN 60529
- Kabelanschluss (verschiedene Kabellängen verfügbar)

Optischer Drehgeber | Absolut-Drehgeber | Vibrations- und Schock-beständig | Schutzart IP65 | Betriebs-temperatur | Schnelle Lieferung

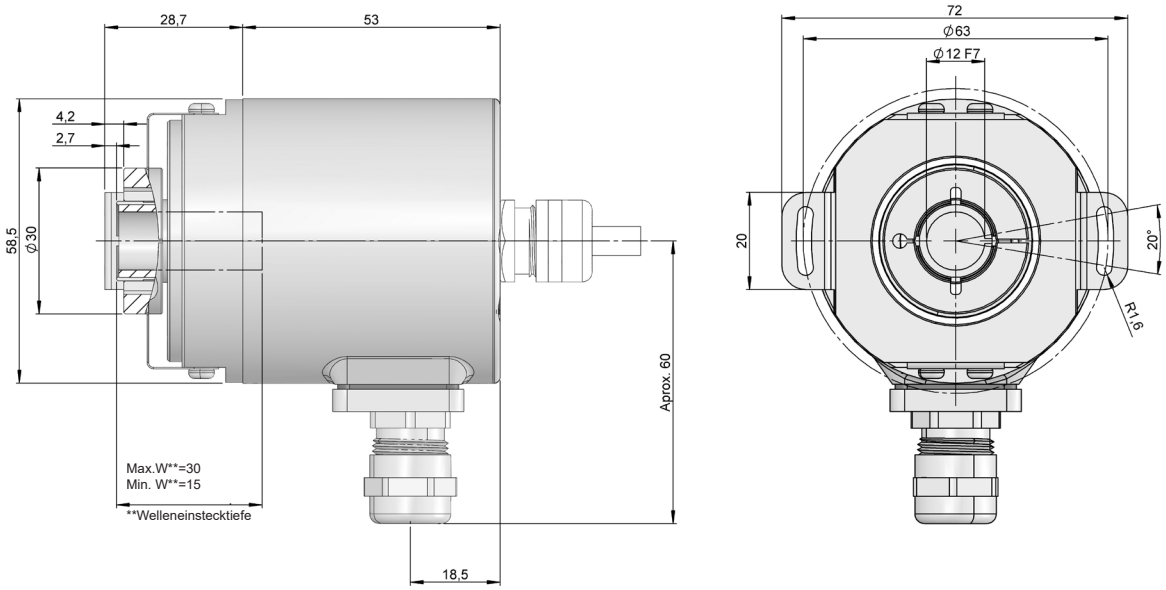

Maßzeichnung Vollwelle Typ 4, Anschluss 12

BESTELLSCHLÜSSEL

Bestellschlüssel Beispiel: HM10-PAR-341311-1212

Bau-reihe	Schnitt-stelle	Flansch	Endhohlwelle	Schut-zart IP	Code	Anschlüsse	Singleturn-Auflösung	Multiturn-Auflösung	Sonder-ausfüh-rung
HM10 -	PAR -	☐	☐	☐	☐	☐☐	- ☐☐	☐☐	. ☐☐
		3. Drehmo-mentstütze	**3.** Ø 10 mm **4.** Ø 12 mm	**1.** IP65 **(*)**	**1.** Binär CW **3.** Gray CW	**11.** Kabel axial **12.** Kabel radial **(*)**	**12.** 12 Bit **13.** 13 Bit **(*)**	**12.** 12 Bit **(*)**	

(*) Andere Optionen verfügbar, auf Anfrage

Bestellen Sie Ihre Referenz- Datei Step 3D

info@encoderhohner.com

Service verfügbar in 24 Std

BAUREIHE HM10 PAR

MULTITURN ABSOLUT DREHGEBER

PARALLEL

TECHNISCHE EIGENSCHAFTEN

Materialien	Gehäuse: Stahl Flansch: Aluminium Welle: Edelstahl
Lager	Kugellager
Befestigungssysteme	Drehmomentstütze
Wellenbefestigung	Klemmring
Maximaler zulässiger Versatz axial / radial	Statisch ±0.3 mm / ± 0.5 mm; Dynamisch ±0.1 mm / ± 0.2 mm
Durchmesser Endhohlwelle	10 oder 12 mm
Mechanisch zulässige maximale Drehzahl	12000 U/min^{-1}
Schutzart gemäß DIN EN 60529	IP65
Trägheitsmoment des Rotors	30 gcm²
Anlaufmoment bei 20°C (68°F)	≤ 3 Ncm
Gewicht ca.	0,3 Kg
Betriebstemperatur	-30°C bis +70°C
Vibration	100 m/s² (10Hz...1000Hz)
Schock	1000 m/s² (6ms)
Anschlüsse	2-Meter-Kabel oder Stecker (verschiedene Kabellängen verfügbar) Gegenstecker nicht im Lieferumfang enthalten

AUSGANGSSIGNALE

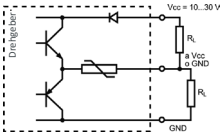

AUSGANGSSTUFE	**Push-Pull**
Bestellschlüssel Auswahl	*3*
Versorgungsspannung	10...30 VDC
Maximalverbrauch	150 mA
Zulässige Last / Kanal	±30 mA
Signalpegel “Low”	VOL < 2.5 VDC
Signalpegel “High”	VOH > VCC - 3V
Frequenz	200 kHz

ELEKTRISCHE DATEN

Schnittstelle	Parallel
Code	Binär Gray
Singleturn-Auflösung	bis 8192 positionen (13 Bit)
Multiturn-Auflösung	bis 4096 Umdrehungen (12 Bit)
Genauigkeit	±0.0439º
Sonder Optionen	Drehrichtung

ANSCHLÜSSE

	Kabel		
GND	Gelb - Rosa	Bit 11	Grau - Rosa
VCC	Rosa - Grün	Bit 12	Blau - Rot
Latch	Grau - Grün	Bit 13	Weiß - Grün
Nullsetzung	Braun - Schwarz	Bit 14	Braun - Grün
Complement	Gelb - Grau	Bit 15	Weiß - Gelb
Bit 1	Weiß	Bit 16	Gelb - Braun
Bit 2	Braun	Bit 17	Weiß - Grau
Bit 3	Grün	Bit 18	Grau - Braun
Bit 4	Gelb	Bit 19	Weiß - Rosa
Bit 5	Grau	Bit 20	Rosa - Braun
Bit 6	Rosa	Bit 21	Weiß - Blau
Bit 7	Blau	Bit 22	Braun - Blau
Bit 8	Rot	Bit 23	Weiß - Rot
Bit 9	Schwarz	Bit 24	Braun - Rot
Bit 10	Violett	Bit 25	Weiß - Schwarz

HM10PAR-Parallel_DE_01 03/23 Irrtümer und Änderungen vorbehalten.
Alle Rechte vorbehalten © Hohner Automation SL