SERIE HM10 PAR

ENCODER ABSOLUTO MULTIVUELTA PARALELO

- Paralelo
- Resolución monovuelta hasta 13 bits
- Resolución multivuelta hasta 25 bits
- Diámetro exterior 58,5 mm
- Eje de Ø 10 o 12 mm
- Clase de protección IP65 según DIN EN 60529
- Conexión cable (disponible cualquier longitud de cable)

Encoder óptico | Encoder absoluto | Resistente a vibración y choque | IP65 | Rango de temperatura | Entrega rápida

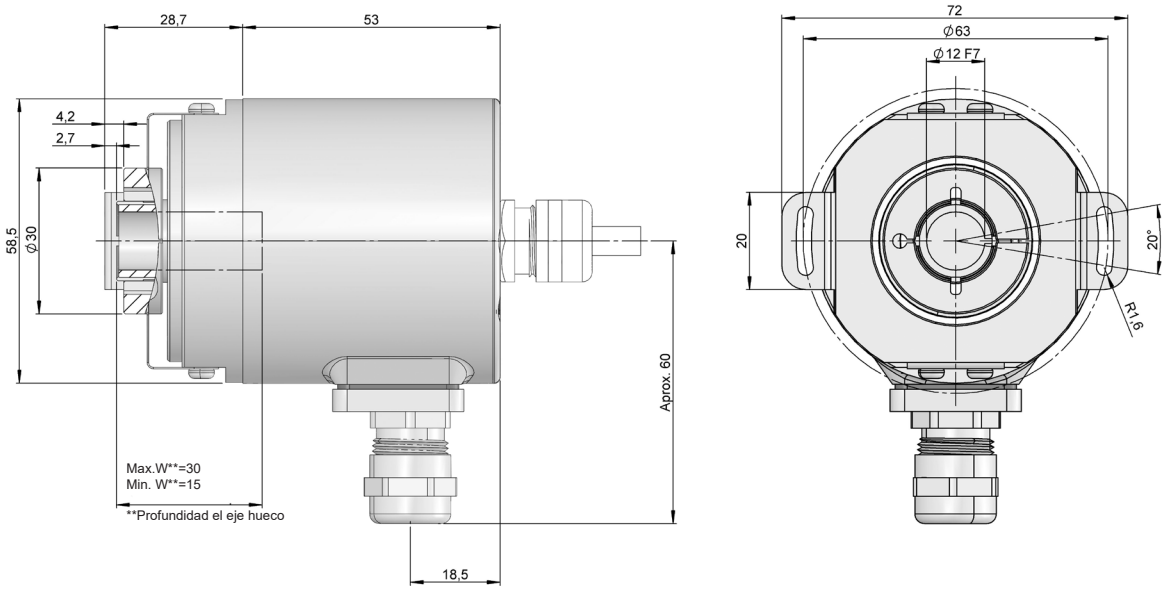

Dibujo eje tipo 4, conexión tipo 12

REFERENCIA

Ejemplo de referencia: HM10-PAR-341311-1212

Serie	Interface	Brida	Eje Semi-Hueco	IP	Código	Conexión	Resolución monovuelta	Resolución multivuelta	Ejecución Especial
HM10 -	PAR -	☐	☐	☐	☐	☐☐	- ☐☐	☐☐	. ☐☐
		3. brida flexible	**3.** Ø 10 mm **4.** Ø 12 mm	**1.** IP65 **(*)**	**1.** Binario horario **3.** Gray horario	**11.** Cable axial **12.** Cable radial **(*)**	**12.** 12 bits **13.** 13 bits **(*)**	**12.** 12 bits **(*)**	

(*) Otras opciones disponibles, bajo solicitud

Solicite el Step file 3D de su referencia

info@encoderhohner.com

servicio disponible en 24h

CARACTERÍSTICAS MECÁNICAS

Materiales	Cuerpo: Acero Brida: Aluminio Eje: Acero inoxidable
Rodamientos	De bolas
Fijación del cuerpo	Brida flexible
Fijación del eje	Abrazadera
Desalineamiento permitido axial / radial	Estático ±0.3 mm / ± 0.5 mm; Dinámico ±0.1 mm / ± 0.2 mm
Diámetro eje semi-hueco	10 o 12 mm
Nº máx. rev. permisible mecánicamente	12000 rpm
Protección contra polvo y salpicaduras según DIN EN 60529	IP65
Momento de inercia del rotor	30 gcm²
Par de arranque a 20°C (68°F)	≤ 3 Ncm
Peso aprox.	0,3 Kg
Rango de temperatura en funcionamiento	-30°C a +70°C
Vibración	100 m/s² (10Hz...1000Hz)
Impacto	1000 m/s² (6ms)
Conexión axial o radial	Cable 2 metros o conector industrial (disponible cualquier longitud de cable) Conector hembra no incluido

SEÑALES DE SALIDA

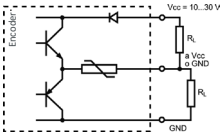

CIRCUITO DE SALIDA	**Push-Pull**
Código de referencia	*3*
Tensión de alimentación	10...30 VDC
Consumo máximo	150 mA
Capacidad de carga màxima / canal	±30 mA
Nivel de señal “Low”	VOL < 2.5 VDC
Nivel de señal “High”	VOH > VCC - 3V
Frecuencia	200 kHz

CARACTERÍSTICAS ELÉCTRICAS

Interface	Paralelo
Código	Binario Gray
Resolución monovuelta	hasta 8192 puntos por vuelta (13 bits)
Resolución multivuelta	hasta 4096 vueltas (12 bits)
Precisión	±0.0439º
Config. Parámetros	Dirección

CONEXIONADO

	Cable		
GND	Amarillo - Rosa	Bit 11	Gris - Rosa
VCC	Rosa - Verde	Bit 12	Azul - Rojo
Latch	Gris - Verde	Bit 13	Blanco - Verde
Preset	Marrón - Negro	Bit 14	Marrón - Verde
Complement	Amarillo - Gris	Bit 15	Blanco - Amarillo
Bit 1	Blanco	Bit 16	Amarillo - Marrón
Bit 2	Marrón	Bit 17	Blanco - Gris
Bit 3	Verde	Bit 18	Gris - Marrón
Bit 4	Amarillo	Bit 19	Blanco - Rosa
Bit 5	Gris	Bit 20	Rosa - Marrón
Bit 6	Rosa	Bit 21	Blanco - Azul
Bit 7	Azul	Bit 22	Marrón - Azul
Bit 8	Rojo	Bit 23	Blanco - Rojo
Bit 9	Negro	Bit 24	Marrón - Rojo
Bit 10	Lila	Bit 25	Blanco - Negro

HM10PAR-Paralelo_ES_01 03/23 Sujeto a errores y cambios.
Todos los derechos reservados © Hohner Automation SL