SÉRIE HM10 PAR

CODEURS ABSOLUS MULTITOUR PARALLÈLE

- Parallèle
- Résolution monotour jusqu'à 13 bits
- Résolution multitours jusqu'à 25 bits
- Diamètre du Boitier 58,5 mm
- Axe Ø 10 ou 12 mm
- Classe de protection IP65 selon DIN EN 60529
- Connexion par câble (disponible dans n'importe quelle longueur)

Codeur optique | Codeur absolu | Résistant aux vibrations et chocs | IP65 | Plage de température | Livraison express

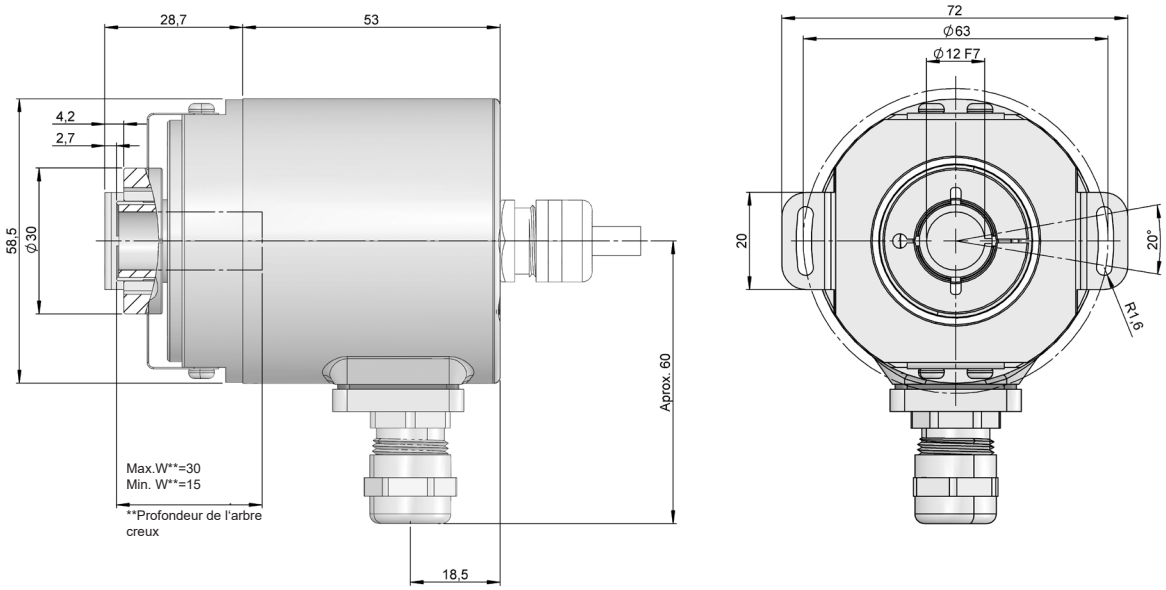

Dessin axe type 4, connectique type 12

RÉFÉRENCE

Exemple de référence: HM10-PAR-341311-1212

Série	Interface	Bride	Axe creux	IP	Code	Connectique	Résolution monotour	Résolution multitours	Exécution spéciale
HM10 -	PAR -	□	□	□	□	□□	- □□	□□	. □□
		3. bride flexible	**3.** Ø 10 mm **4.** Ø 12 mm	**1.** IP65 (*)	**1.** Binaire horaire **3.** Gray horaire	**11.** Câble axiale **12.** Câble radial (*)	**12.** 12 bits **13.** 13 bits (*)	**12.** 12 bits (*)	

(*) D'autres options disponibles, sur demande

Demander le fichier Step 3D de votre référence

info@encoderhohner.com

service disponible en 24h

CARACTÉRISTIQUES MÉCANIQUES

Matériaux	Boîtier: Acier Bride: Aluminium Axe: Acier inoxydable
Roulements	À billes
Fixation du corps	Bride flexible
Fixation de l'axe	Bride de serrage
Mésalignement permissible axial / radial	Statique ±0.3 mm / ± 0.5 mm; Dynamique ±0.1 mm / ± 0.2 mm
Diamètre de l'axe creux	10 ou 12 mm
Vitesse de rotation maximum	12000 rpm
Protection contre la poussière et les éclaboussures, conforme à la norme DIN EN 60529	IP65
Moment d'inertie	30 gcm²
Couple d'entrainement à 20°C (68°F)	≤ 3 Ncm
Poids approximatif	0,3 Kg
Température de fonctionnement	-30°C à +70°C
Vibration	100 m/s² (10Hz...1000Hz)
Choc	1000 m/s² (6ms)
Connexion axiale ou radiale	Câble 2 mètres ou connecteur industriel (autres longueurs de câble disponibles sur demande) Connecteur femelle à commander séparément

SIGNAUX DE SORTIE

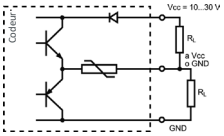

CIRCUIT DE SORTIE	**Push-Pull**
Code de référence	*3*
Tension d'alimentation	10...30 VDC
Consommation maximale	150 mA
Capacité de charge maximale / canal	±30 mA
Niveau du signal "Bas"	VOL < 2.5 VDC
Niveau du signal "Haut"	VOH > VCC - 3V
Fréquence	200 kHz

CARACTÉRISTIQUES ÉLECTRIQUES

Interface	Parallèle
Code	Binaire Gray
Résolution monotour	jusqu'à 8192 positions par tour (13 bits)
Résolution multitours	jusqu'à 4096 tours (12 bits)
Précision	±0.0439º
Paramètres config.	Direction

CONNECTIQUE

	Câble		
GND	Jaune - Rose	Bit 11	Gris - Rose
VCC	Rose - Vert	Bit 12	Bleu - Rouge
Latch	Gris - Vert	Bit 13	Blanc - Vert
Preset	Marron - Noir	Bit 14	Marron - Vert
Complement	Jaune - Gris	Bit 15	Blanc - Jaune
Bit 1	Blanc	Bit 16	Jaune - Marron
Bit 2	Marron	Bit 17	Blanc - Gris
Bit 3	Vert	Bit 18	Gris - Marron
Bit 4	Jaune	Bit 19	Blanc - Rose
Bit 5	Gris	Bit 20	Rose - Marron
Bit 6	Rose	Bit 21	Blanc - Bleu
Bit 7	Bleu	Bit 22	Marron - Bleu
Bit 8	Rouge	Bit 23	Blanc - Rouge
Bit 9	Noir	Bit 24	Marron - Rouge
Bit 10	Violet	Bit 25	Blanc - Noir

HM10PAR-Parallèle_FR_01 03/23 Sujette à erreurs et modifications.
Tous droits réservés © Hohner Automation SL