hohner AUTOMATION

CE

100
100 DUO

Mounting Instructions
Montageanleitung

General Notes (EN)

- Observe the applicable law, directives and standards for use respectively intended use.
- Installation, electrical commissioning or any other maintenance operations at encoder is to be performed by appropriately qualified staff only.
- The expected operating life of the device depends on the ball bearings, which are equipped with a permanent lubrication.
- The storage temperature range of the encoder is between -15°C and +70°C.
- The operating temperature range of the encoder is between -20°C and +80°C (-40..+80°C with Special Customer YT00, or -20..+100°C with Special Customer YT01), measured at the housing.
- EU Declaration of Conformity meeting to the European Directives.
- Maintenance work is not necessary. The device may only be opened as described in this instruction. Alterations of the device are not permitted.
- Damaging the seal on the device invalidates warranty.
- Do not dispose of electrical and electronic equipment in household waste. The product contains valuable raw materials for recycling.

Allgemeine Hinweise (DE)

- Beachten Sie die geltenden Gesetze, Richtlinien und Normen für die Verwendung bzw. den Verwendungszweck.
- Die Installation, elektrische Inbetriebnahme oder sonstige Wartungsarbeiten am Geber dürfen nur von entsprechend qualifiziertem Personal durchgeführt werden.
- DIe zu erwarende Lebensdauer des Gerätes hängt von den Kugellagern ab, die mit einer Dauerschmierung ausgestattet sind.
- Der Lagertemperaturbereich des Gerätes liegt zwischen -15°C bis +70°C.
- Der Betriebstemperaturbereich des Gerätes liegt zwischen -20°C bis +90°C (-40..+80°C mit Sonderausführung YT00, oder -20..+100°C mit Sonderausführung YT01), am Gehäuse gemessen.
- EU-Konformitätserklärung gemäß den europäischen Richtlinien.
- Wartungsarbeiten sind nicht erforderlich. Das Gerät darf nur wie in dieser Anleitung beschrieben geöffnet werden. Am Gerät dürfen keine Veränderungen vorgenommen werden.
- Bei Siegelbruch erlischt die Garantie.
- Gebrauchte Elektro- und Elektronikgeräte dürfen nicht im Hausmüll entsorgt werden. Das Produkte enthält wertvolle Rohstoffe, die recycelt werden können.

Dimensions / Abmessungen

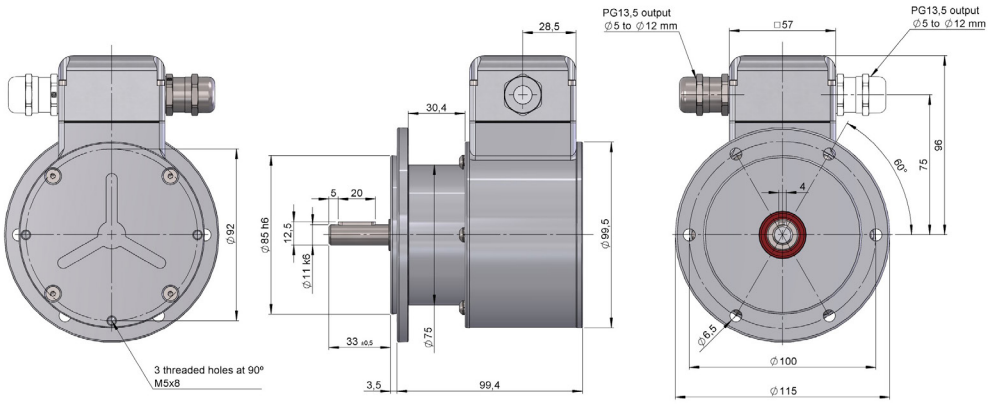

Electrical Safety ⚠

- Turn OFF power supply before connecting the encoder and ensure machinery is stationary.
- Make sure the entire system installation is EMC compliant.
- Electronic parts are sensitive to high voltages:
  - Do not touch plug contatcs or electronic components.
  - Protect output terminals against external voltages.
  - Do not exceed max. operating voltage.
- Dirt penetrating inside the encoder can cause short circuits and damage the sensing system.

Elektrische Sicherheit ⚠

- Schalten Sie die Stromversorgung aus, bevor Sie den Drehgeber anschließen, und stellen Sie sicher, dass die Maschine stillsteht.
- Stellen Sie sicher, dass die gesamte Systeminstallation EMV-konform ist.
- Elektronische Teile sind empfindlich gegen hohe Spannungen:
  - Berühren Sie keine Steckerkontakte oder elektronische Komponenten.
  - Schützen Sie die Ausgangsklemmen vor externen Spannungen.
  - Die maximale Betriebsspannung darf nicht überschritten werden.
- Schmutz kann im Gerät zu Kurzschlüssen und zu Beschädigungen der Abtastung führen.

Mechanical Safety ⚠

- Install the encoder following strictly the installation instructions information.
- Hair and clothes may become tangled in rotating shafts.
- Never restrict the freedom of movement of the encoder. It is essential that the specified clearances and /or angles are observed.
- Delicate equipment; handle with care and not subject the device to force, knocks or shocks.
- All indicated tightening torques are recommended.

Mechanische Sicherheit ⚠

- Installieren Sie den Drehgeber unter strikter Einhaltung der Montageanleitung.
- Haare und Kleidungsstücke können von rotierenden Wellen erfasst werden.
- Die Beweglichkeit des Gerätes niemals einschränken. Die vorgegebenen Abstände und/oder Winkel unbedingt einhalten.
- Starke Erschütterungen wie z.B. Hammerschläge können zur Zerstörung der Abtastung führen.
- Alle angegebenen Anzugsmomente sind einzuhalten.

Included in delivery / Lieferumfang

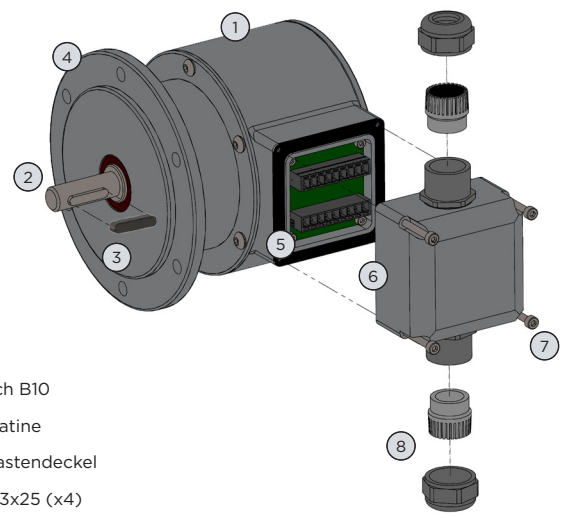

1. Housing / Gehäuse
2. Solid shaft / Vollwelle
3. Shaft key / Passfeder
4. EURO flange B10 / EURO-Flansch B10
5. Connection board / Anschlussplatine
6. Terminal box cover / Klemmenkastendeckel
7. Screw M3x25 (x4) / Schraube M3x25 (x4)
8. Cable gland PG13,5 for cable Ø5..12mm / Kabelverschraubung PG13,5 für Kabel Ø5..12mm

Not included in delivery / Nicht im Lieferumfang enthalten

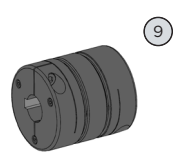

9

Spring disk coupling. Available as accessory
Federscheibenkupplung. Erhältlich als Zubehör
LFA 3437 - LFA 4447 - LFA 3832 - LFA 3850

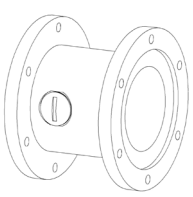

10

Installation fitting
Customized
Anbauvorrichtung
kundenspezifisch

11

Screw M6x16
For installation fitting
Schraube M6x16
Für Anbauvorrichtung

Earthing strap / Erdungsband
00.0003006

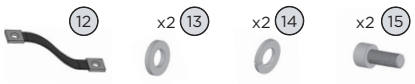

12 — x2 13 — x2 14 — x2 15

95.0008074	95.0004230	95.0000636	95.0004148
200mm	M5	M5	M5x16

Electrical connection / Elektrischer Anschluss

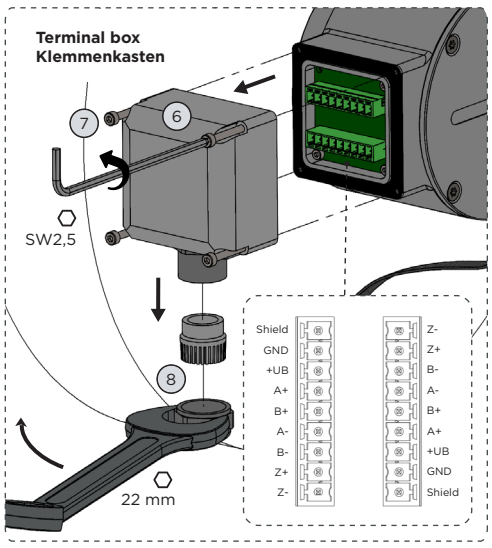

It is recommended to use a threadlocker.
Wir empfehlen, eine Schraubensicherung zu verwenden.

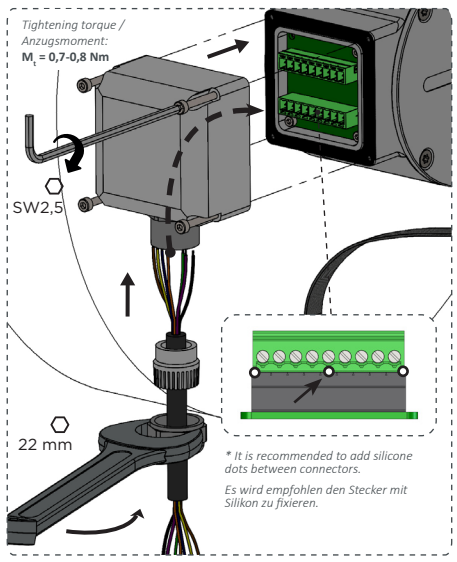

A shielded twisted pair-cable must be used.
Verwenden Sie eine abgeschirmte verdrillte Leitung.

Cable / Kabel 3x2x0,14+2x0,34 standard		Cable / Kabel 5x2x0,14+2x0,34 double-shielded		Cable / Kabel 5x2x0,14+2x0,34 double-shielded halogen-free		Cable / Kabel 5x2x0,14+2x0,34 up to 100°		M12 Connector M12-Stecker 8p CCW		M23 Connector M23-Stecker 12p CW	
Color	Signal	Color	Signal	Color	Signal	Color	Signal	Pin	Signal	Pin	Signal
BK	GND	WH	GND	WH	GND	WH	GND	1	GND	1	GND
RD	VCC	BN	VCC	BN	VCC	BN	VCC	2	VCC	2	VCC
YE	A+	RD	A+	RD	A+	GN	A+	3	A+	3	A+
GN	B+	BK	B+	BK	B+	BU	B+	4	B+	4	B+
BN	A-	BU	A-	BU	A-	YE	A-	5	A-	5	A-
BU	B-	VT	B-	VT	B-	RD	B-	6	B-	6	B-
GY	0+	GY	0+	GY	0+	GY-PK	0+	7	0+	7	0+
OG	0-	PK	0-	PK	0-	RD-BU	0-	8	0-	8	0-
										9	-
										10	-
										11	-
										12	-

It is recommended to mount the device with cable connection facing down-ward.
Wir empfehlen, das Gerät mit der Kabelverbindung nach unten zu montieren.

Mounting Instructions / Montageanleitung

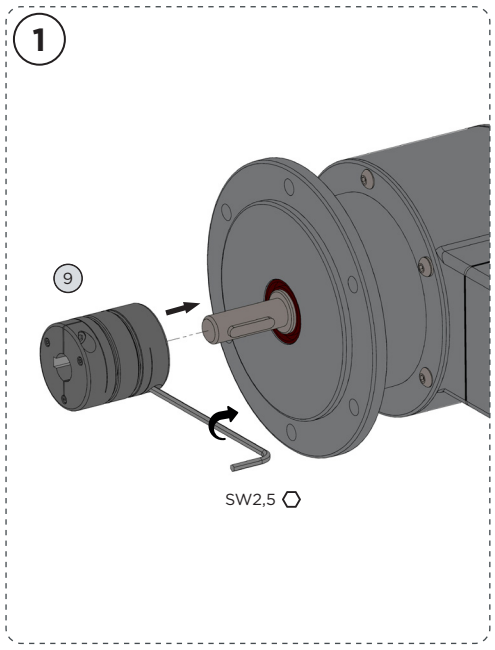

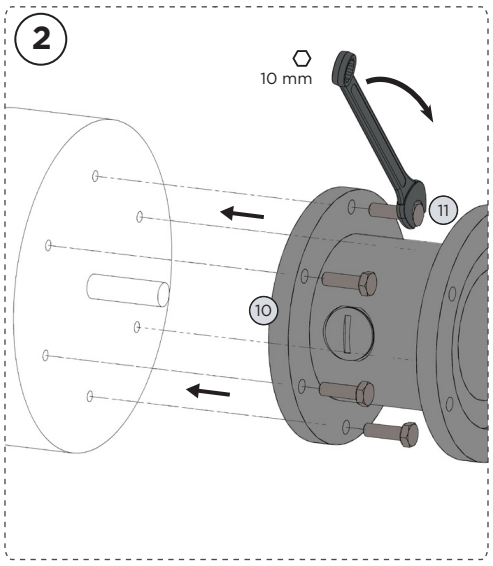

Lubricate drive shaft.
Antriebswelle einfetten.

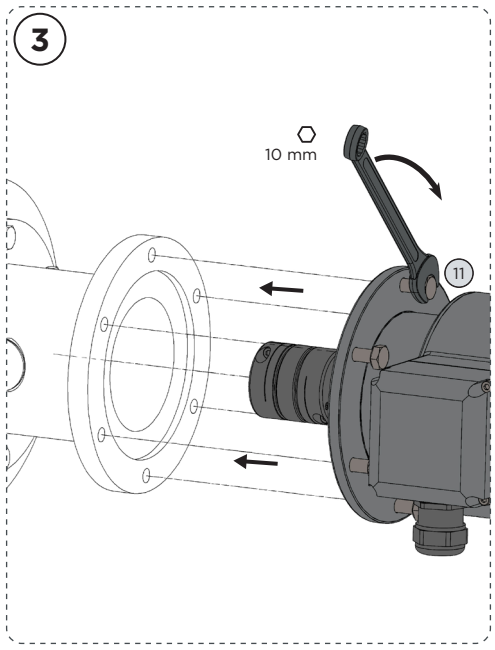

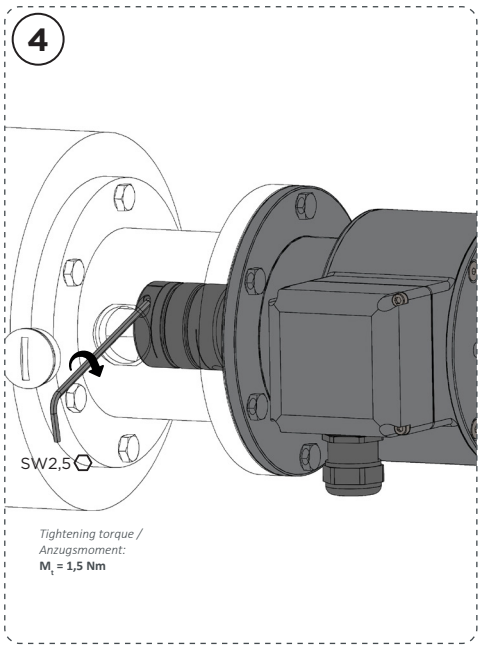

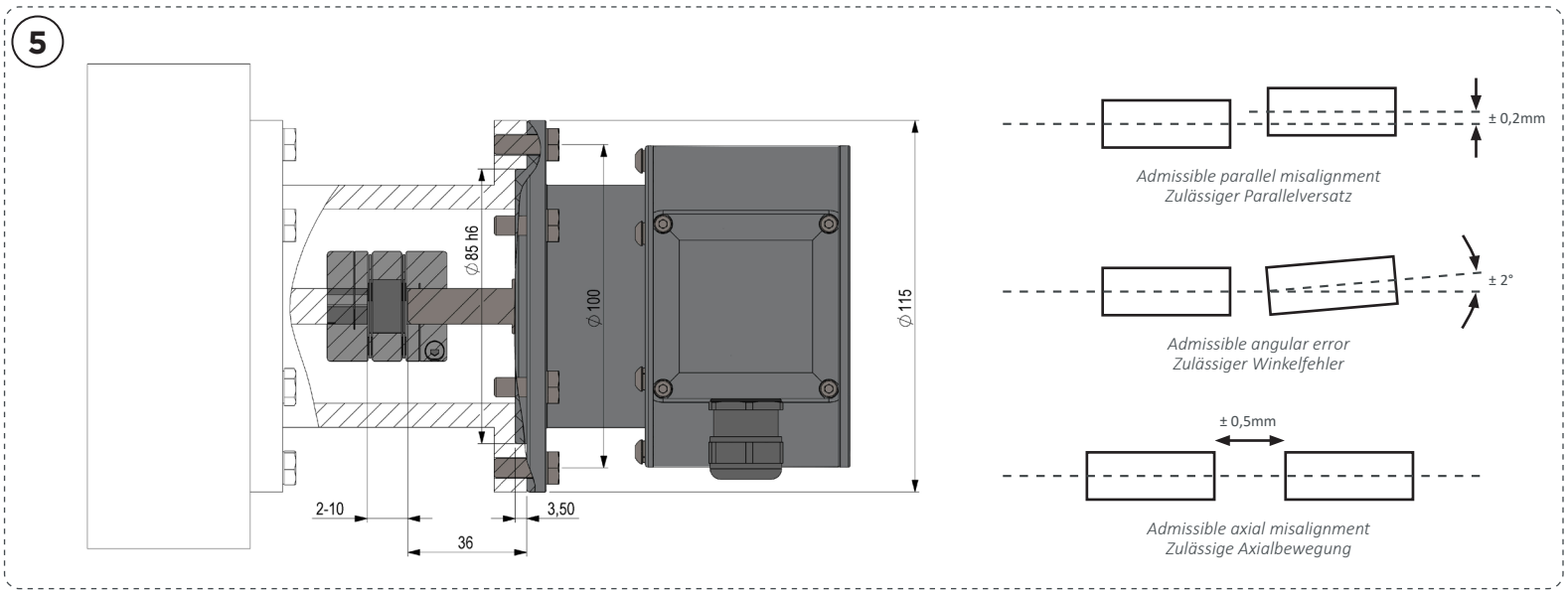

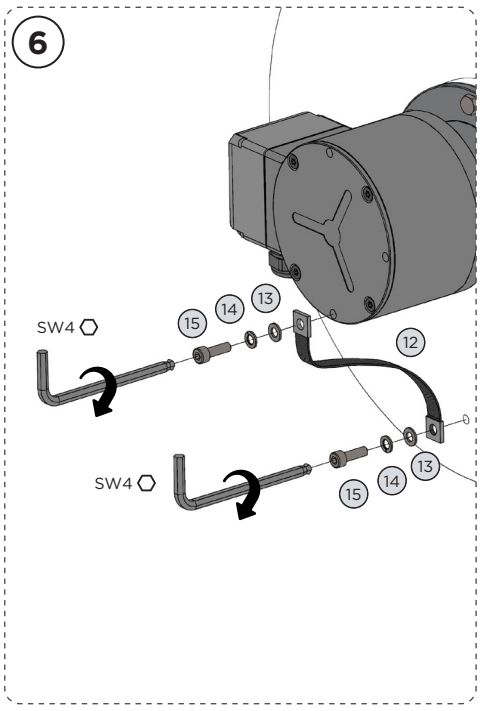

The radial runout of the motor shaft should not exceed 0,2 mm (0,03 mm recommended), if at all possible, to prevent an angle error.
Der Rundlauf der Motorwelle sollte nach Möglichkeit 0,2 mm (0,03 mm empfohlen) nicht überschreiten, um einen Winkelfehler zu vermeiden.

Coupling must be mounted gently. Do not force, due to the risk of damaging the ball bearings.
Die Kupplung muss vorsichtig montiert werden. Keine Gewalt anwenden, da die Gefahr besteht, dass die Kugellager beschädigt werden.
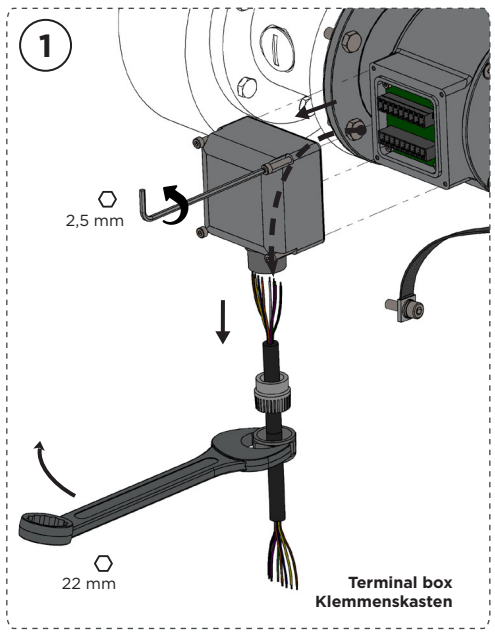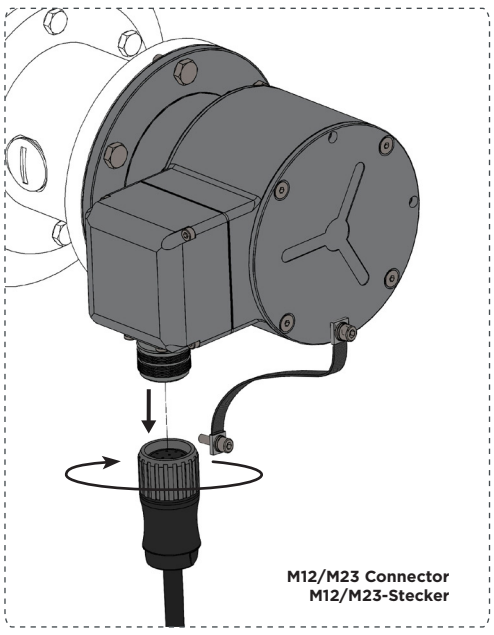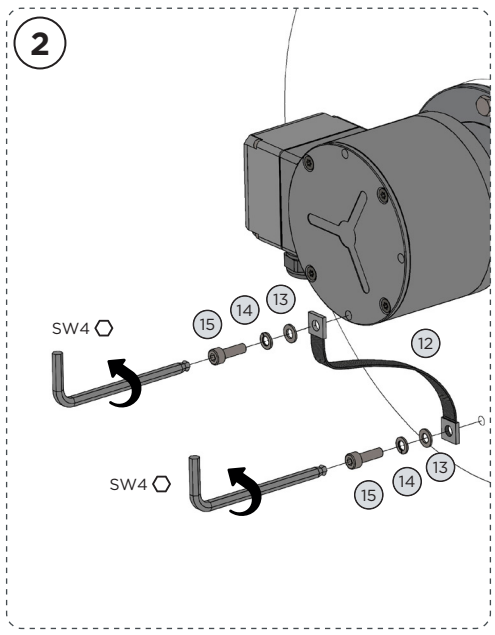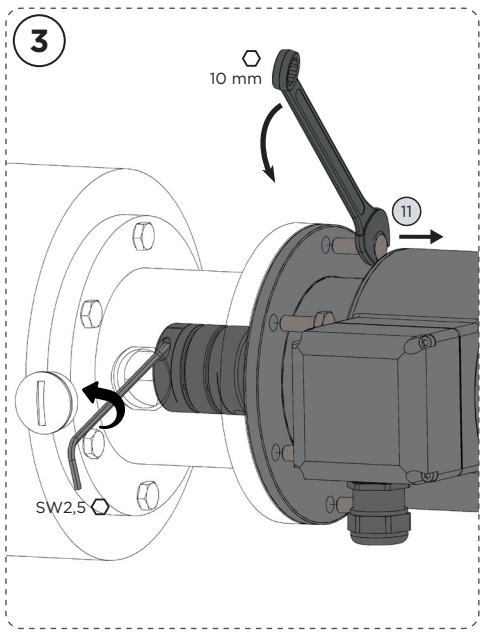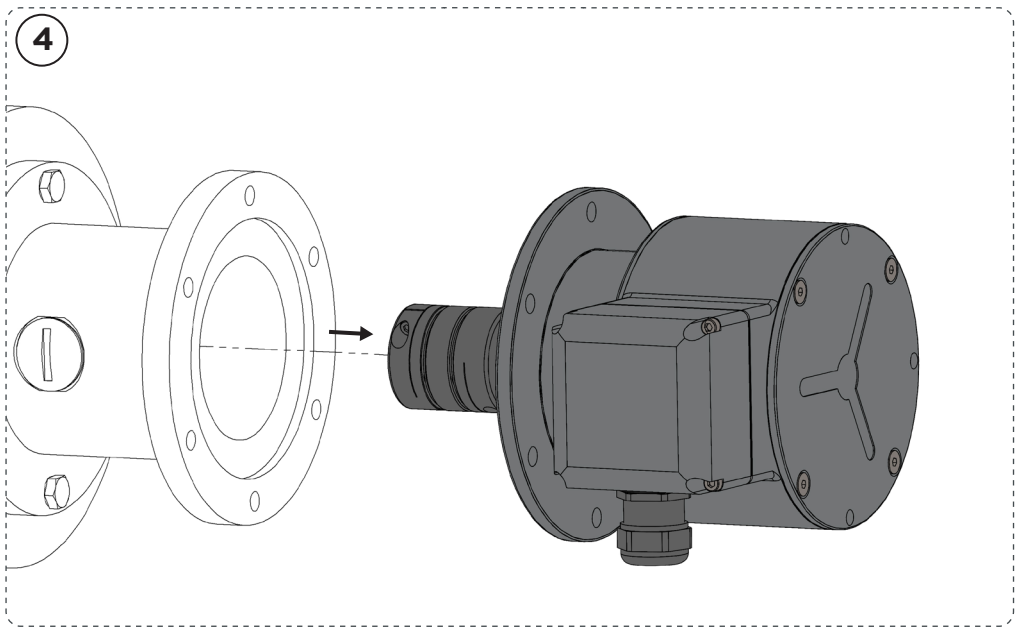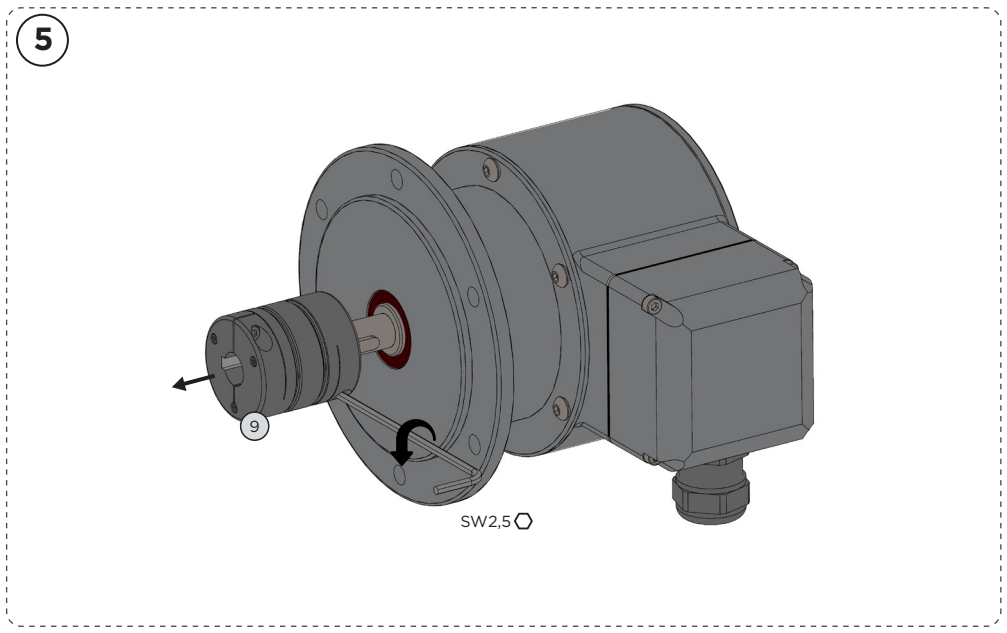
Dismounting Instructions / Anweisungen zum Demontieren