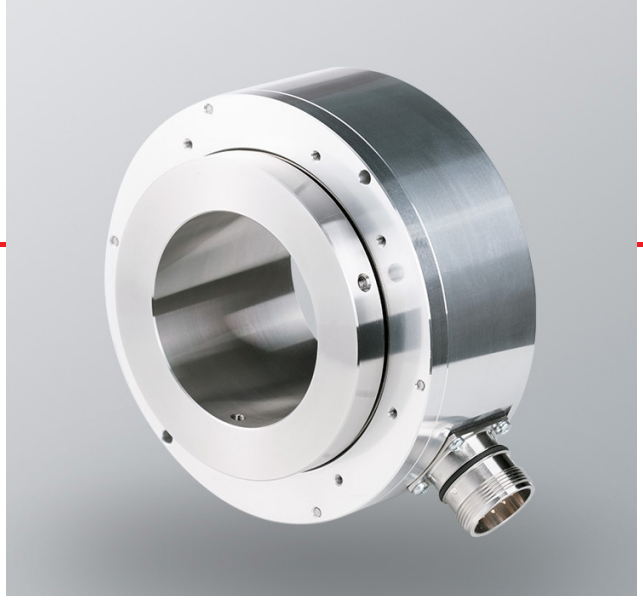

BAUREIHE 120

INKREMENTAL-DREHGEBER MIT DURCHGANGSHOHLWELLE FÜR INDUSTRIEANWENDUNGEN

- **Auflösung bis 40.000 Impulse pro Umdrehung**
- **Baugröße 120 mm**
- **Durchgangshohlwelle von Ø 45 bis 65 mm**
- **Schutzart IP65 gemäß DIN EN 60529**
- **Wellenbefestigung mit madenschrauben A-Seitig**
- **Geberbefestigung mit Drehmomentstütze**
- **Kabelanschluss (verschiedene Kabellängen verfügbar) oder Stecker M23**

Optischer Drehgeber | Inkremental Drehgeber | Große Tragfähigkeit der Welle | Vibrations- und Schock-beständig | Schutzart IP65 | Schnelle Lieferung

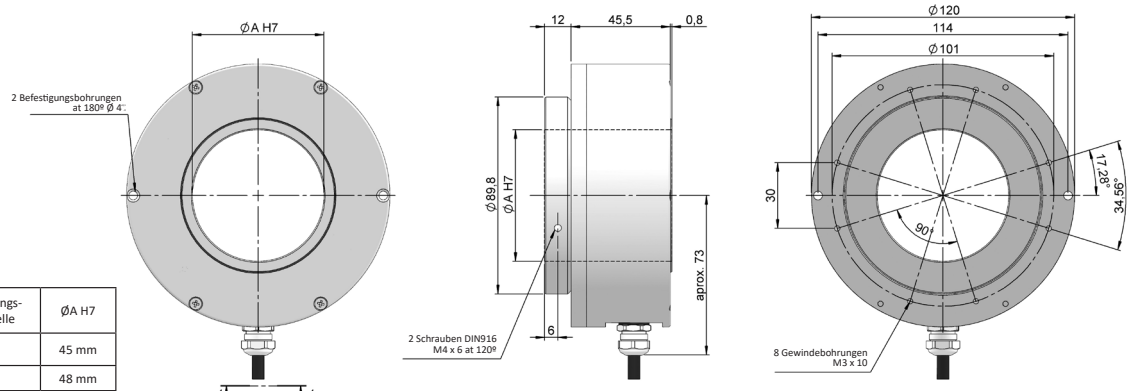

Durchgangs-hohlwelle	ØA H7
45	45 mm
48	48 mm
50	50 mm
55	55 mm
60	60 mm
65	65 mm

Maßzeichnung Durchgangshohlwelle Mechanische Optionen Typ 1 Anschluss 1

BESTELLSCHLÜSSEL

Bestellschlüssel Beispiel: 120-145120-2500

Baureihe	Mechanische Option	Durchgangs-hohlwelle	Ausgangs-signale	Anschlüsse	Versorgungsspannung / Ausgangsstufe	Impulszahl	Sonder-ausführung
120 -	□	□□	□	□	□ -	□□□□ .	□□□□
	1. Madenschrauben A-Seitig	**45.** Ø 45 mm **48.** Ø 48 mm **50.** Ø 50 mm **55.** Ø 55 mm **60.** Ø 60 mm **65.** Ø 65 mm	**1.** AÃ+BB̃+0Õ **2.** AÃ+BB̃	**1.** Kabel radial **2.** Radial M23 12p CW	**0.** 11...30 VDC / NPN Open collector 11..30 VDC **1.** 11..30 VDC / Line driver differenziell Push-Pull 11..30 VDC **2.** 5 VDC / RS422 5 VDC (kompatibel TTL)		

Bestellen Sie Ihre Referenz- Datei Step 3D

info@encoderhohner.com

Service verfügbar in 24 Std

Drehmomentstütze nicht enthalten, auf Anfrage möglich. Die Drehmomentstütze wird in ausgebauten Zustand geliefert; Einbaumaterial inklusive. Verschiedene Möglichkeiten finden Sie in den Bereichen “DREHMOMENTSTÜTZEN”.

BAUREIHE 120

INKREMENTAL-DREHGEBER MIT DURCHGANGSHOHLWELLE FÜR INDUSTRIEANWENDUNGEN

TECHNISCHE EIGENSCHAFTEN

Materialien	Abdeckung: Aluminium Gehäuse: Aluminium Welle: Edelstahl
Lager	Kugellager
Lagerlebensdauer	$1x10^{10}$ Umdrehungen
Befestigungssysteme	Drehmomentstütze
Wellenbefestigung	Madenschrauben A-Seitig
Durchmesser Durchgangshohlwelle	45, 48, 50, 55, 60 oder 65 mm
Mechanisch zulässige maximale Drehzahl	2700 U/min^{-1}
Schutzart gemäß DIN EN 60529	IP65
Trägheitsmoment des Rotors	≤ 13 Kg cm^2
Anlaufmoment bei 20°C (68°F)	≤ 0,1 Nm
Zulässige Wellebelastung, axial	≤ 60 N
Zulässige Wellebelastung, radial	≤ 80 N
Gewicht ca.	0,7 Kg
Betriebstemperatur	-20°C bis +80°C
Vibration gemäß DIN EN 60068-2-6	100 m/s^2 (10Hz...2000Hz)
Schock gemäß DIN EN 60068-2-27	1000 m/s^2 (6ms)
Anzahl der Impulse pro Umdrehung	40.000
Anschlüsse	2-Meter-Kabel oder Stecker M23 (verschiedene Kabellängen verfügbar) Gegenstecker nicht im Lieferumfang enthalten

AUSGANGSSIGNALE

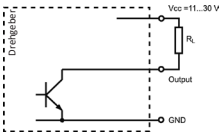

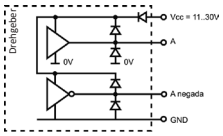

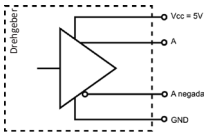

AUSGANGSSTUFE	**NPN Open Collector**	**Push-Pull Differenziell**	**RS422 (TTL-kompatibel)**
Bestellschlüssel Auswahl	*0*	*1*	*2*
Versorgungsspannung	11...30 VDC	11...30 VDC	5 VDC ±5%
Ausgangsspannung	11...30 VDC	11...30 VDC	5 VDC
Stromaufnahme	80 mA	Standard: 85 mA Maximum: 200 mA	Standard: 85 mA Maximum: 200 mA
Zulässige Last / Kanal	40 mA	±30 mA	±20 mA
Signalpegel “Low”	VOL < 0.4 VDC (24 VDC)	VOL < 2.5 VDC	VOL < 0.5 VDC
Signalpegel “High”	VOH > 22 VDC (24 VDC)	VOH > VCC – 3 VDC	VOH > 2.5 VDC
Frequenz	100 kHz	200 kHz	300 kHz
Kurzschlußschutz	Nicht durchgehend	Ja	Ja
Verpolungsschutz	Ja	Ja	Ja
Kanal B ist Kanal A um 90° elektrisch voreilend (rechtsdrehend mit Blick auf die Welle)			

ANSCHLÜSSE

	Kabel 3x2x0,14+2x0,34 95.0008003	**Stecker** M23 12p CW
GND	Schwarz	1
VCC	Rot	2
A	Gelb	3
B	Grün	4
$\tilde{A}$	Braun	5
$\tilde{B}$	Blau	6
0 (Referenz)	Grau	7
$\tilde{0}$	Orange	8

ANSCHLÜSSE

Gegenstecker nicht im Lieferumfang enthalten

Anschlüsse 2
Radial

Wellen-befestigung 2
Madenschrauben
A-Seitig

M23 12p
Steckverbinder
CW

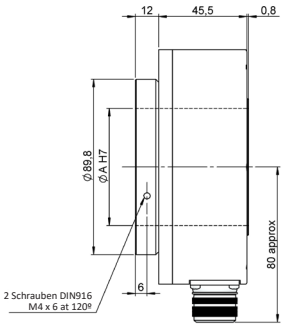

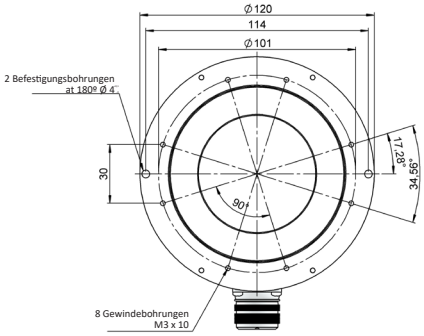

Steckerbuchse
95.0007131

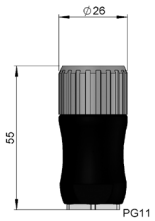

S120_DE_01 03/23 Irrtümer und Änderungen vorbehalten.
Alle Rechte vorbehalten © Hohner Automation SL.