SÉRIE 36

CODEUR INCRÉMENTAL MINIATURE AVEC AXE SORTANT POUR APPLICATIONS INDUSTRIELLES

- Résolution jusqu'à 10.000 impulsions par tour
- Diamètre du Boitier 36,5 mm
- Axe Ø 6 mm
- Classe de protection IP65 selon DIN EN 60529
- Exécutions mécaniques, éléctroniques et optiques sur demande
- Connexion par câble (disponible dans n'importe quelle longueur) ou connecteur industriel M12

Codeur optique | Codeur Incrémental | Codeur miniature | Résistant aux vibrations et chocs | IP65 | Plage de température | Livraison express

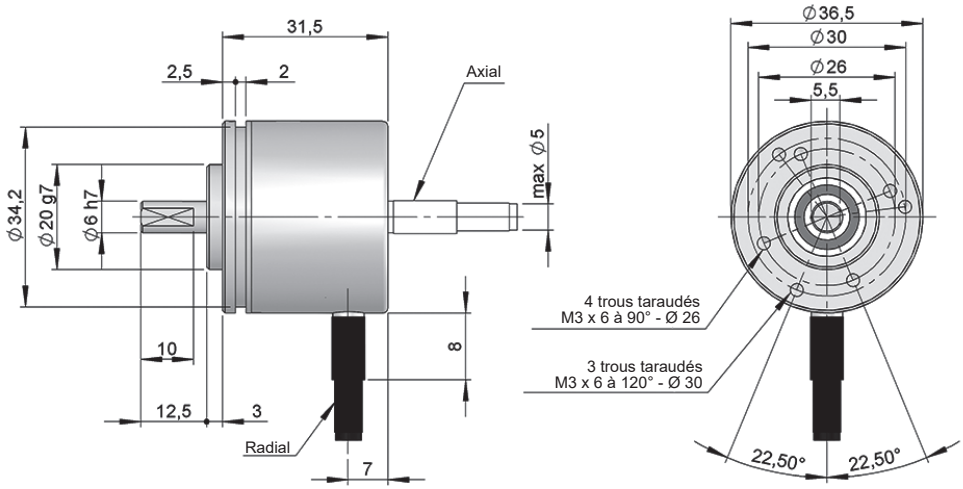

Dessin Standard, connectique type 1/2

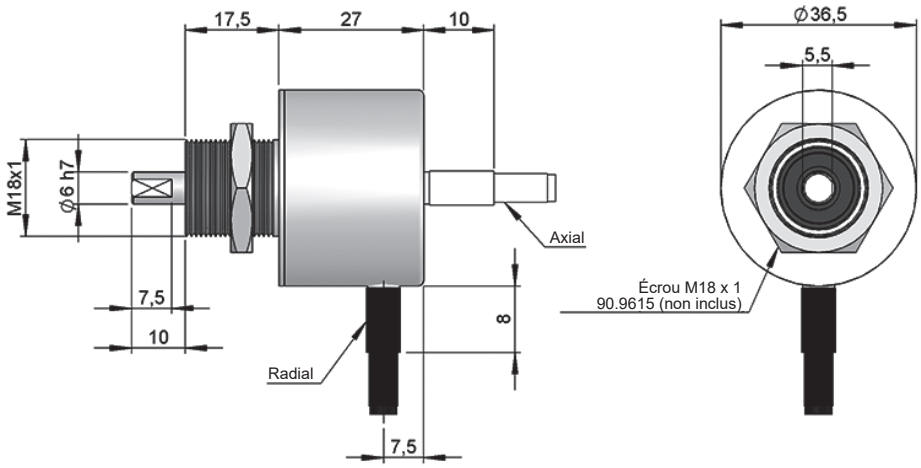

Dessin M18, connectique type 1/2

SÉRIE 36

CODEUR INCRÉMENTAL MINIATURE AVEC AXE SORTANT POUR APPLICATIONS INDUSTRIELLES

RÉFÉRENCE

Exemple de référence: 36-1311-3600

Série	Option mécanique	Signaux de sortie	Connectique	Tension d'Alimentation / Sortie éléctronique	Nombre d'impulsions	Exécution spéciale
36 -	☐	☐	☐	☐ -	☐☐☐☐☐	. ☐☐☐☐
	1. Standard **2.** M18	**2.** A+B **3.** A+B+0 **7.** $A\tilde{A}+B\tilde{B}+0\tilde{0}$ **8.** $A\tilde{A}+B\tilde{B}$	**1.** Câble axiale **2.** Câble radial **3.** Radial M12 8p CCW	**0.** 11...30 VDC / NPN Open collector 11..30 VDC **1.** 11..30 VDC / Line driver différentiel Push-Pull 11..30 VDC **2.** 5 VDC / RS422 5 VDC (compatible TTL)		**RT00.** -40°C

Demander le fichier Step 3D de votre référence

info@encoderhohner.com

service disponible en 24h

CARACTÉRISTIQUES MÉCANIQUES

Matériaux	Couvercle: Aluminium Boîtier: Aluminium Axe: Acier inoxydable
Roulements	À billes
Durée de vie des roulements	$1x10^{10}$ tours
Vitesse de rotation maximum	6000 rpm
Protection contre la poussière et les éclaboussures, conforme à la norme DIN EN 60529	IP 64 - Câble standard IP 65 - Connecteur industriel radial M12 IP 65 - Option de câble radiale avec PG sur demande
Moment d'inertie	2 gcm^2
Couple d'entrainement à 20°C (68°F)	≤ 0,01 Nm
Charge maximale admissible sur l'axe axial	20 N
Charge maximale admissible sur l'axe radial	40 N
Poids approximatif	0,08 Kg
Température de fonctionnement	-20°C à +80°C - Standard -40°C à +80°C - Exécution Spéciale RT00
Tenue aux vibrations conforme à la norme DIN EN 60068-2-6	100 m/s^2 (10Hz...2000Hz)
Tenue aux chocs conforme à la norme DIN EN 60068-2-27	1000 m/s^2 (6ms)
Résolution maximum	10.000
Connexion axiale ou radiale	Câble 2 mètres ou connecteur industriel M12 (autres longueurs de câble disponibles sur demande) Connecteur femelle à commander séparément

SÉRIE 36

CODEUR INCRÉMENTAL MINIATURE AVEC AXE SORTANT POUR APPLICATIONS INDUSTRIELLES

SIGNAUX DE SORTIE

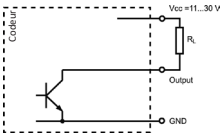

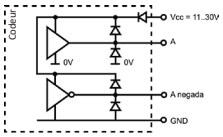

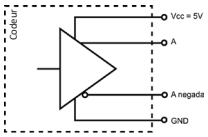

CIRCUIT DE SORTIE	NPN Open Collector	Push-Pull Différentiel	RS422 (TTL compatible)
Code de référence	*0*	*1*	*2*
Tension d'alimentation	11...30 VDC	11...30 VDC	5 VDC ±5%
Sortie de tension	11...30 VDC	11...30 VDC	5 VDC
Consommation	40 mA	Standard: 45 mA Maximum: 150 mA	Standard: 70 mA Maximum: 150 mA
Capacité de charge maximale / canal	40 mA	±30 mA	±20 mA
Longueur du câble admissible	50 m (24 VDC)	100 m	1200 m
Niveau du signal "Bas"	VOL < 0.4 VDC (24 VDC)	VOL < 2.5 VDC	VOL < 0.5 VDC
Niveau du signal "Haut"	VOH > 22 VDC (24 VDC)	VOH > VCC – 3 VDC	VOH > 2.5 VDC
Fréquence	100 kHz	200 kHz	300 kHz
Protection contre les court-circuits	Non permanent	Oui	Oui
Protection contre les inversions de polarité	Oui	Oui	Non

Canal A en avance de 90° électriques par rapport au canal B (vue côté axe, rotation sens horaire)

CONNECTIQUE

	Câble (*) 5x0,14 95.0008051	Connecteur Câble (*) 8x0,14	Connecteur M12 8p anti-horaire
GND	Blanc	Blanc	1
VCC	Marron	Marron	2
A	Vert	Vert	3
B	Jaune	Gris	4
$\tilde{A}$		Jaune	5
$\tilde{B}$		Rose	6
0 (référence)	Gris	Bleu	7
$\tilde{0}$	Gris	Rouge	8

(*) Pour des longueurs de cable supérieures à 2 mètres standard, il est recommandé d'utiliser le câble à paires torsadées 2x2x0,14+1x0,14 (95.0008002) ou 3x2x0,14+2x0,34 (95.0008003). Demander la longueur finale du câble nécessaire pour éviter des jonctions.

EXEMPLES D'ACCESSOIRES

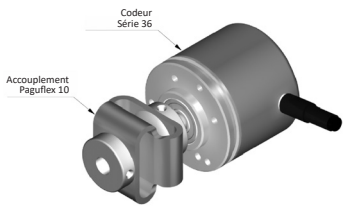

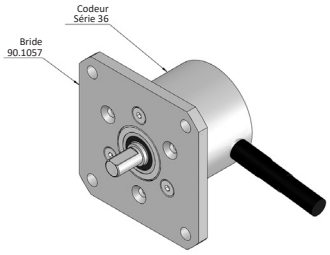

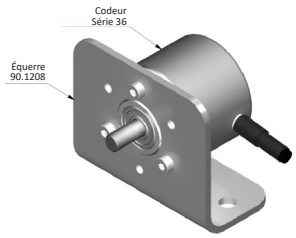

Tous les accessoires sont disponibles dans la section "ACCESSOIRES DE MONTAGE".

DIMENSIONS DE LA CONNECTIQUE EN OPTION

Connecteur femelle à commander séparément

Connectique 3
Radial

M12 8p
Mâle
sens anti-horaire

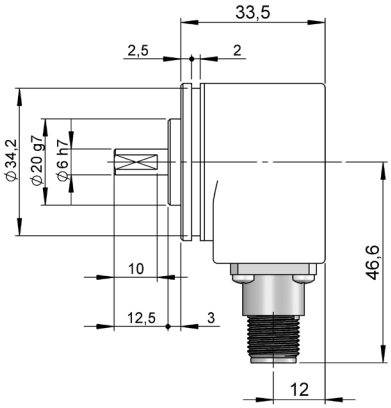

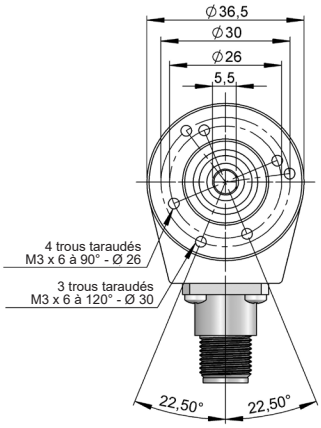

Connecteur femelle
95.0007152

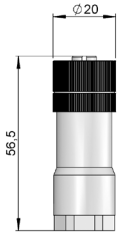

S36_FR_01 06/22 Sujette à erreurs et modifications.
Tous droits réservés © Hohner Automation SL.