SÉRIE 50HI INOX

CODEUR INCRÉMENTAL COMPACT AVEC AXE CREUX POUR APPLICATIONS INDUSTRIELLES EXIGEANTES

- Résolution jusqu´à 5000 impulsions par tour
- Dimensions compactes Ø 55 x 36 mm
- Axe creux Ø 6 mm
- Résistance au brouillard salin selon ISO 9227:2006-10
- Classe de protection IP67 selon DIN EN 60529
- Codeur incrémental robuste en acier inoxydable pour des conditions d´ environnement extrêmes
- Système anti-rotation par bride flexible
- Connexion par câble (autres longueurs de câble disponibles)

Codeur optique | Codeur Incrémental | Compact | Grande capacité de charge sur l´axe | Résistant aux vibrations et chocs | IP67 | Résistance au brouillard salin | Livraison express

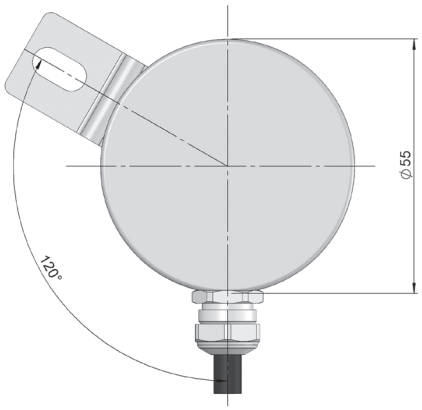

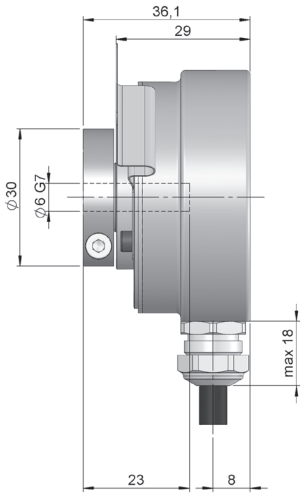

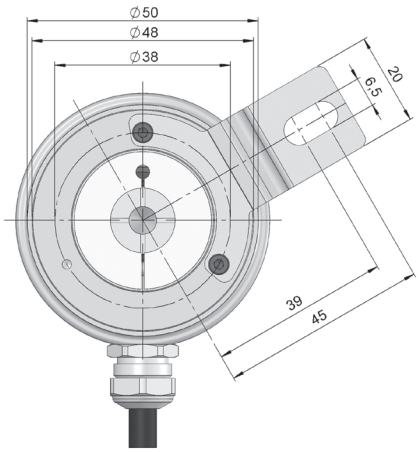

RÉFÉRENCE

Exemple de référence: 50HI-11113-2048

Série	Option mécanique	Axe creux	Signaux de sortie	Connectique	Tension d´Alimentation / Sortie éléctronique	Nombre d´impulsions	Exécution spéciale
50HI -	☐	☐	☐	☐	☐ -	☐☐☐☐	. ☐☐☐☐
	1. Bride de serrage frontale et bride flexible (93.0102086)	1. Ø 6 mm (*)	1. ABZ, $\overline{ABZ}$	1. Câble radial	3. 5...30 VDC / Push-pull		

Demander le fichier Step 3D de votre référence

info@encoderhohner.com

service disponible en 24h

(*) D´autres diamètres d´axe disponibles sur demande.

SÉRIE 50HI INOX

CODEUR INCRÉMENTAL COMPACT AVEC AXE CREUX POUR APPLICATIONS INDUSTRIELLES EXIGEANTES

CARACTÉRISTIQUES MÉCANIQUES

Matériaux	Couvercle: Acier inoxydable AISI304L (1.4307) Boîtier: Acier inoxydable AISI304L (1.4307) Axe: Acier inoxydable AISI304L (1.4307)
Roulements	À billes
Durée de vie des roulements	$1x10^{10}$ tours
Fixation du boîtier	Bride flexible
Mésalignement permissible	±0.5 mm axial, ±0.3 mm radial
Fixation de l´axe	Bride de serrage (Aluminium anodisé 20 µm)
Diamètre de l´axe creux	6 mm (d´autres diamètres d´axe disponibles sur demande)
Vitesse de rotation maximale	6000 rpm
Protection contre la poussière et les éclaboussures, conforme à la norme DIN EN 60529	IP67
Moment d´inertie	30 gcm^2
Couple d´entrainement à 20°C (68°F)	≤ 0.02 Nm
Charge maximale admissible sur l´axe axial	40 N
Charge maximale admissible sur l´axe radial	60 N
Poids env.	0.5 Kg
Plage de température de fonctionnement	-20°C à +85°C
Tenue aux vibrations conforme à la norme DIN EN 60068-2-6	100 m/s^2 (10Hz...2000Hz)
Tenue aux chocs conforme à la norme DIN EN 60068-2-27	1000 m/s^2 (6ms)
Résistance au brouillard salin (NSS)	selon ISO 9227:2006-10 (274 h)
Connexion radiale	Câble 2 mètres (autres longueurs du câble ou connecteur aérien sur demande)

SIGNAUX DE SORTIE

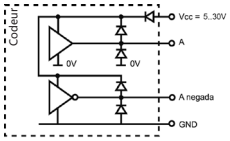

CIRCUIT DE SORTIE	Push-Pull Différentiel
Code de référence	1
Tension d´alimentation	5...30 VDC
Sortie de tension	5...30 VDC
Consommation	Standard: 30 mA Maximum: 85 mA
Capacité de charge maximale / canal	±70 mA
Niveau du signal ´´Bas´´	VOL < 0.5 VDC
Niveau du signal ´´Haut´´	VOH > 2.5 VDC
Fréquence	≤ 300 kHz
Protection contre les court-circuits	Oui
Protection contre les inversions de polarité	Oui

Canal A avance 90° électriques au canal B (vue côté axe, rotation sens horaire).

CONNECTIQUE

	Câble 4x2x0.14 95.0008076
GND	Bleu (BU)
+UB	Rouge (RD)
A	Rose (PK)
B	Vert (GN)
$\overline{A}$	Gris (GY)
$\overline{B}$	Jaune (YE)
Z	Blanc (WH)
$\overline{Z}$	Marron (BN)
Boîtier	Blindage

S50HI_FR_01 05/24 Sujette à erreurs et modifications.
Tous droits réservés © Hohner Automation SL.