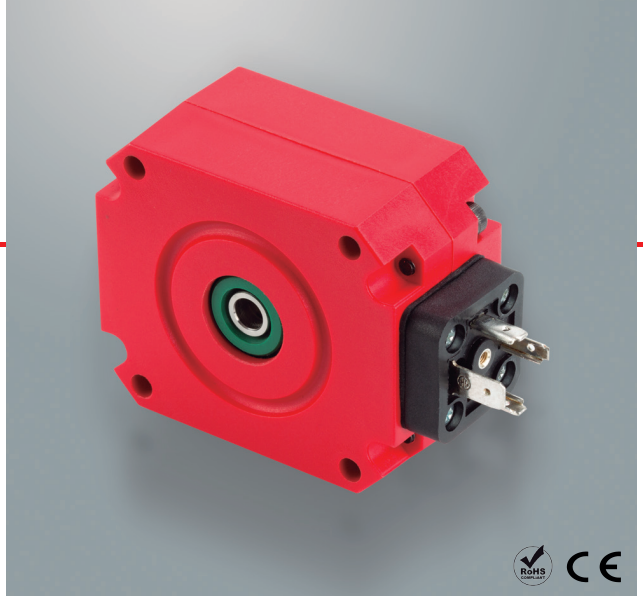

BAUREIHE 92

INKREMENTAL-DREHGEBER MIT DURCHGANGSHOHLWELLE FÜR INDUSTRIEANWENDUNGEN

- **Auflösung bis 1.000 Impulse pro Umdrehung**
- **Durchgangshohlwelle Ø 7 mm**
- **Schutzart IP54 gemäß DIN EN 60529**
- **Integrierte Kupplung**
- **Kabelanschluss (verschiedene Kabellängen verfügbar) oder Stecker**

Optischer Drehgeber | Inkremental Drehgeber | Vibrations- und Schock-beständig | Schutzart IP54 | Schnelle Lieferung

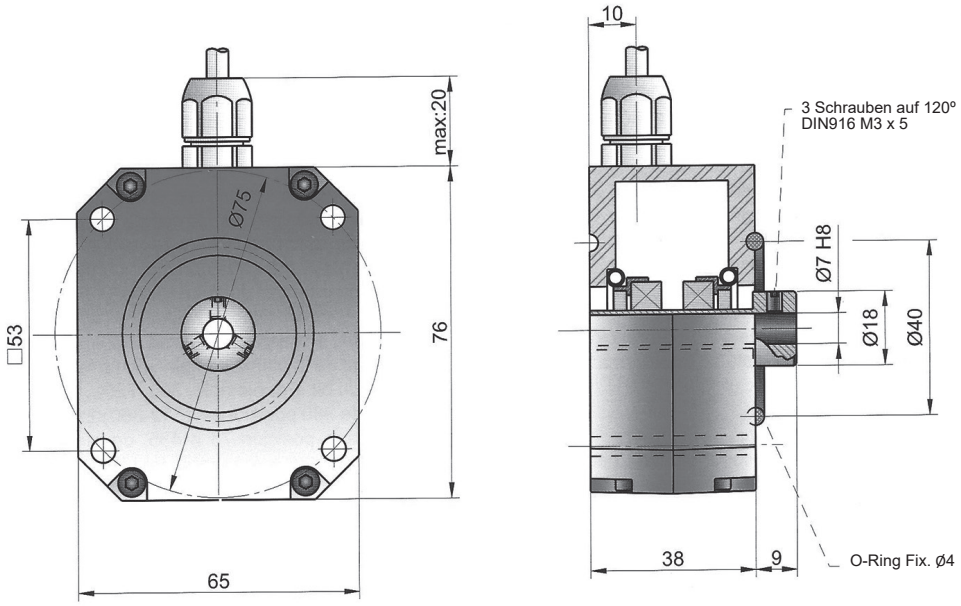

Maßzeichnung Durchgangshohlwelle Typ 7, Anschluss 3

BESTELLSCHLÜSSEL

Bestellschlüssel Beispiel: 92-7392-1000

Baureihe	Durchgangs-hohlwelle	Anschlüsse	Ausgangs-signale	Ausgang Elektronisch	Impulszahl	Sonder-ausführung
92 -	□	□	□	□ -	□□□□	. □□□□
	7. Ø 7 mm	**2.** Radial 9p D-Sub **3.** Kabel radial **4.** Radial 4p DIN 43650	**1.** A **2.** A+B **3.** A+B+0 **4.** A+0 **5.** A+Ã **6.** A+Õ **7.** AÃ+BB̃ **8.** A+B+Õ **9.** AÃ+BB̃+0Õ	**1.** Push-Pull 11..30 VDC **2.** TTL Line Driver 5 VDC		

Bestellen Sie Ihre Referenz- Datei Step 3D

info@encoderhohner.com

Service verfügbar in 24 Std

BAUREIHE 92

INKREMENTAL-DREHGEBER MIT DURCHGANGSHOHLWELLE FÜR INDUSTRIEANWENDUNGEN

TECHNISCHE EIGENSCHAFTEN

Materialien	Gehäuse: ABS Welle: Edelstahl
Lager	Kugellager
Lagerlebensdauer	$1x10^{10}$ Umdrehungen
Mechanisch zulässige maximale Drehzahl	6000 U/min^{-1}
Schutzart gemäß DIN EN 60529	IP54
Trägheitsmoment des Rotors	300 gcm^2
Anlaufmoment bei 20°C (68°F)	10 Ncm
Maximal zulässiger axial Versatz	± 1°
Maximal zulässiger radial Versatz	± 0,2 mm
Gewicht ca.	0,4 Kg
Betriebstemperatur	-20°C bis +60°C
Temperaturgradienten	-20°C bis +70°C
Vibration gemäß DIN EN 60068-2-6	100 m/s^2
Schock gemäß DIN EN 60068-2-27	300 m/s^2
Relative Luftfeuchte	98 % ohne Betauung
Frequenz	50 kHz - 100 kHz (Push-Pull) 100 kHz (TTL Line Driver)
Anzahl der Impulse pro Umdrehung	1.000
Anschlüsse	2-Meter-Kabel oder Stecker (verschiedene Kabellängen verfügbar) Gegenstecker nicht im Lieferumfang enthalten

ANSCHLÜSSE

Gegenstecker nicht im Lieferumfang enthalten

	Kabel 2x2x0,14+1x0,14 95.0008002	**Kabel** 3x2x0,14+2x0,34 95.0008003	**Stecker** DIN 43650 4p	**Stecker** D-Sub 9p
GND	Gelb	Schwarz	1	1
VCC	Weiß	Rot	2	2
A	Braun	Gelb	3	3
B	Grün	Grün	4	4
$\tilde{A}$		Braun		6
$\tilde{B}$		Blau		7
0 (Referenz)	Grau	Grau		5
$\tilde{0}$	Grau	Orange		8

S92_DE_00 02/22 Irrtümer und Änderungen vorbehalten.
Alle Rechte vorbehalten © Hohner Automation SL.