BAUREIHE MIE

MAGNETISCHER INKREMENTAL-DREHGEBER

- Kontaktloses Messverfahren
- Einfache Montage
- 5...30 VDC Push-Pull nicht differenziell
- Schutzart IP67
- Kompakte Abmessungen
- Für Applikationen unter erschwerten Bedingungen

Magnetischer Drehgeber | Inkremental Drehgeber | Vibrations- und Schock-beständig | Schutzart IP67 | Schnelle Lieferung

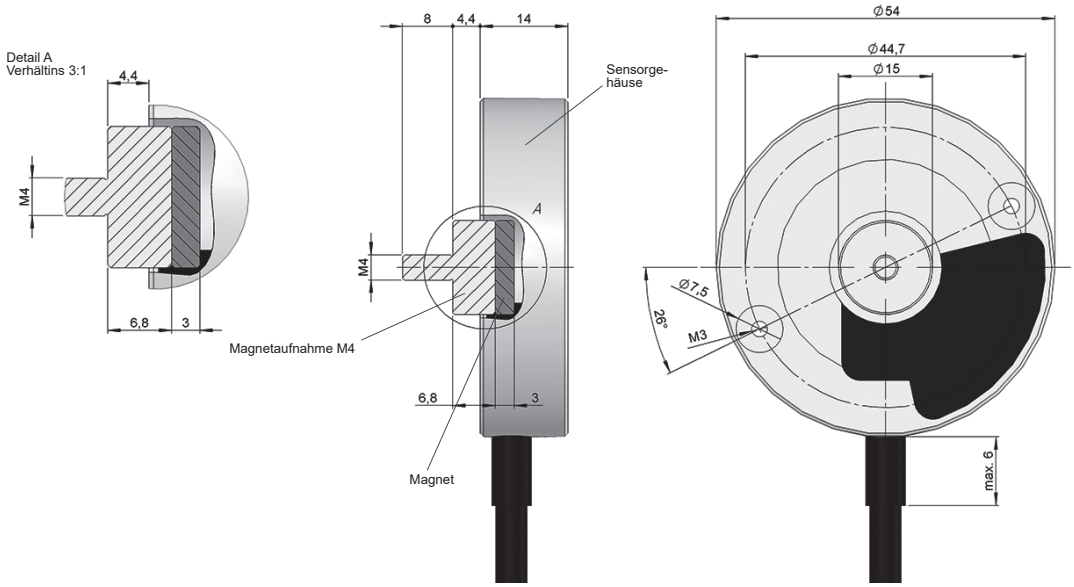

Maßzeichnung Mechanische Optionen Typ 01, Anschluss 01

BESTELLSCHLÜSSEL

Bestellschlüssel Beispiel: MIE-0102-001

Baureihe	Mechanische Option	Anschlüsse	Auflösung	Sonderausführung
MIE -	□□	□□ -	0 0 1	. □□□□
	01. Ø 15 x 6.8 mm	**01.** Kabel radial (2 Meter) **02.** 150 cm Kabel + Stecker M8 3p		

Bestellen Sie Ihre Referenz- Datei Step 3D

info@encoderhohner.com

Service verfügbar in 24 Std

BAUREIHE MIE

MAGNETISCHER INKREMENTAL-DREHGEBER

TECHNISCHE EIGENSCHAFTEN

Materialien	Gehäuse: Aluminium Welle: PET (Polyethylenterephthalat)
Mechanisch zulässige maximale Drehzahl	12000 U/min^{-1}
Wellendurchmesser (Magnetaufnahme)	15 mm
Wellenbefestigung	M4
Befestigungssysteme	2 Schrauben M3
Maximaler zulässiger Versatz	±0.5 mm axial, ±1 mm radial
Schutzart gemäß DIN EN 60529	IP67
Gewicht ca.	0,3 Kg
Betriebstemperatur	-20°C bis +85°C
Vibration gemäß DIN EN 60068-2-6	100 m/s² (10Hz...2000Hz)
Schock gemäß DIN EN 60068-2-27	1000 m/s² (6ms)
Anschlüsse	2-Meter-Kabel (andere Kabellängen oder fliegender Gegenstecker auf Anfrage)

ELEKTRISCHE DATEN

Messbereich	0...360°
Auflösung	1 ppr
Versorgungsspannung	5...30 VDC
Stromaufnahme	< 20 mA (ohne Last)
Verpolungsschutz	Ja
Magnet	Ferrit
Sensor	Hall

AUSGANGSSIGNALE

Elektronischer Spannungsausgang	Push-Pull nicht differenziell
Signalpegel “High” (VOH)	> VCC -3 VDC
Signalpegel “Low”	< 2.5 VDC
Frequenz	≤ 20 kHz
Tastgrad	180° ± 18°
Maximal Zulässige Kabellänge	50 m
Zulässige Last / Kanal	30 mA
Ausgangskanäle	A
Kurzschlußschutz	Nein

ANSCHLÜSSE

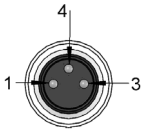

	Kabel 5x0,14 95.0008051	**Stecker** M8 3p
GND	Weiß	3
VCC	Braun	1
A	Grün	4

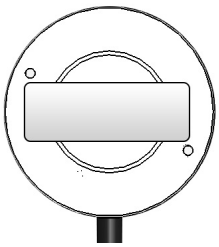

: 45 x 15 mm

EINBAUANLEITUNG

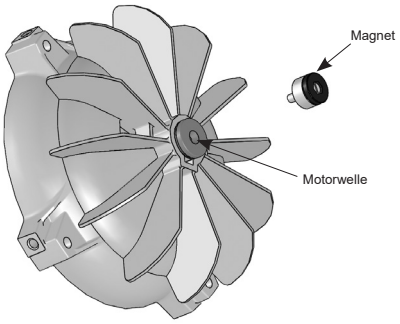

1) benötigte Bohrung in der Wellenmitte M4 x10 mm.
2) Magneteinbau auf die Motorwelle (Anzugsmoment max. 0,3 Nm).

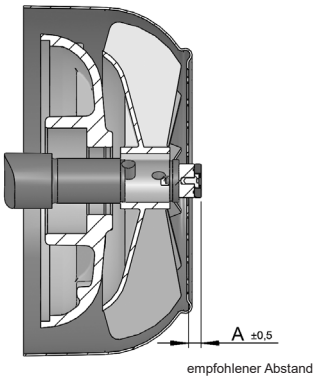

	A
D08	5.4 mm
D07	5.6 mm

3) Gehäuse montieren und Abstände Magnet zu Gehäuse prüfen.

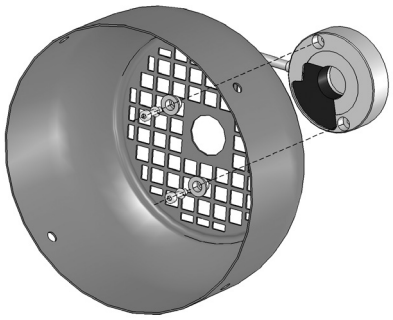

4) Gehäuse entfernen.
5) Schrauben + Unterlegscheibe auf der innere Seite des Lüfterdeckels montieren.

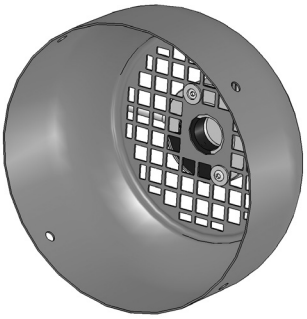

6) Gewindeschraube zum Sensor (Anzugsmoment max. 0,9Nm).

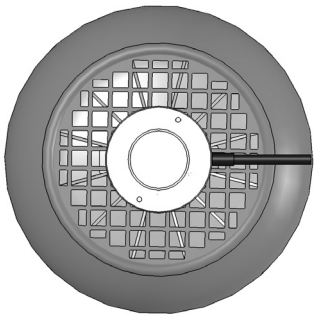

7) Freilauf überprüfen.

SMIE_DE_01 02/22 Irrtümer und Änderungen vorbehalten.
Alle Rechte vorbehalten © Hohner Automation SL