SÉRIE MSV

CAPTEUR MAGNÉTIQUE DE MESURE LINEAIRE

- Détection magnétique sans contact
- Montage facile
- Résolution jusqu'à 0.5 µm
- Sin/Cos 1 Vpp signaux
- Précision ±8 µm
- Pas polaire 2+2
- Classe de protection IP67
- Signal de réference externe ou intégré
- Connexion par câble (disponible dans n'importe quelle longueur)

Système de mesure linéaire | Magnétique | Résistant aux vibrations et chocs | IP 67 | SIN/COS

Bande magnétique CSM

	CSM	CSM + PS*	CSM + AP*
S (mm)	1.3	1.6	2.1
d (mm)	0.1 ÷ 1	0.7 MAX	0.2 MAX

(*) PS et AP voir la section accessoires

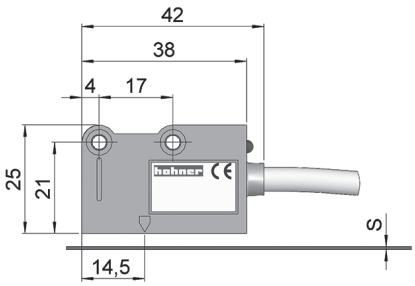

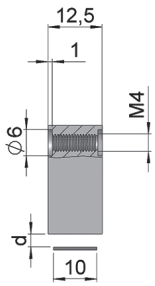

RÉFÉRENCE DU CAPTEUR

Exemple de référence: MSV- 2E528

Série	Résolution	Zéro	Tension d'alimentation	Exécution Spéciale
MSV -	□	□	□□□	. □□
Pas polaire 2+2	**2.** 1 période toutes les 2 mm	**E.** Externe (*)	**528.** 5...28 VDC	

(*) Signal zéro à pas constant (2 mm) disponible, sur demande.

RÉFÉRENCE DE LA BANDE

Série
CSM

Largeur de la bande: □□,□□ m (*)

(*) 1 unité = 1 mètre.
IMPORTANT: Afin de ne pas compromettre la précision du système, la bande magnétique doit être plus longue que la course de la machine d'au moins 4 cm de chaque côté.

Nous suggérons de toujours utiliser la bande de protection adhésive PS à double face ou le profilé en aluminium AP, pour améliorer la protection de la bande magnétique contre la poussière, les copeaux, les éclaboussures, etc. (voir accessoires).

SÉRIE MSV

CAPTEUR MAGNÉTIQUE DE MESURE LINEAIRE

CARACTÉRISTIQUES DU CAPTEUR

Résolution	jusqu'à 0.5 µm
Précision	±8 µm
Répétabilité	±1 incrément
GAP, distance de détection (d) voir les tableaux antérieurs	0,1 à 1 mm
Vitesse	12 m/s (10 µm)
Boîtier	Métallique
Classe de protection (EN 60529)	IP67
Température de fonctionnement	0°C à +50°C
Température de stockage	-20°C à +80°C
Humidité	100% sans condensation
Vibration (EN 60068-2-6)	300 m/s² (55...2000 Hz)
Choc (EN 60068-2-27)	1000 m/s² (11ms)
Poids	40 g
Connectique	Câble 1 mètre (autres longueurs de câble disponibles sur demande)

SIGNAUX DE SORTIE

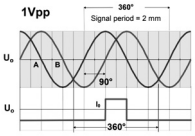

CIRCUIT DE SORTIE	Sinusoïdale
Tension d'alimentation	5...28 VDC ±5%
Consommation de courant sans charge	Max: 90 mA
Consommation de courant avec charge	110 mA max (VDC=5V et R= 120Ω) 70 mA max (VDC=28V et R= 1,2kΩ)
Fréquence maximale	6 kHz
Protection contre les court-circuits	Oui
Protection contre les inversions de polarité	Oui

Canal A en avance de 90° électriques par rapport au canal B

CONNECTIQUE

	Câble 3x2x0,14+2x0,35 mm²
A	Vert
B	Blanc
$\tilde{A}$	Orange
$\tilde{B}$	Bleu ciel
I_0	Marron
$\tilde{I}_0$	Jaune
+V	Rouge
0 V	Bleu
SCH	Blindage

Le rayon de courbure du câble ne doit pas être inférieur à 60 mm.

CARACTÉRISTIQUES DE LA BANDE

Pas polaire	2+2 mm
Précision à 20°C	±30 µm/mètre
Largeur de bande	10 mm
Épaisseur de la bande "S" (voir les tableaux antérieurs)	1,3 mm
Longueur maximale	60 m
Dilatation thermique	$10,5 \times 10^{-6}$ °C^{-1} Tref: 20°C ± 0,1°C
Rayon de courbure	80 mm $_{MIN}$
Température de fonctionnement	0°C à +70°C
Température de stockage	-20°C à +80°C

IMPORTANT: Afin de ne pas compromettre la précision du système, la bande magnétique doit être plus longue que la course de la machine d'au moins 4 cm de chaque côté.

SÉRIE MSV

CAPTEUR MAGNÉTIQUE DE MESURE LINEAIRE

ALIGNEMENT ET MONTAGE DU CAPTEUR

Capteur - Bande

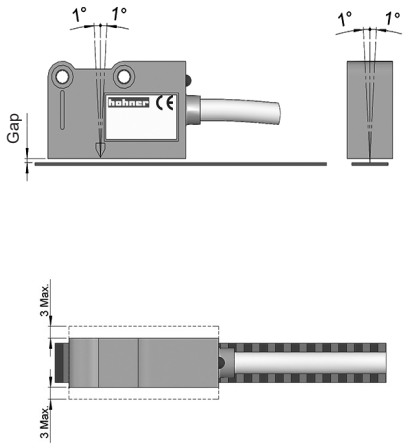

Capteur avec zéro externe - Bande

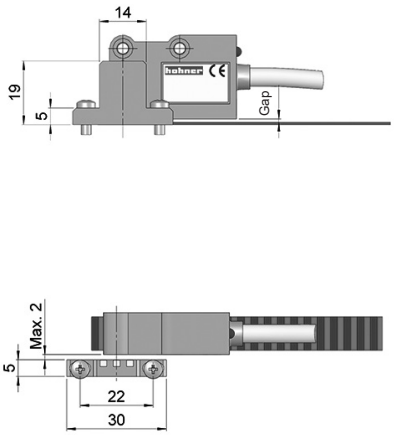

ACCESSOIRES

PS: Bande protectrice

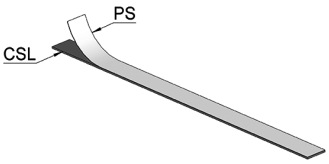

Bande protectrice d'acier inoxydable On doit être placé sur la bande magnétique. (10 mm de large - 0.3 mm d'épaisseur).

AP: Profil en aluminium

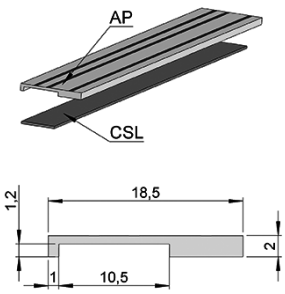

Il n'est pas possible d'utiliser le support en aluminium AP avec la bande de protection PS sur la bande magnétique.

EC: Zéro externe

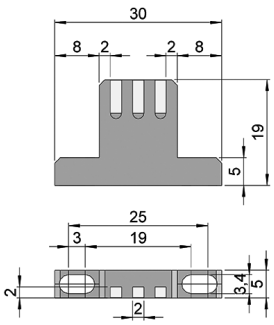

INSTALLATION ET MANIPULATION

1. Nettoyer et dégraisser avec alcool la surface où on doit être placé la bande magnétique, et sécher soigneusement.
2. Placer la bande et la maintenir alignée avec la tête de lecture, en s'assurant que la partie magnétique soit à côté du capteur.
3. Placer la bande protectrice PS ou le support en aluminium AP, s'il est requis.
4. L'adhérence maximale sera obtenue après 48 heures de collage.
5. Écarter les autres parties magnétiques loin de la bande.
6. Ranger et rouler la bande en préservant la bande magnétique vers le dehors pour éviter des tensions.

MSV_FR_01 01/23 Sujette à erreurs et modifications.
Tous droits réservés © Hohner Automation SL