SERIE POT58

SENSOR ANGULAR DE EJE SALIENTE PARA APLICACIONES INDUSTRIALES

- Diámetro exterior 58 mm
- Eje de Ø 6 o 10 mm
- Clase de protección IP65 según DIN EN 60529
- Rango de medida 180°/ 360°/ 1800°/ 3600°/ 7200°
- Salida de corriente, voltaje o resistencia
- Conexión cable (disponible cualquier longitud de cable) o conector industrial M8
- Sistema de medición con potenciómetro de precisión

Salida analógica | Resistencia | Voltaje | Corriente | Gran capacidad de carga del eje | IP65 | Entrega rápida

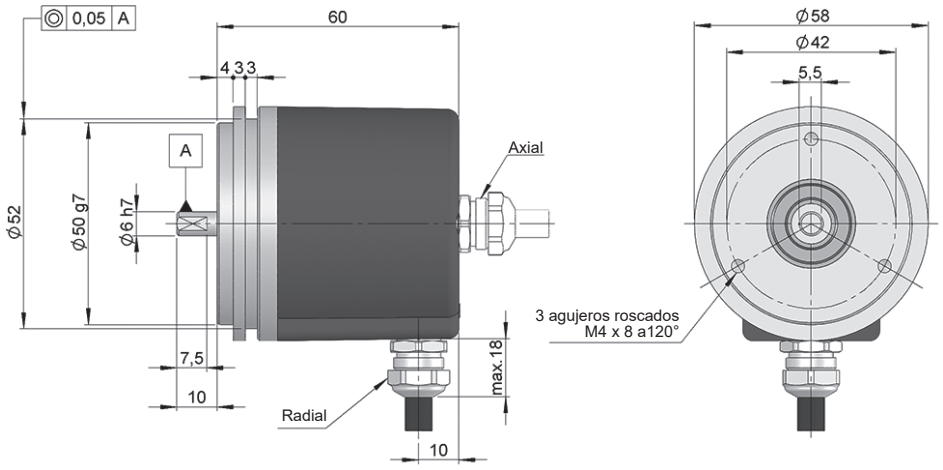

Dibujo eje tipo 2, conexión tipo 1/2, sin brida

REFERENCIA

Ejemplo de referencia: POT58-1134-3600

Serie	Eje	Brida	Conexión	Salida Electrónica	Rango de medida	Ejecución Especial
POT58 -	☐	☐	☐	☐ -	☐☐☐☐	. ☐☐
	1. Ø 10x20 mm **2.** Ø 6x10 mm	**1.** Sin brida	**1.** Cable axial **2.** Cable radial **3.** Radial M8 3p	**1.** 1 kΩ **2.** 10 kΩ **3.** 0..10 v **4.** 4...20 mA	**180.** 180° (1/2 vuelta) **360.** 360° (1 vuelta) **1800.** 1800° (5 vueltas) **3600.** 3600° (10 vueltas) **7200.** 7200° (20 vueltas)	

Solicite el Step file 3D de su referencia

info@encoderhohner.com

servicio disponible en 24h

SERIE POT58

SENSOR ANGULAR DE EJE SALIENTE PARA APLICACIONES INDUSTRIALES

CARACTERÍSTICAS MECÁNICAS

Materiales	Tapa: Zamak Cuerpo: Aluminio Eje: Acero inoxidable
Rodamientos	De bolas
Vida de los rodamientos	$1x10^{10}$ rev.
Nº máx. rev. permisible mecánicamente	50 rpm (180°, 1800°) 100 rpm (360°, 3600°) 200 rpm (7200°)
Protección contra polvo y salpicaduras según DIN EN 60529	IP65
Par de arranque a 20°C (68°F)	≤ 0,02 Nm
Carga máxima admisible sobre eje axial	40 N
Carga máxima admisible sobre eje radial	60 N
Salida	Potenciómetro, Salida analógica
Peso aprox.	400 g
Rango de temperatura en funcionamiento	-20°C a +85°C
Dirección	Horario (CW)
Conexión axial o radial	Cable 2 metros o conector industrial M8 (disponible cualquier longitud de cable) Conector hembra no incluido

CARACTERÍSTICAS ELÉCTRICAS

	1 kΩ or 10 kΩ 1 vuelta	**1 kΩ or 10 kΩ 10 vueltas**	**0..10v**	**4..20mA**
Código de referencia	*1 o 2*	*1 o 2*	*3*	*4*
Suministro de voltaje	30 VDC max	30 VDC max	15...30 VDC	15...30 VDC
Precisión	± 15%	± 5%	± 0,3%	± 0,3%
Linealidad	± 2%	± 0,25%	± 0,5%	± 0,5%
Coeficiente térmico	± 50ppm/C°	± 50ppm/C°	± 50ppm/C°	± 50ppm/C°
Carga	1w max	2w max	5 kΩ min	600 Ω max

SEÑALES DE SALIDA

Corriente	Resistivo	Voltaje

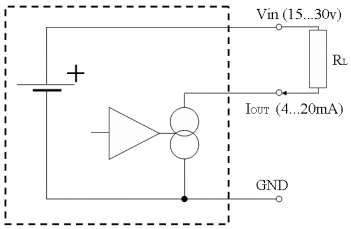

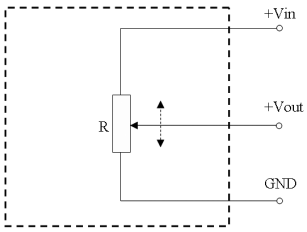

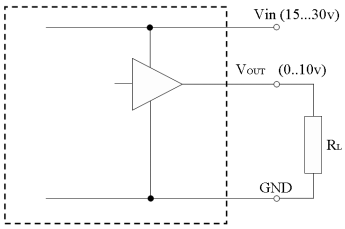

SERIE POT58

SENSOR ANGULAR DE EJE SALIENTE PARA APLICACIONES INDUSTRIALES

CONEXIONADO

Corriente	*Resistivo*	*Voltaje*	**Cable** 5x0,14 95.0008051	**Conector** M8 3p
GND	GND	GND	Amarillo	1
V_{in}	V_{in}	V_{in}	Blanco	3
I_{out}	V_{out}	V_{out}	Marrón	4

EJEMPLOS DE ACCESORIOS

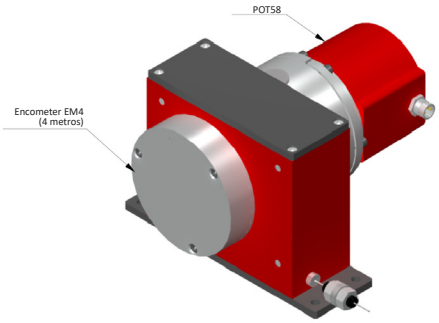

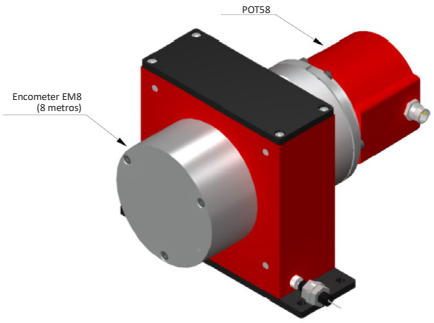

Todos los accesorios disponibles en el apartado “ACCESORIOS DE MONTAJE”.

DIMENSIONES DE CONEXIÓN

Conector hembra no incluido

Conexión 3

Radial
M8 3p
panel macho

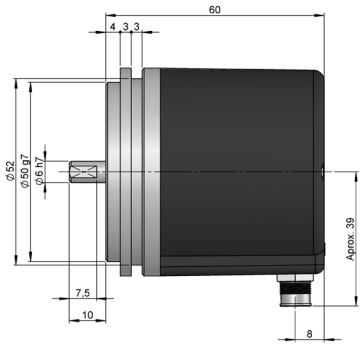

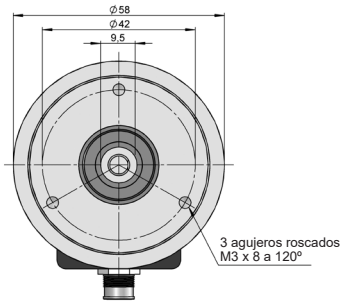

Conector hembra
95.0007179

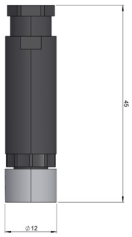

POT58_ES_01 06/23 Sujeto a errores y cambios.
Todos los derechos reservados © Hohner Automation SL