SÉRIE SMRS 10

CODEUR ABSOLU MONOTOUR ET INCRÉMENTAL AVEC AXE SORTANT

SSI
SSI + SinCos

BiSS-C
BiSS-C + SinCos

- **Résolution monotour jusqu'à 19 bits**
- **Résolution incrémentale 2048 SIN/COS**
- **Diamètre du Boitier 58 mm**
- **Axe sortant Ø 6, 8 ou 10 mm**
- **Température de fonctionnement jusqu'à 100°C**
- **Classe de protection IP67 selon DIN EN 60529**
- **Connexion par câble (disponible dans n'importe quelle longueur) ou connecteur industriel**

Codeur optique | Codeur absolu et incrémental | Sortie éléctronique SIN/COS | Résistant aux vibrations et chocs | IP67 | Plage de température | Livraison express

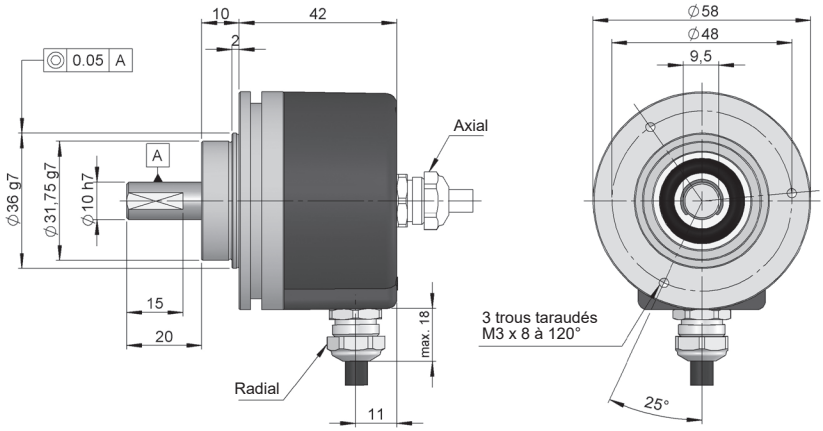

Dessin axe type 2, option mécanique type 1, connectique type 11/12, câble 95.0008003

RÉFÉRENCE

Exemple de référence: SMRS10-21121311S-17

Série	Axe sortant	Option mécanique	Connectique	Interface	IP	Tension d'alimentation	Paramètres config.	Résolution absolue	Exécution spéciale
SMRS10 -	☐	☐	☐☐	☐☐	☐	☐	☐ -	☐☐	. ☐☐☐☐
	1. Ø 6 mm **2.** Ø 10 mm **3.** Ø 8 mm	**1.** Standard **3.** Synchro **5.** Bride carrée (90.1005)	**10.** Câble hélicoïdal **11.** Câble axiale **12.** Câble radial **21.** 30 cm câble axiale + connecteur D-Sub 15p **22.** 30 cm câble radial + connecteur D-Sub 15p **31.** Axial M23 12p **32.** Radial M23 12p **41.** Axial M12 8p **42.** Radial M12 8p **71.** Axial M23 17p **72.** Radial M23 17p	**11.** SSI Binaire horaire **12.** SSI Binaire anti-horaire **13.** SSI Gray horaire **14.** SSI Gray anti-horaire **21.** SSI + 2048 SIN/COS Binaire horaire **22.** SSI + 2048 SIN/COS Binaire anti-horaire **23.** SSI + 2048 SIN/COS Gray horaire **24.** SSI + 2048 SIN/COS Gray anti-horaire **35.** BiSS-C **45.** BiSS-C + 2048 SIN/COS	**1.** IP65 **3.** IP67 (*)	**1.** 4..30 VDC **2.** 5 VDC	**S.** Direction **R.** Reset	**09.** 9 bits **10.** 10 bits **12.** 12 bits **13.** 13 bits **14.** 14 bits **15.** 15 bits **17.** 17 bits **19.** 19 bits (**)	**J00D.** Câble sans halogène **J00N.** -40°C

Demander le fichier Step 3D de votre référence

info@encoderhohner.com

service disponible en 24h

(*) Pour câble hélicoïdal IP54. Connectique type 10.
(**) 21 bits - Sur demande.
D'autres options de câbles d'extension sont disponibles, sur demande, avec des connecteurs spécifiques montés à l'extrémité du câble pour différents variateurs du marché.

CARACTÉRISTIQUES TECHNIQUES

Matériaux	Boîtier: Aluminium Bride: Aluminium Axe: Acier inoxydable
Roulements	À billes
Durée de vie des roulements	$1x10^{10}$ tours
Vitesse de rotation maximum	6000 rpm
Protection contre la poussière et les éclaboussures, conforme à la norme DIN EN 60529	IP65/IP67 IP54 - Connexion hélicoïdale
Moment d'inertie	≤ $3x10^{-6}$ Kgm²
Couple d'entrainement à 20°C (68°F)	≤ 0,02 Nm
Charge maximale admissible sur l'axe axial	40 N
Charge maximale admissible sur l'axe radial	60 N
Poids approximatif	0,4 Kg
Température de fonctionnement	-10°C à +100°C - Standard -40°C à +100°C - Exécution Spéciale J00N
Tenue aux vibrations conforme à la norme DIN EN 60068-2-6	100 m/s² (10Hz...2000Hz)
Tenue aux chocs conforme à la norme DIN EN 60068-2-27	1000 m/s² (6ms)
Consommation	≤ 90 mA
Tension d'alimentation	5 VDC ±10% / 10...30 VDC
Linéarité	± ½ LSB
Connexion hélicoïdale	Câble 2 mètres (autres longueurs du câble ou connecteur aérien sur demande)
Connexion axiale ou radiale	Câble 2 mètres ou connecteur industriel M23 ou M12 (autres longueurs de câble disponibles sur demande) ou 30 cm câble + connecteur D-Sub 15p Connecteur femelle à commander séparément

SSI / BiSS INTERFACE

	SSI	BiSS INTERFACE (*)
Sortie éléctronique	RS485	RS485
Capacité de charge maximale / canal	±20 mA	±20 mA
Résolution	9...19 bits 21 bits - Sur demande	9...19 bits 21 bits - Sur demande
Code	Binaire Gray	Binaire
Fréquence d'horloge	50 kHz ... 2 MHz	50 kHz ... 10 MHz
Protocole	SSI	BiSS-C

(*) Le protocole BiSS permet de configurer le CRC, les messages d'alarme, les avertissements, le sens, la réinitialisation et la résolution absolue par BUS. Configuration usine par défaut: Binaire CW.

SORTIE INCRÉMENTAL

	SIN/COS
Sortie éléctronique	Différentiel 1 Vpp
Passage par zéro (offset)	2,5 VDC
Résolution	2048 ppr
Fréquence de coupure	>500 kHz

SÉRIE SMRS 10

CODEUR ABSOLU MONOTOUR ET INCRÉMENTAL AVEC AXE SORTANT

SSI / SSI + SinCos
BiSS-C / BiSS-C + SinCos

CONNECTIQUE

	Câble (**) 3x2x0,14+2x0,34 95.0008003	Câble (**) 6x2x0,14 mm² 95.0008072	Câble (**) 6x2x0,14mm² Câble sans halogène jusqu'à 90°C 95.0008073	Connecteur BiSS M23 12p horaire	Connecteur SSI M23 12p horaire	Connecteur BiSS / SSI M23 17p horaire	Connecteur M12 8p anti-horaire	Connecteur D-Sub 15p Haute densité
GND	Noir	Blanc	Blanc	1	1	10	1	13
VCC	Rouge	Marron	Marron	8	2	7	2	12
DATA+	Jaune	Rose	Rose	2	3	14	3	7
DATA-	Vert	Gris	Gris	7	4	17	4	2
CLOCK+	Marron	Jaune	Jaune	3	5	8	5	6
CLOCK-	Bleu	Vert	Vert	6	6	9	6	1
SLI+						1		
SLI-						4		
DIR ou RESET	Gris	Rouge-Bleu	Rouge-Bleu	9	9	2	7	11
A+(cos)		Rouge	Rouge	10	10	15		8
B+(sin)		Noir	Noir	4	7	12		9
A-(cos)		Bleu	Bleu	12	12	16		3
B-(sin)		Violet	Violet	5	8	13		4
Blindage (*)	Blindage	Blindage	Blindage	11	11	11	8	Boîtier

(*) Blindage connecté au boîtier du codeur. Il est recommandé de connecter l'extrémité du blindage à la terre de l'équipement où le codeur est connecté. ⏚
(**) La longueur de câble maximale recommandée est de 10 mètres. Le câble 95.0008003 pour les types Interface 11, 12, 13, 14 et 35 et le câble 95.0008072 pour les types Interface 21, 22, 23, 24 et 45. Le câble 95.0008073 pour l'exécution spéciale J00D.

Longueur de câble	< 25 m	< 50 m	< 100 m	< 200 m	< 400 m
Vitesse de transmission	< 1 MHz	< 400 kHz	< 300 kHz	< 200 kHz	< 100 kHz

Longueur de câble	< 10 m	< 25 m	< 60 m	< 100 m
Vitesse de transmission	< 10 MHz	< 5 MHz	< 2 MHz	< 1 MHz

DIMENSIONS DE LA CONNECTIQUE EN OPTION

Connecteur femelle à commander séparément

Connectique 10

Câble hélicoïdal

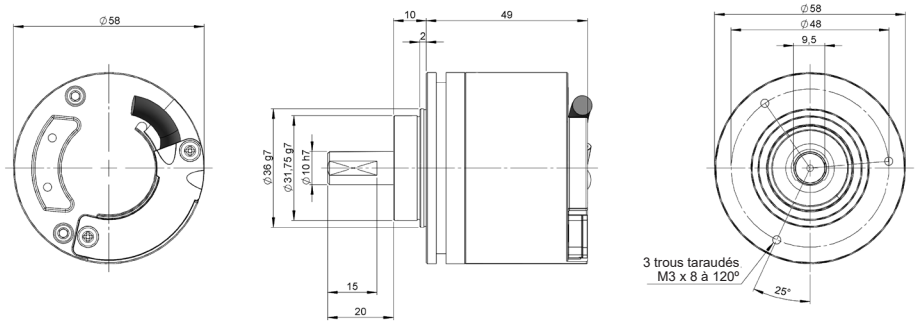

Connectique 11

Câble axiale
95.0008072
95.0008073

Connectique 12

Câble radial
95.0008072
95.0008073

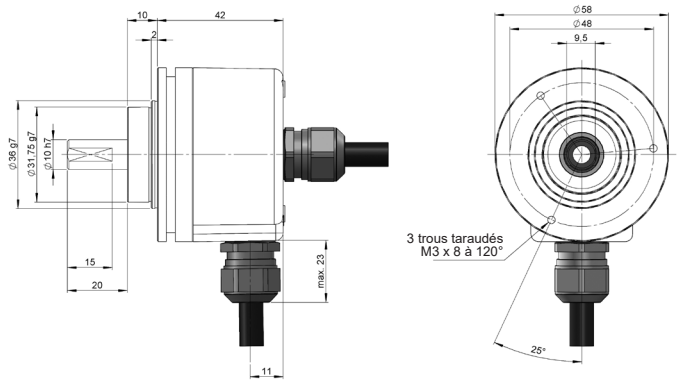

Connectique 31

Axial
M23 12p
Mâle
sens horaire

Connectique 32

Radial
M23 12p
Mâle
sens horaire

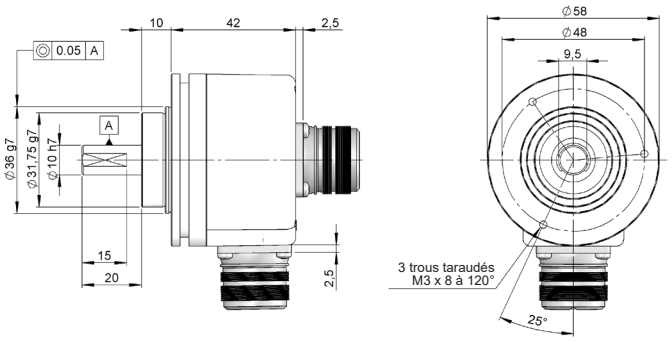

Connecteur femelle
95.0007131

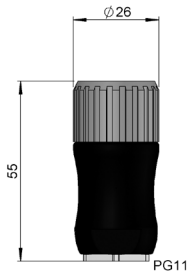

Connectique 41

Axial
M12 8p
Mâle
sens horaire

Connectique 42

Radial
M12 8p
Mâle
sens horaire

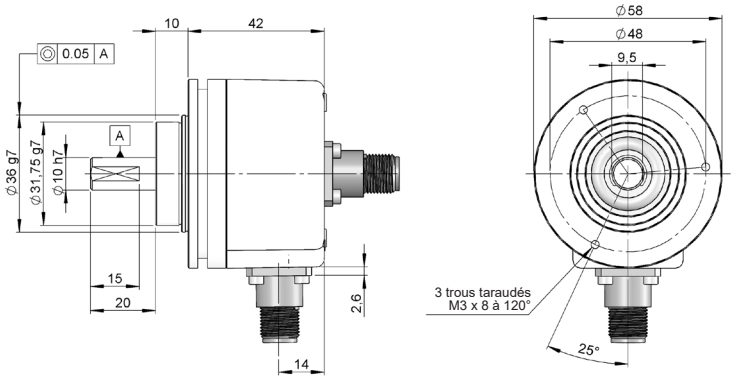

Connecteur femelle
95.0007152

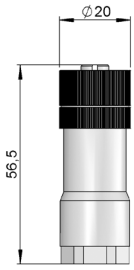

Connectique 71

Axial
M23 17p
Mâle
sens horaire

Connectique 72

Radial
M23 17p
Mâle
sens horaire

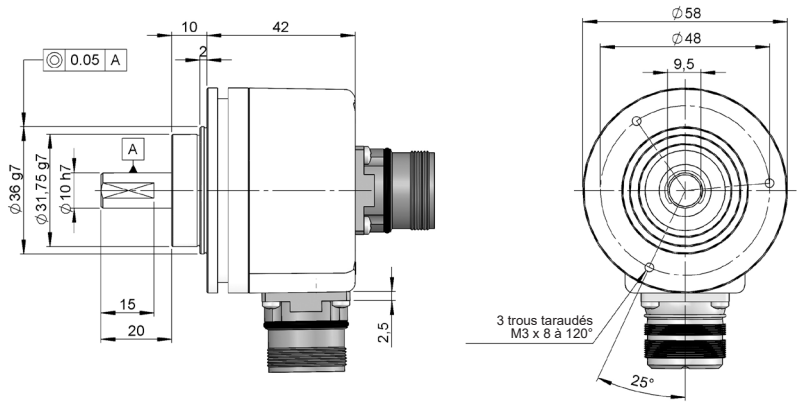

Connecteur femelle
95.0007196

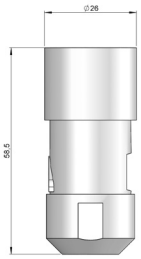

DIMENSIONS DES BRIDES

Montage de la bride inclus

Bride 3
Syncrho

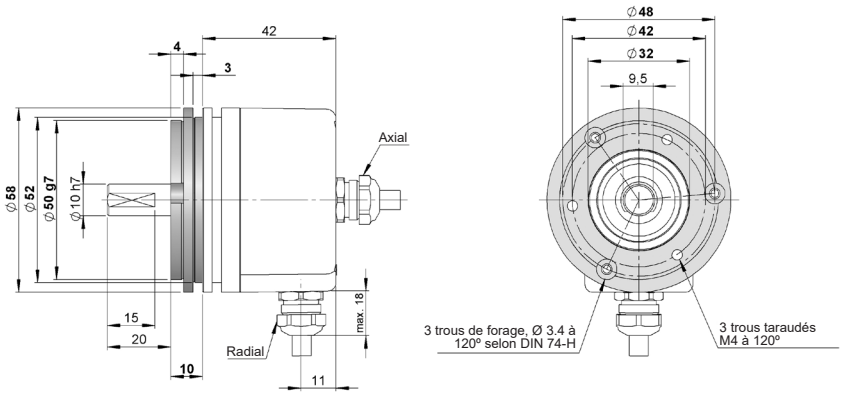

Bride 5
Bride carrée
(90.1005)

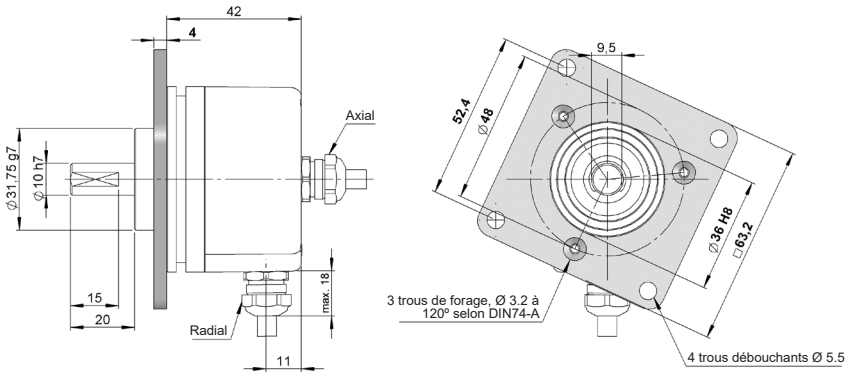

ACCESSOIRES

non inclus

Bride 90.1002

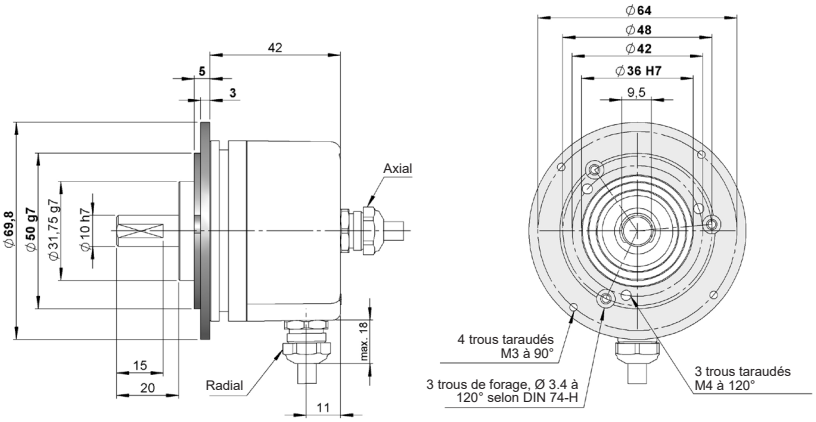

Bride 90.1004

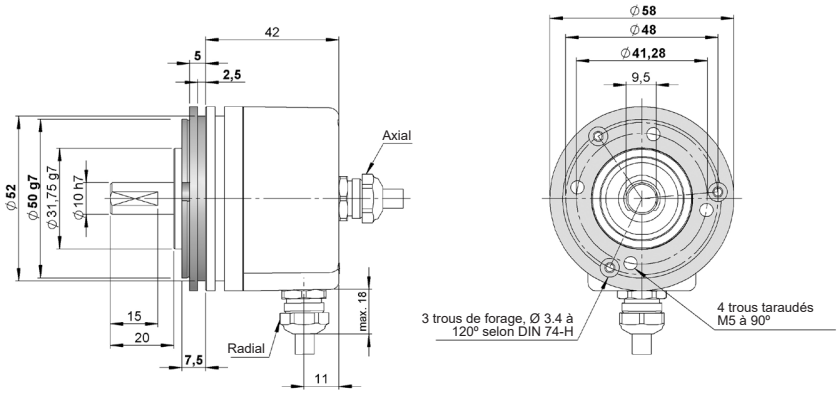

Bride 90.1006

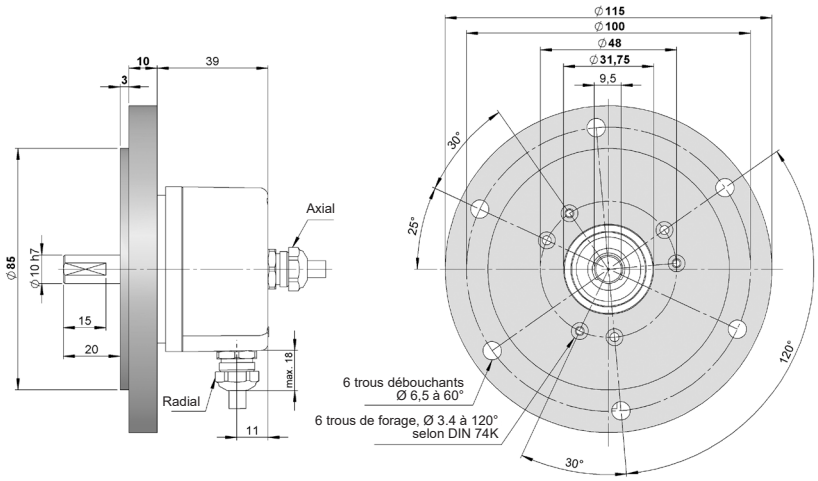

SMRS10_FR_01 06/22 Sujette à erreurs et modifications.
Tous droits réservés © Hohner Automation SL