BAUREIHE SMRS 19

SINGLETURN ABSOLUT- UND INKREMENTAL-DREHGEBER MIT ENDHOHLWELLE

SSI
SSI + SinCos

BiSS-C
BiSS-C + SinCos

- **Singleturn-Auflösung bis 19 Bit**
- **Inkrementale Auflösung 2048 SIN/COS**
- **Baugröße 58 mm**
- **Endhohlwelle Ø 8, 10, 12, 14 oder 15 mm**
- **Betriebstemperatur bis 100°C**
- **Schutzart IP65 gemäß DIN EN 60529**
- **Kabelanschluss (verschiedene Kabellängen verfügbar) oder Stecker**

Optischer Drehgeber | Absolut-und Inkremental-Drehgeber | Ausgang Elektronisch SIN/COS | Vibrations- und Schock-beständig | Schutzart IP65 | Betriebs-temperatur | Schnelle Lieferung

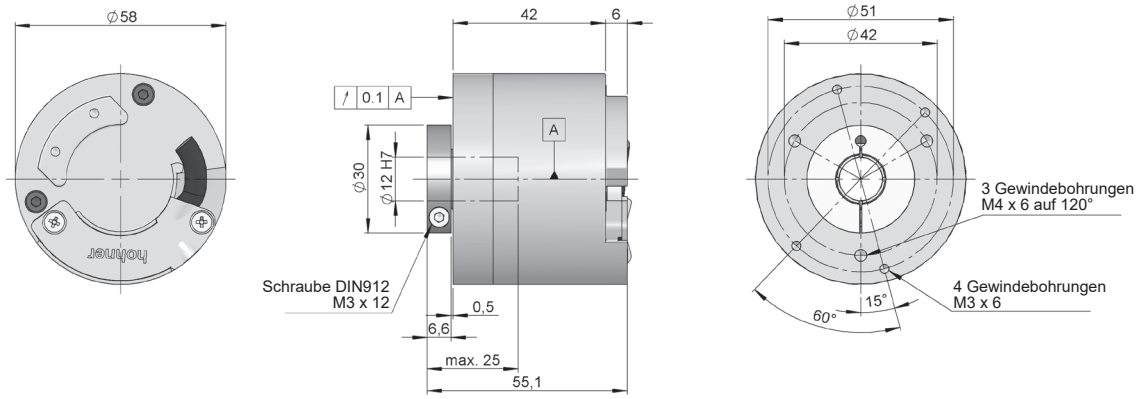

Maßzeichnung Endhohlwelle Typ 3, Anschluss 10, ohne Flansch

BESTELLSCHLÜSSEL

Bestellschlüssel Beispiel: SMRS19-31121311S-17

Baureihe	Endhohl-welle	Befestigungs-systeme	Anschlüsse	Schnittstelle	IP	Versorgungss-pannung	Sonder Op-tionen	Absolute Auflösung	Sonder-aus-führung
SMRS19 -	☐	☐	☐☐	☐☐	☐	☐	☐ -	☐☐	. ☐☐
	3. Ø 12 mm **4.** Ø 10 mm **5.** Ø 8 mm **6.** Ø 14 mm **7.** Ø 15 mm	**1.** Ohne Drehmomentstütze **2.** Drehmomentstütze (90.1018) **3.** Drehmomentstütze (90.1027) **4.** Drehmomentstütze (90.1075) (*)	**10.** Tangentiales kabel **12.** Kabel radial **20.** 30 cm tangentiales kabel + Stecker D-Sub 15p **22.** 30 cm kabel radial + Stecker D-Sub 15p **32.** Radial M23 12p **42.** Radial M12 8p **72.** Radial M23 17p	**11.** SSI Binär CW **12.** SSI Binär CCW **13.** SSI Gray CW **14.** SSI Gray CCW **21.** SSI + 2048 SIN/COS Binär CW **22.** SSI + 2048 SIN/COS Binär CCW **23.** SSI + 2048 SIN/COS Gray CW **24.** SSI + 2048 SIN/COS Gray CCW **35.** BiSS-C **45.** BiSS-C + 2048 SIN/COS	**1.** IP65 (**)	**1.** 4..30 VDC **2.** 5 VDC	**S.** Drehrichtung **R.** Reset	**09.** 9 Bit **10.** 10 Bit **12.** 12 Bit **13.** 13 Bit **14.** 14 Bit **17.** 17 Bit **19.** 19 Bit (***)	**KD.** Halogenfreies Kabel **MB.** -40°C

Bestellen Sie Ihre Referenz- Datei Step 3D

info@encoderhohner.com

Service verfügbar in 24 Std

(*) Die Drehmomentstütze Typ 3 (Drehmomentstütze 90.1027) and 4 (Drehmomentstütze 90.1075) werden in eingebauten Zustand geliefert. Die Drehmomentstütze Typ 2 (Drehmomentstütze 90.1018) wird in ausgebauten Zustand geliefert; Einbaumaterial inklusive.
(**) Zum tangentiales kabel IP54.
(***) 21 Bit - auf Anfrage.
Verschiedene Kabellängen oder Kabelverlängerungen mit Steckern für bekannte Frequenzumrichter zur Auswahl (auf Anfrage).

TECHNISCHE EIGENSCHAFTEN

Materialien	Gehäuse: Aluminium Flansch: Aluminium Welle: Edelstahl
Lager	Kugellager
Lagerlebensdauer	$1x10^{10}$ Umdrehungen
Mechanisch zulässige maximale Drehzahl	6000 U/min^{-1}
Schutzart gemäß DIN EN 60529	IP65 - Standard IP54 - Tangentiales kabel
Trägheitsmoment des Rotors	≤ $3x10^{-6}$ Kgm^2
Anlaufmoment bei 20°C (68°F)	≤ 0,02 Nm
Zulässige Wellebelastung, axial	40 N
Zulässige Wellebelastung, radial	60 N
Gewicht ca.	0,4 Kg
Betriebstemperatur	-10°C bis +100°C - Standard -40°C bis +100°C - Sonderausführung MB
Vibration gemäß DIN EN 60068-2-6	100 m/s^2 (10Hz...2000Hz)
Schock gemäß DIN EN 60068-2-27	1000 m/s^2 (6ms)
Stromaufnahme	≤ 90 mA
Versorgungsspannung	5 VDC ±10% / 4...30 VDC
Linearität	± ½ LSB
Tangentiales kabel	2-Meter-Kabel (andere Kabellängen oder fliegender Gegenstecker auf Anfrage)
Anschlüsse	2-Meter-Kabel oder Stecker M23 oder M12 (verschiedene Kabellängen verfügbar) oder 30 cm Kabel + Stecker D-Sub 15p Gegenstecker nicht im Lieferumfang enthalten

SSI / BiSS INTERFACE

	SSI	BiSS INTERFACE (*)
Ausgang Elektronisch	RS485	RS485
Zulässige Last / Kanal	±20 mA	±20 mA
Auflösung	9...19 Bit 21 Bit - auf Anfrage	9...19 Bit 21 Bit - auf Anfrage
Code	Binär Gray	Binär
Taktrate	50 kHz ... 2 MHz	50 kHz ... 10 MHz
Protokoll	SSI	BiSS-C

(*) Das BiSS Protokoll ermöglicht die Programmierung von verschiedenen Parametern via Bus wie z.B. CRC, Alarmmeldungen, Richtung, Reset und absolute Auflösung. Werkseinstellung: Binär CW.

INKREMENTALER AUSGANG

	SIN/COS
Ausgang Elektronisch	Differenziell 1 Vss
Nulldurchgang (offset)	2,5 VDC
Auflösung	2048 ppr
Bandbreite	>500 kHz

ANSCHLÜSSE

	Kabel (**) 3x2x0,14+2x0,34 95.0008003	**Kabel (**)** 6x2x0,14 mm² 95.0008072	**Kabel (**)** 6x2x0,14mm² Halogenfreies Kabel bis 90°C 95.0008073	**Stecker** BiSS M23 12p CW	**Stecker** SSI M23 12p CW	**Stecker** BiSS / SSI M23 17p CW	**Stecker** M12 8p CCW	**Stecker** D-Sub 15p
GND	Schwarz	Weiß	Weiß	1	1	10	1	13
VCC	Rot	Braun	Braun	8	2	7	2	12
DATA+	Gelb	Rosa	Rosa	2	3	14	3	7
DATA-	Grün	Grau	Grau	7	4	17	4	2
CLOCK+	Braun	Gelb	Gelb	3	5	8	5	6
CLOCK-	Blau	Grün	Grün	6	6	9	6	1
SLI+	-	-	-	-	-	1		
SLI-	-	-	-	-	-	4		
DIR oder RESET	Grau	Rot-Blau	Rot-Blau	9	9	2	7	11
A+(cos)	-	Rot	Rot	10	10	15		8
B+(sin)	-	Schwarz	Schwarz	4	7	12		9
A-(cos)	-	Blau	Blau	12	12	16		3
B-(sin)	-	Violett	Violett	5	8	13		4
Schirm (*)	Schirm	Schirm	Schirm	11	11	11	8	Gehäuse

(*) Kabelschirm mit Gebergehäuse verbunden. Es wird empfohlen den Kabelschirm auf der Gegenseite aufzulegen. ⏚

(**) Die empfohlene max. Kabellänge für das Standardkabel beträgt 10 Meter. Das 95.0008003-Kabel für die Schnittstellentypen 11, 12, 13, 14 und 35 und das 95.0008072-Kabel für die Schnittstellentypen 21, 22, 23, 24 und 45. Das 95.0008073-Kabel für den Sonderkunden KD.

SSI

Kabellänge	< 25 m	< 50 m	< 100 m	< 200 m	< 400 m
Taktfrequenz	< 1 MHz	< 400 kHz	< 300 kHz	< 200 kHz	< 100 kHz

BiSS INTERFACE

Kabellänge	< 10 m	< 25 m	< 60 m	< 100 m
Taktfrequenz	< 10 MHz	< 5 MHz	< 2 MHz	< 1 MHz

ANSCHLÜSSE

Gegenstecker nicht im Lieferumfang enthalten

Anschlüsse 12

Kabel radial
95.0008003

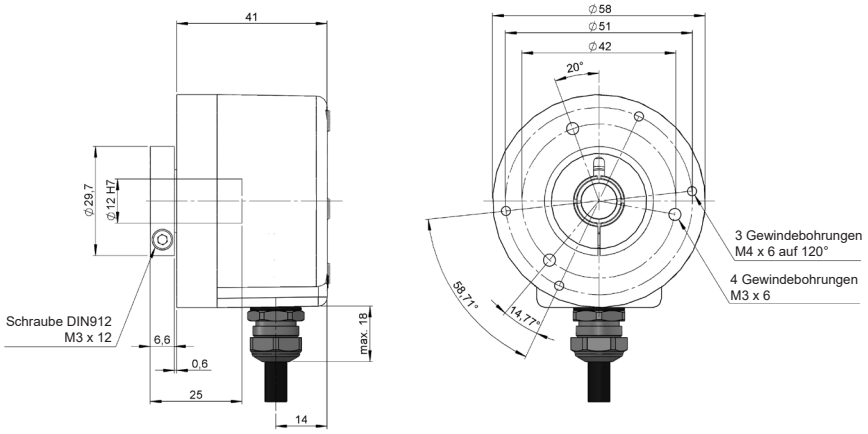

Anschlüsse 12

Kabel radial
95.0008072
95.0008073

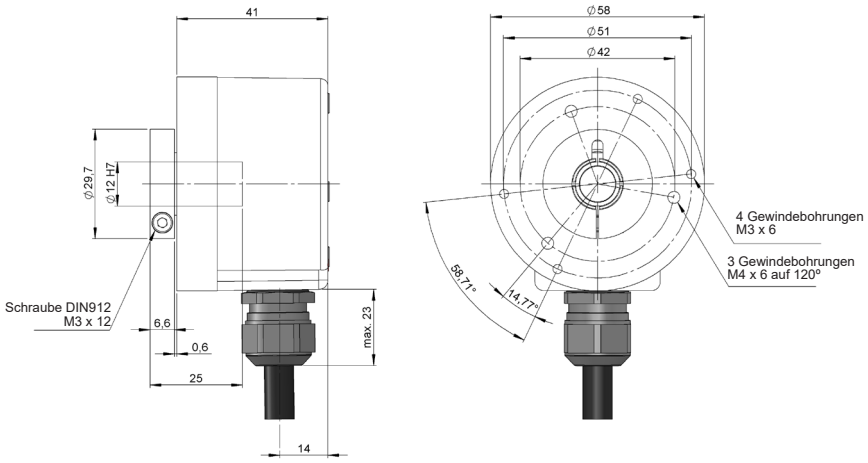

Anschlüsse 32

Radial
M23 12p
Steckverbinder

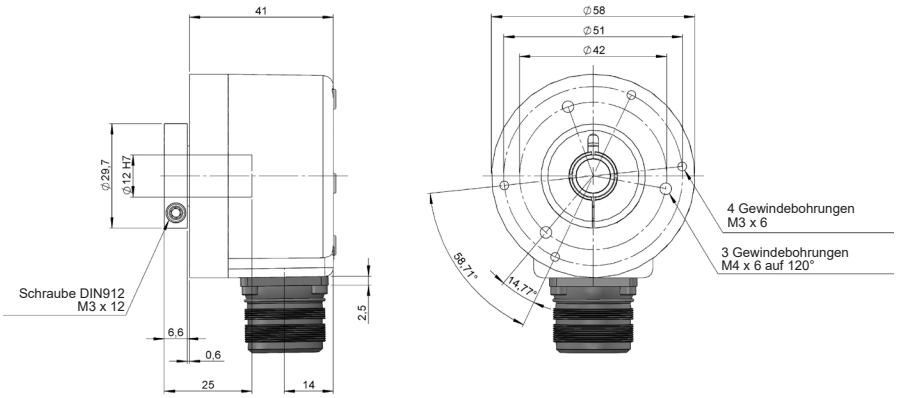

Steckerbuchse
95.0007131

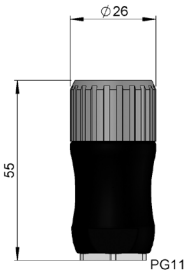

Anschlüsse 42

Radial
M12 8p
Steckverbinder

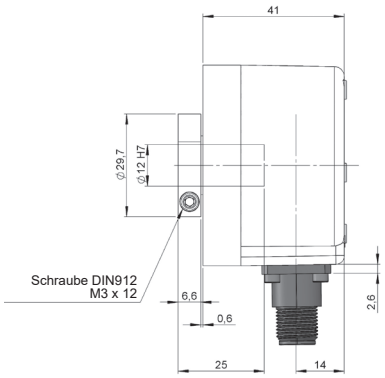

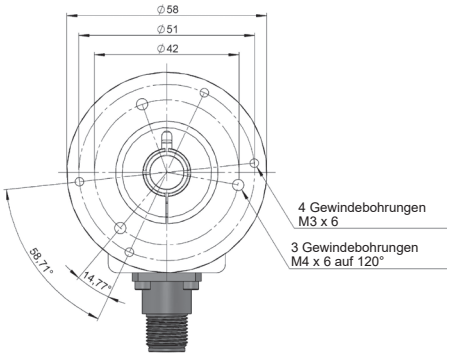

Steckerbuchse
95.0007152

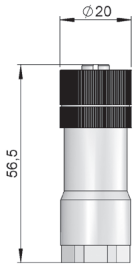

Anschlüsse 72

Radial
M23 17p
Steckverbinder

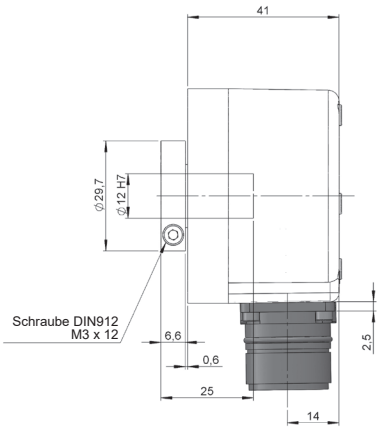

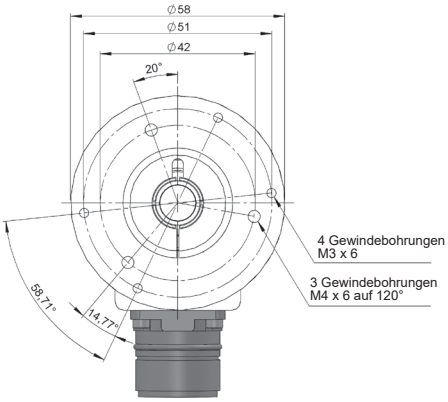

Steckerbuchse
95.0007196

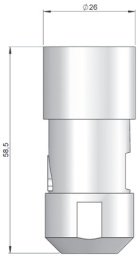

DREHMOMENTSTÜTZEN

Befestigungs-systeme 2

Drehmomentstütze
90.1018

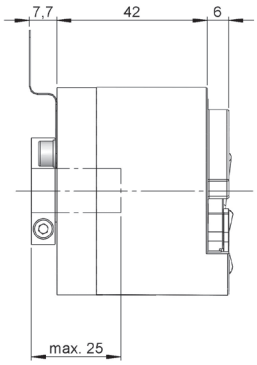

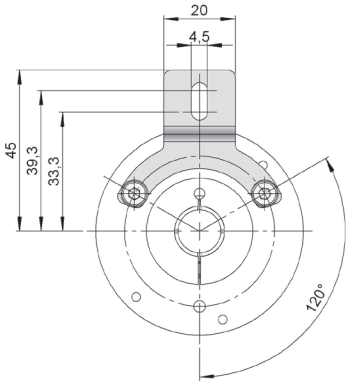

90.1018

Befestigungs-systeme 3

Drehmomentstütze
90.1027

90.1027

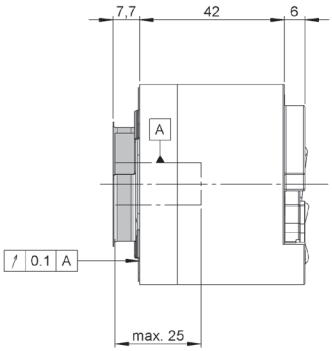

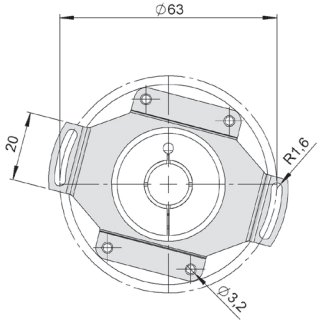

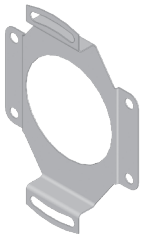

Befestigungs-systeme 4

Drehmomentstütze
90.1075

90.1075

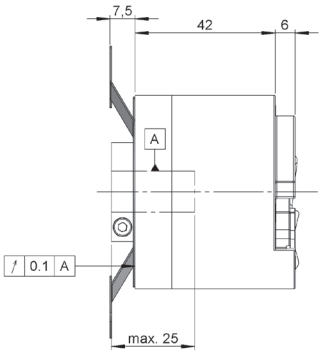

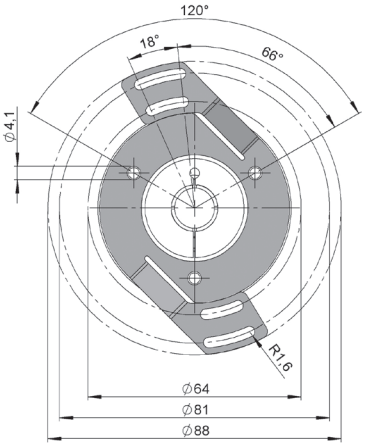

SMRS19_DE_01 02/22 Irrtümer und Änderungen vorbehalten.
Alle Rechte vorbehalten © Hohner Automation SL