BAUREIHE SMRS 59S

SINGLETURN ABSOLUT- UND INKREMENTAL-DREHGEBER MIT DURCHGANGSHOHLWELLE

SIN/COS + SIN/COS

- **Absolute Auflösung 1 SIN/COS pro Umdrehung**
- **Inkrementale Auflösung 2048 SIN/COS pro Umdrehung**
- **Baugröße 58 mm**
- **Durchgangshohlwelle Ø 12 oder 14 mm**
- **Schutzart IP65 gemäß DIN EN 60529**
- **Geberbefestigung mit Drehmomentstütze**
- **Kabelanschluss (verschiedene Kabellängen verfügbar)**

Optischer Drehgeber | Absolut-und Inkremental-Drehgeber | SIN/COS | Vibrations- und Schock-beständig | Schutzart IP65 | Schnelle Lieferung

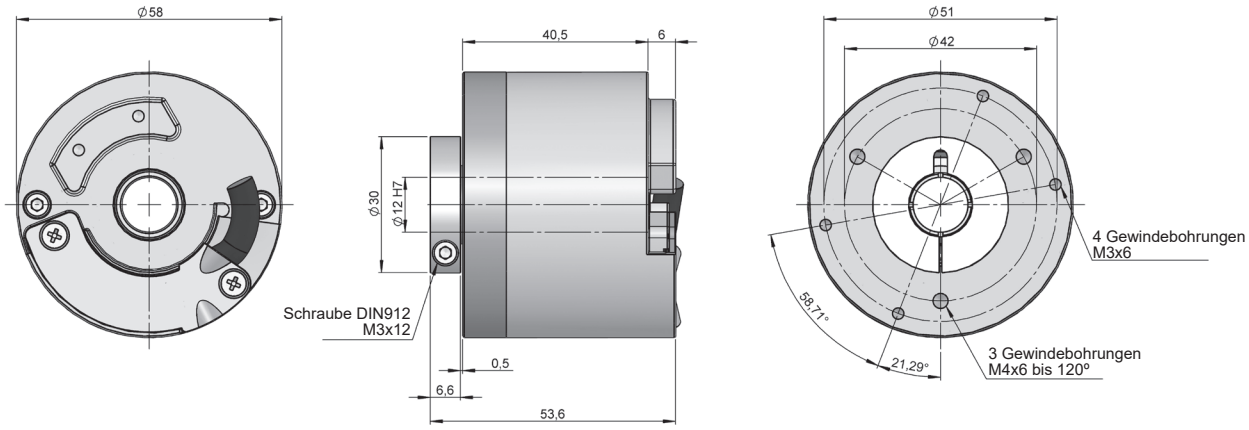

Maßzeichnung Drehmomentstütze Typ 0, Durchgangshohlwelle Typ 12 mm, Anschluss 10

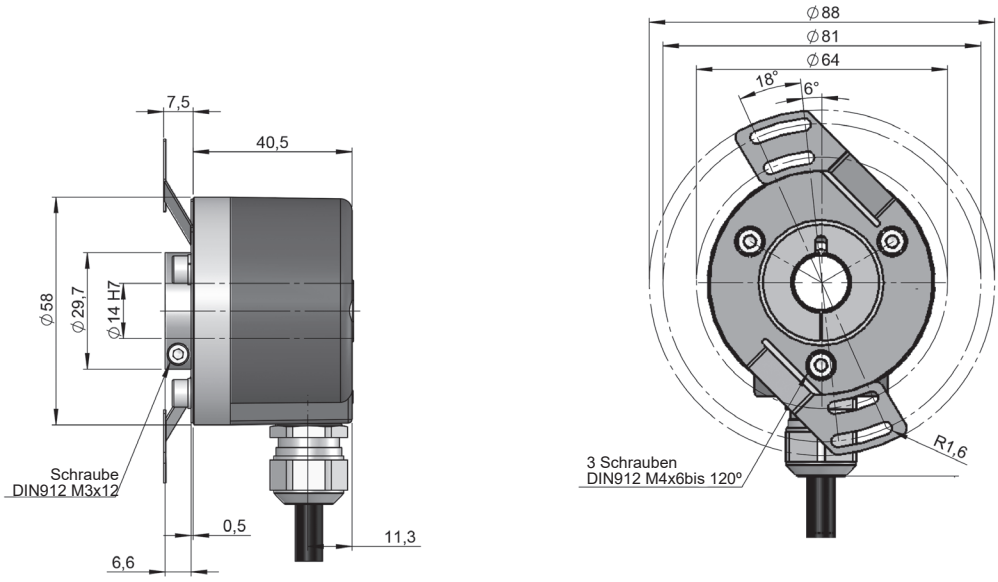

Maßzeichnung Drehmomentstütze Typ 0, Durchgangshohlwelle Typ 14 mm, Anschluss 12

BAUREIHE SMRS 59S

SINGLETURN ABSOLUT- UND INKREMENTAL- DREHGEBER MIT DURCHGANGSHOHLWELLE *SIN/COS + SIN/COS*

BESTELLSCHLÜSSEL

Bestellschlüssel Beispiel: SMRS59S-10106012-2048

Baureihe	Durchgangs-hohlwelle	Befestigungs-systeme	Anschlüsse	Schnittstelle	IP	Versorgungss-pannung	Impulszahl	Sonder-ausführung
SMRS59S -	☐	☐	☐☐	☐☐	☐	☐-	2 0 4 8	.☐☐
	1. Ø 12 mm **2.** Ø 14 mm	**0.** Ohne Drehmo-mentstütze **1.** Drehmoment-stütze 90.1027 **2.** Drehmoment-stütze 90.1075 (*)	**10.** Tangentiales kabel **12.** Kabel radial **20.** 30 cm Kabel + Stecker D-Sub 15p	**60.** Absolut 1 SIN/COS auf 360° und Inkremental 2048 SIN/COS	**1.** IP65 (**)	**2.** 5 VDC		**KD.** Halogenfreies Kabel

Bestellen Sie Ihre Referenz- Datei Step 3D

info@encoderhohner.com

Service verfügbar in 24 Std

(*) Die Drehmomentstütze Typ 1 (Drehmomentstütze 90.1027) und 2 (Drehmomentstütze 90.1075) werden in eingebauten Zustand geliefert.
(**) Zum tangentiales kabel IP54.
Verschiedene Kabellängen oder Kabelverlängerungen mit Steckern für bekannte Frequenzumrichter zur Auswahl (auf Anfrage).
Alle Zubehörteile und Montage- und Demontage-Schrauben sind in dem Abschnitt "ZUBEHÖR" verfügbar.

TECHNISCHE EIGENSCHAFTEN

Materialien	Gehäuse: Aluminium Flansch: Aluminium Welle: Edelstahl
Lager	Kugellager
Lagerlebensdauer	$1x10^{10}$ Umdrehungen
Befestigungssysteme	Drehmomentstütze 90.1027 Drehmomentstütze 90.1075
Maximaler zulässiger Versatz	±0.5 mm axial, ±0.3 mm radial (90.1027) ±0.5 mm axial, ±0.2 mm radial (90.1075)
Mechanisch zulässige maximale Drehzahl	6000 U/min^{-1}
Schutzart gemäß DIN EN 60529	IP65 - Standard IP54 - Tangentiales kabel
Trägheitsmoment des Rotors	≤ $3x10^{-6}$ Kgm^2
Anlaufmoment bei 20°C (68°F)	≤ 0,02 Nm
Zulässige Wellebelastung, axial	40 N
Zulässige Wellebelastung, radial	80 N
Gewicht ca.	0,4 Kg
Betriebstemperatur	-20°C bis +80°C
Vibration gemäß DIN EN 60068-2-6	100 m/s^2 (10Hz...2000Hz)
Schock gemäß DIN EN 60068-2-27	1000 m/s^2 (6ms)
Stromaufnahme	≤ 90 mA
Versorgungsspannung	5 VDC ±10%
Elektronische Inkrementaler Ausgang	SIN/COS, 1 Vss ±20%
Inkrementale Auflösung	2048 SIN/COS
Elektronische Absoluter Ausgang	SIN/COS, 1 Vss ±20%
Absolute Auflösung	1 SIN/COS auf 360°
Frequenz (-3 dB)	≤ 200 kHz
Nulldurchgang (offset)	2,5 VDC
Tangentiales kabel	2-Meter-Kabel (andere Kabellängen oder fliegender Gegenstecker auf Anfrage) oder 30 cm Kabel + Stecker D-Sub 15p
Anschlüsse	2-Meter-Kabel (andere Kabellängen oder fliegender Gegenstecker auf Anfrage)

ANSCHLÜSSE

			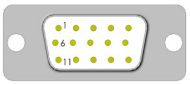
	Kabel 6x2x0,14 mm² (**) bis 100°C 95.0008072	**Kabel** 6x2x0,14 mm² (**) Halogenfreies Kabel bis 90°C 95.0008073	D-Sub 15p HD
VERSORGUNG			
GND	Weiß	Weiß	7
VCC	Braun	Braun	9
INKREMENTALE SIGNALE			
A+	Grün	Grün	5
A-	Gelb	Gelb	6
B+	Blau	Blau	8
B-	Rot	Rot	1
Z+	Grau-Rosa	Grau-Rosa	3
Z-	Rot-Blau	Rot-Blau	4
ABSOLUTE SIGNALE			
C+	Grau	Grau	11
C-	Rosa	Rosa	10
D+	Schwarz	Schwarz	12
D-	Violett	Violett	13
Schirm*	Schirm	Schirm	Gehäuse

(*) Kabelschirm mit Gebergehäuse verbunden. Es wird empfohlen den Kabelschirm auf der Gegenseite aufzulegen. ⏚

(**) Die empfohlene max. Kabellänge für das Standardkabel beträgt 10 Meter.
Für größere Kabellängen ist es empfohlen unter “Bestellschlüssel” die Option 20 (Stecker) auszuwählen und das passende Anschlusskabel als Zubehör.

ZUBEHÖR

Anschlusskabel Beispiel

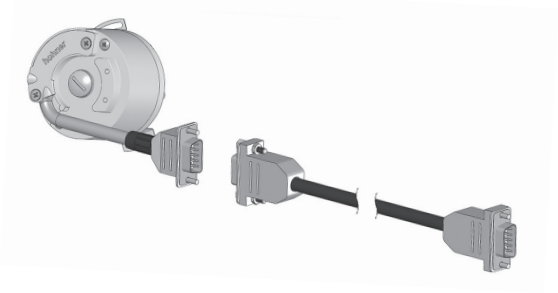

Verschiedene Kabellängen oder Kabelverlängerungen mit Steckern für bekannte Frequenzumrichter zur Auswahl (auf Anfrage).

Steckerbuchse (Nicht im Lieferumfang enthalten)

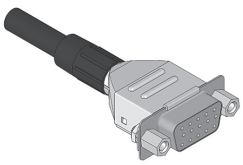

90.9546H
(D-Sub 15p)
Der Gegenstecker wird als Bausatz mit Anleitung geliefert.

DREHMOMENTSTÜTZEN

Befestigungs-systeme 1

Drehmomentstütze 90.1027

90.1027

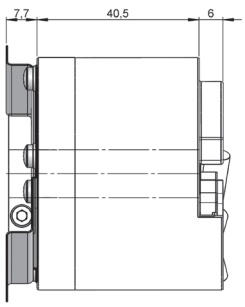

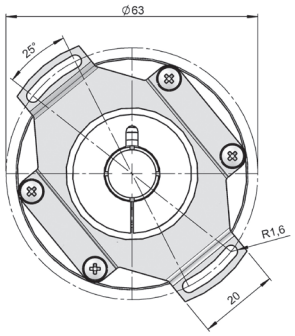

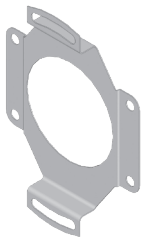

Befestigungs-systeme 2

Drehmomentstütze 90.1075

90.1075

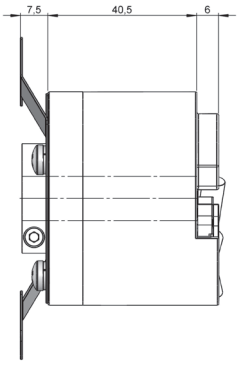

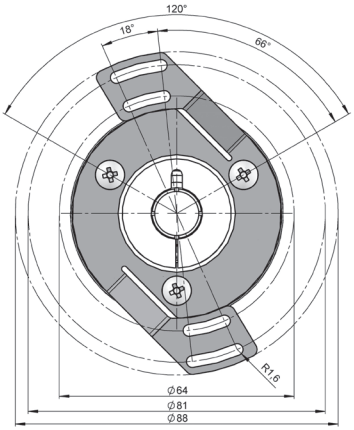

SMRS59S_DE_01 02/22 Irrtümer und Änderungen vorbehalten.
Alle Rechte vorbehalten © Hohner Automation SL