SÉRIE SMRS 59S

CODEUR ABSOLU MONOTOUR ET INCRÉMENTAL AVEC AXE TRAVERSANT

SIN/COS + SIN/COS

- **Résolution absolue 1 SIN/COS par tour**
- **Résolution incrémentale 2048 SIN/COS par tour**
- **Diamètre du Boitier 58 mm**
- **Axe traversant Ø 12 ou 14 mm**
- **Classe de protection IP65 selon DIN EN 60529**
- **Système anti-rotation par bride flexible**
- **Connexion par câble (disponible dans n'importe quelle longueur)**

Codeur optique | Codeur absolu et incrémental | SIN/COS | Résistant aux vibrations et chocs | IP65 | Livraison express

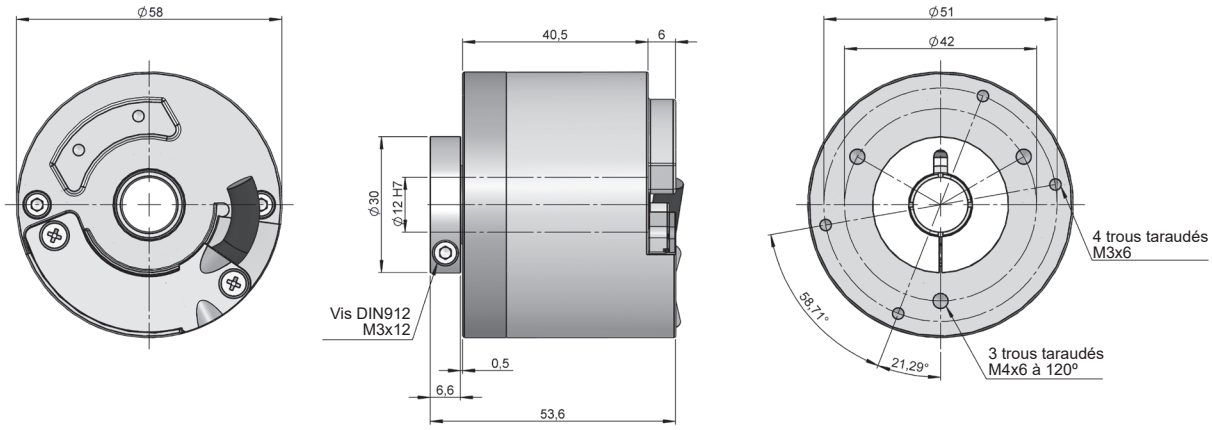

Dessin système anti-rotation type 0, axe traversant type 12 mm, connectique type 10

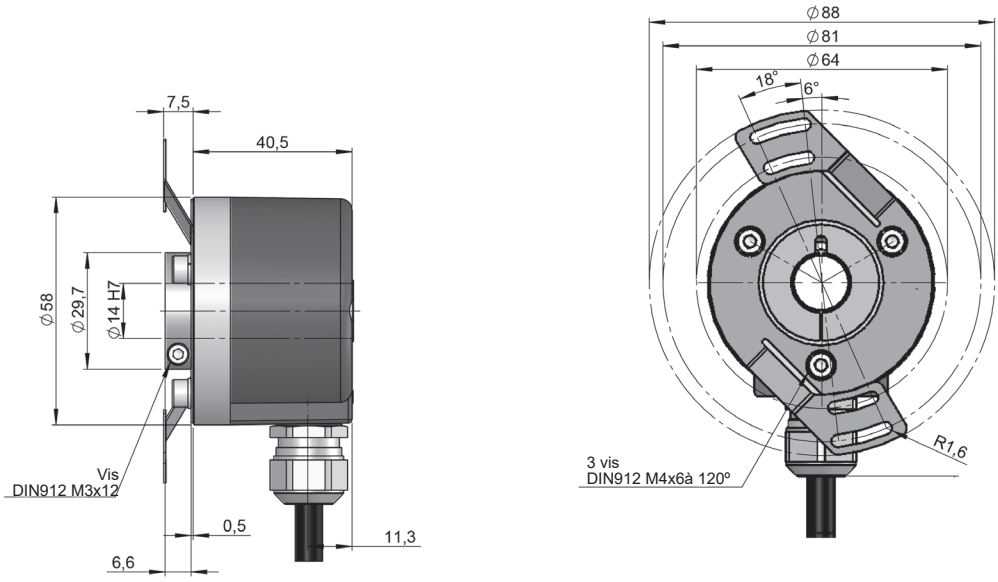

Dessin système anti-rotation type 0, axe traversant type 14 mm, connectique type 12

SÉRIE SMRS 59S

CODEUR ABSOLU MONOTOUR ET INCRÉMENTAL AVEC AXE TRAVERSANT

SIN/COS + SIN/COS

RÉFÉRENCE

Exemple de référence: SMRS59S-10106012-2048

Série	Axe traversant	Système anti-rotation	Connectique	Interface	IP	Tension d'alimentation	Nombre d'impulsions	Exécution spéciale
SMRS59S -	☐	☐	☐☐	☐☐	☐	☐-	2 0 4 8	.☐☐
	1. Ø 12 mm **2.** Ø 14 mm	**0.** Sans système anti-rotation **1.** Bride flexible 90.1027 **2.** Bride flexible 90.1075 (*)	**10.** Câble hélicoïdal **12.** Câble radial **20.** 30 cm câble + connecteur D-Sub 15p	**60.** Absolue 1 SIN/COS à 360° et incrémental 2048 SIN/COS	**1.** IP65 (**)	**2.** 5 VDC		**KD.** Câble sans halogène

Demander le fichier Step 3D de votre référence

info@encoderhohner.com

service disponible en 24h

(*) Le système anti-rotation type 1 (Bride flexible 90.1027) et 2 (Bride flexible 90.1075) livraison montée.
(**) Pour câble hélicoïdal IP54.
D'autres options de câbles d'extension sont disponibles, sur demande, avec des connecteurs spécifiques montés à l'extrémité du câble pour différents variateurs du marché.
Tous les systèmes et les vis de montage/démontage nécessaires sont disponibles dans la section "ACCESSOIRES".

CARACTÉRISTIQUES TECHNIQUES

Matériaux	Boîtier: Aluminium Bride: Aluminium Axe: Acier inoxydable
Roulements	À billes
Durée de vie des roulements	$1x10^{10}$ tours
Fixation du corps	Bride flexible 90.1027 Bride flexible 90.1075
Mésalignement permissible	±0.5 mm axial, ±0.3 mm radial (90.1027) ±0.5 mm axial, ±0.2 mm radial (90.1075)
Vitesse de rotation maximum	6000 rpm
Protection contre la poussière et les éclaboussures, conforme à la norme DIN EN 60529	IP65 - Standard IP54 - Connexion hélicoïdale
Moment d'inertie	≤ $3x10^{-6}$ Kgm²
Couple d'entrainement à 20°C (68°F)	≤ 0,02 Nm
Charge maximale admissible sur l'axe axial	40 N
Charge maximale admissible sur l'axe radial	80 N
Poids approximatif	0,4 Kg
Température de fonctionnement	-20°C à +80°C
Tenue aux vibrations conforme à la norme DIN EN 60068-2-6	100 m/s² (10Hz...2000Hz)
Tenue aux chocs conforme à la norme DIN EN 60068-2-27	1000 m/s² (6ms)
Consommation	≤ 90 mA
Tension d'alimentation	5 VDC ±10%
Électronique de sortie incrémentielle	SIN/COS, 1 Vpp ±20%
Résolution incrémentale	2048 SIN/COS
Électronique de sortie absolue	SIN/COS, 1 Vpp ±20%
Résolution absolue	1 SIN/COS en 360°
Fréquence (-3 dB)	≤ 200 kHz
Passage par zéro (offset)	2,5 VDC
Câble hélicoïdal	Câble 2 mètres (autres longueurs du câble ou connecteur aérien sur demande) ou 30 cm câble + connecteur D-Sub 15p
Connexion radiale	Câble 2 mètres (autres longueurs du câble ou connecteur aérien sur demande)

CONNECTIQUE

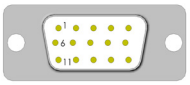

	Câble 6x2x0,14 mm² (**) jusqu'à 100°C 95.0008072	**Câble** 6x2x0,14 mm² (**) Câble sans halogène jusqu'à 90°C 95.0008073	D-Sub 15p HD
ALIMENTATION			
GND	Blanc	Blanc	7
VCC	Marron	Marron	9
SIGNAUX INCRÉMENTAUX			
A+	Vert	Vert	5
A-	Jaune	Jaune	6
B+	Bleu	Bleu	8
B-	Rouge	Rouge	1
Z+	Gris-Rose	Gris-Rose	3
Z-	Rouge-Bleu	Rouge-Bleu	4
SIGNAUX ABSOLUS			
C+	Gris	Gris	11
C-	Rose	Rose	10
D+	Noir	Noir	12
D-	Violet	Violet	13
Blindage*	Blindage	Blindage	Boîtier

(*) Blindage connecté au boîtier du codeur. Il est recommandé de connecter l'extrémité du blindage à la terre de l'équipement où le codeur est connecté. ⏚
(**) La longueur de câble maximale recommandée est de 10 mètres.
En longueurs supérieures, il est recommandé d'utiliser l'option de connexion type 20 avec des accessoires d'extension.

ACCESSOIRES

Câble d'extension

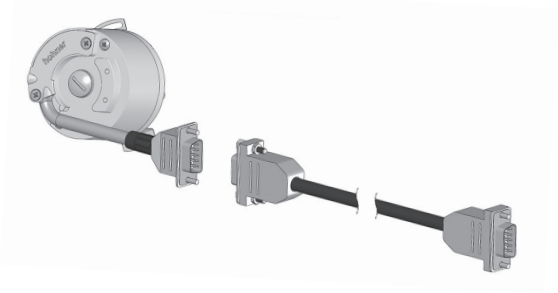

D'autres options de câbles d'extension sont disponibles, sur demande, avec des connecteurs spécifiques montés à l'extrémité du câble pour différents variateurs du marché.

Connecteur femelle (non inclus)

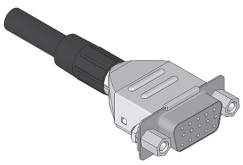

90.9546H
(D-Sub 15p)
Le connecteur femelle est livré démonté, avec le manuel d'instructions de montage.

DIMENSIONS DES SYSTÈMES ANTI-ROTATION

Système anti-rotation 1

Bride flexible
90.1027

90.1027

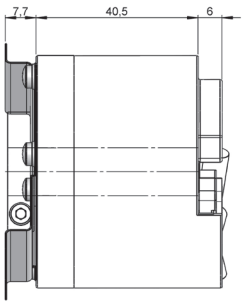

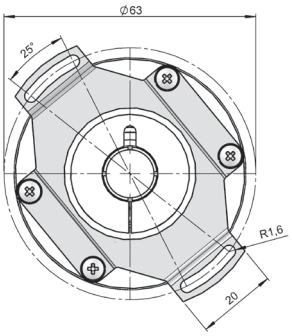

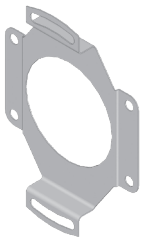

Système anti-rotation 2

Bride flexible
90.1075

90.1075

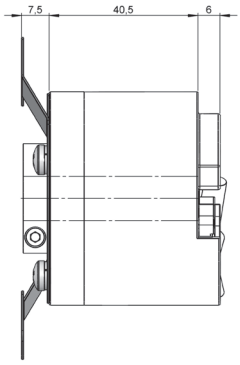

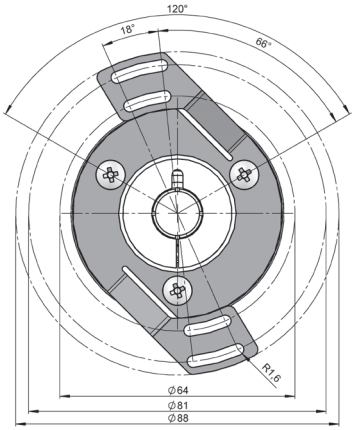

SMRS59S_FR_01 02/22 Sujette à erreurs et modifications.
Tous droits réservés © Hohner Automation SL