Bild Spreizkupplung 90.1101

BAUREIHE SMRS 64

SINGLETURN ABSOLUT- UND INKREMENTAL-DREHGEBER MIT KONISCHER WELLE

SSI
SSI + SinCos

BiSS-C
BiSS-C + SinCos

- Singleturn-Auflösung bis 19 Bit
- Inkrementale Auflösung 2048 SIN/COS pro Umdrehung
- Baugröße 58 mm
- Konische Vollwelle 1:10
- Betriebstemperatur bis +100°C
- Schutzart IP54 gemäß DIN EN 60529
- Geberbefestigung mit Drehmomentstütze oder Spreizkupplung
- Kabelanschluss (verschiedene Kabellängen verfügbar)

Optischer Drehgeber | Absolut-und Inkremental-Drehgeber | SIN/COS | Vibrations- und Schock-beständig | Schutzart IP54 | Betriebs-temperatur | Schnelle Lieferung

Spreizkupplung (90.1101)

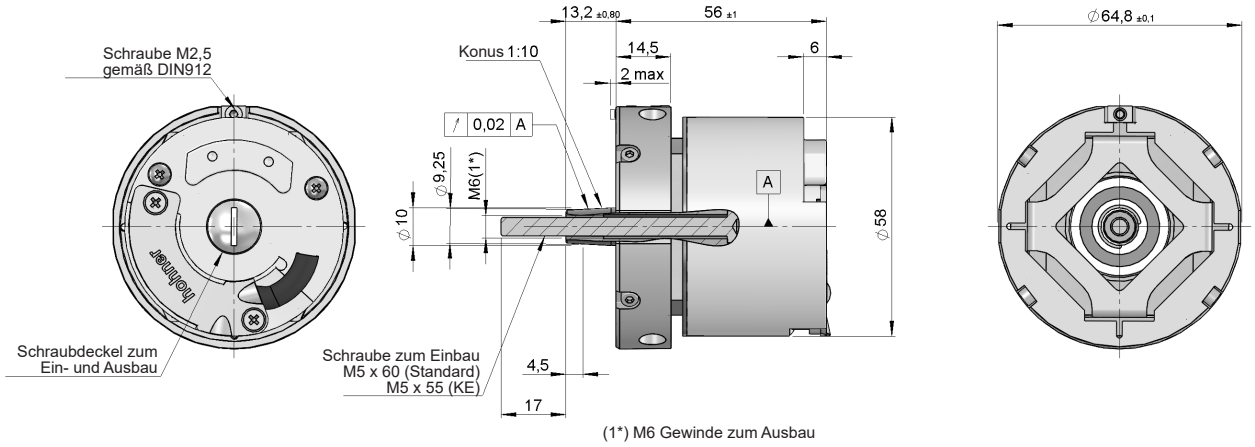

Maßzeichnung Mechanische Optionen Typ 2, konische Vollwelle 1:10, Anschluss 10

Drehmomentstütze (90.1038)

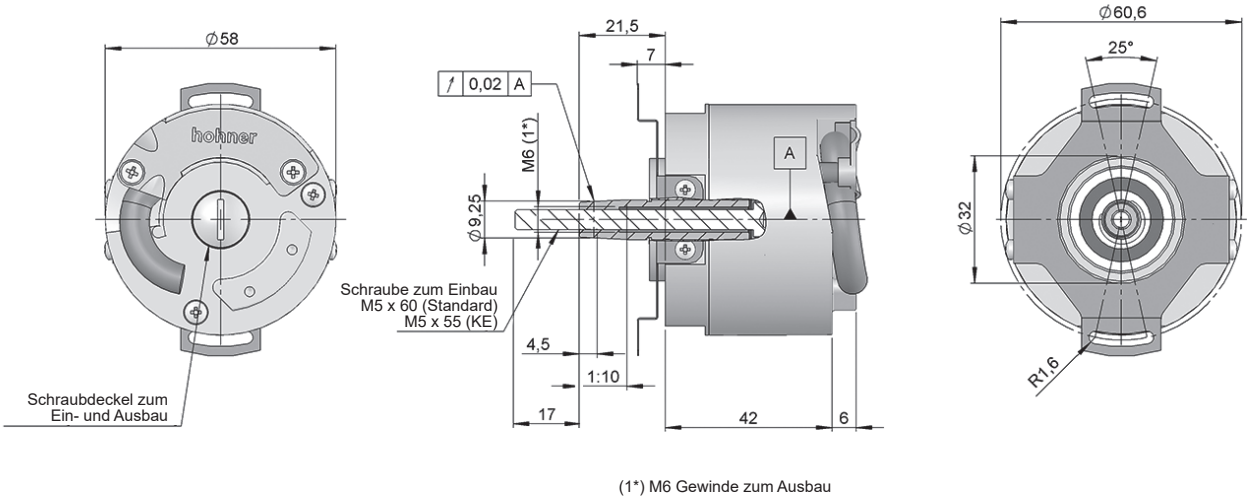

Maßzeichnung Mechanische Optionen Typ 1, konische Vollwelle 1:10, Anschluss 10

Drehmomentstütze (90.1027)

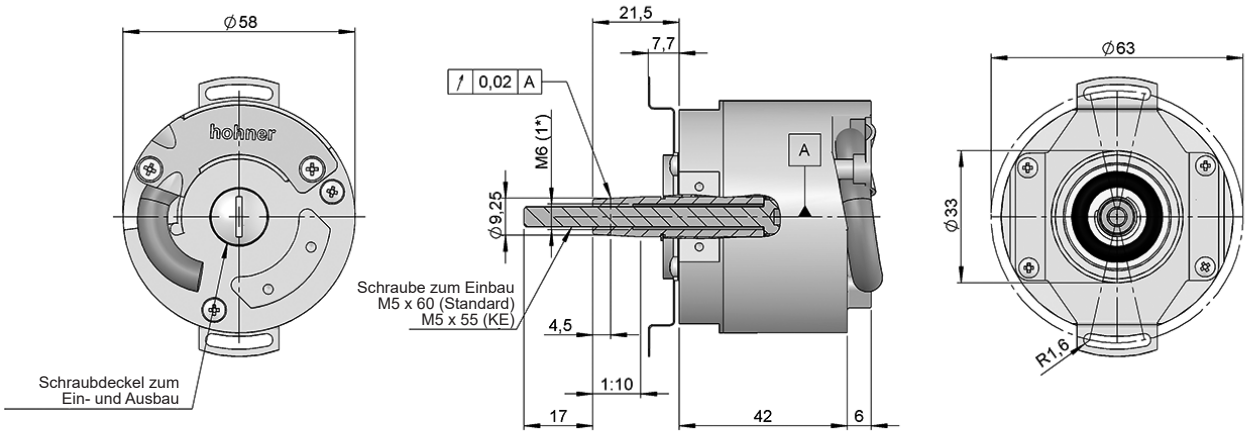

(1*) M6 Gewinde zum Ausbau

Maßzeichnung Mechanische Optionen Typ 3, konische Vollwelle 1:10, Anschluss 10

BESTELLSCHLÜSSEL

Bestellschlüssel Beispiel: SMRS64-13101311S-17

Baureihe	Konische Vollwelle	Mechanische Option	Anschlüsse	Schnittstelle	IP	Versorgungss-pannung	Sonder Optionen	Absolute Auflösung	Sonder-ausführung
SMRS64 -	☐	☐	☐☐	☐☐	☐	☐	☐ -	☐☐	. ☐☐
	1. Konisch 1:10	**1.** Drehmomentstütze 90.1038 **2.** Spreizkupplung 90.1101 **3.** Drehmomentstütze 90.1027 (*)	**10.** Tangentiales kabel **20.** 30 cm Kabel + Stecker D-Sub 15p	**11.** SSI Binär CW **12.** SSI Binär CCW **13.** SSI Gray CW **14.** SSI Gray CCW **21.** SSI + 2048 SIN/COS Binär CW **22.** SSI + 2048 SIN/COS Binär CCW **23.** SSI + 2048 SIN/COS Gray CW **24.** SSI + 2048 SIN/COS Gray CCW **35.** BiSS-C **45.** BiSS-C + 2048 SIN/COS	**1.** IP54	**1.** 4..30 VDC **2.** 5 VDC	**S.** Drehrichtung **R.** Reset	**09.** 9 Bit **10.** 10 Bit **12.** 12 Bit **13.** 13 Bit **14.** 14 Bit **17.** 17 Bit **19.** 19 Bit (**)	**KD.** Halogenfreies Kabel **KE.** Schraube zum Einbau M5x55 95.0004099

Bestellen Sie Ihre Referenz- Datei Step 3D

info@encoderhohner.com

Service verfügbar in 24 Std

(*) Die Drehmomentstütze Typ 1 (Drehmomentstütze 90.1038), 2 (Spreizkupplung 90.1101) und 3 (Drehmomentstütze 90.1027) werden in eingebauten Zustand geliefert.
(**) 21 Bit - auf Anfrage.

Verschiedene Kabellängen oder Kabelverlängerungen mit Steckern für bekannte Frequenzumrichter zur Auswahl (auf Anfrage).
Alle Zubehörteile und Montage- und Demontage-Schrauben sind in dem Abschnitt “ZUBEHÖR” verfügbar.

Ein- und Ausbauanleitung verfügbar auf:
www.encoderhohner.com/product/serie-smrs64/

BAUREIHE SMRS 64

SINGLETURN ABSOLUT- UND INKREMENTAL- DREHGEBER MIT KONISCHER WELLE

TECHNISCHE EIGENSCHAFTEN

Materialien	Gehäuse: Aluminium Flansch: Aluminium Welle: Edelstahl
Lager	Kugellager
Lagerlebensdauer	$1x10^{10}$ Umdrehungen
Befestigungssysteme	Spreizkupplung 90.1101 (in eingebauten Zustand) Drehmomentstütze 90.1038 (in eingebauten Zustand) Drehmomentstütze 90.1027 (in eingebauten Zustand)
Maximaler zulässiger Versatz	±0.5 mm axial (90.1101) ±0.5 mm axial, ±0.3 mm radial (90.1038, 90.1027)
Mechanisch zulässige maximale Drehzahl	6000 U/min^{-1}
Schutzart gemäß DIN EN 60529	IP54
Trägheitsmoment des Rotors	≤ $3x10^{-6}$ Kgm^2
Anlaufmoment bei 20°C (68°F)	≤ 0,02 Nm
Zulässige Wellebelastung, axial	40 N
Zulässige Wellebelastung, radial	60 N
Gewicht ca.	0,4 Kg
Betriebstemperatur	-20°C bis +100°C
Vibration gemäß DIN EN 60068-2-6	100 m/s^2 (10Hz...2000Hz)
Schock gemäß DIN EN 60068-2-27	1000 m/s^2 (6ms)
Stromaufnahme	≤ 90 mA
Versorgungsspannung	5 VDC ±10% / 4...30 VDC
Linearität	± ½ LSB
Tangentiales kabel	2-Meter-Kabel (andere Kabellängen oder fliegender Gegenstecker auf Anfrage) oder 30 cm Kabel + Stecker D-Sub 15p

SSI / BiSS INTERFACE

	SSI	BiSS INTERFACE (*)
Ausgang Elektronisch	RS485	RS485
Zulässige Last / Kanal	±20 mA	±20 mA
Auflösung	9...19 Bit 21 Bit - auf Anfrage	9...19 Bit 21 Bit - auf Anfrage
Code	Binär Gray	Binär
Taktrate	50 kHz ... 2 MHz	50 kHz ... 10 MHz
Protokoll	SSI	BiSS-C

(*) Das BiSS Protokoll ermöglicht die Programmierung von verschiedenen Parametern via Bus wie z.B. CRC, Alarmmeldungen, Richtung, Reset und absolute Auflösung. Werkseinstellung: Binär CW.

INKREMENTALER AUSGANG

	SIN/COS
Ausgang Elektronisch	Differenziell 1 Vss
Nulldurchgang (offset)	2,5 VDC
Auflösung	2048 PPR
Bandbreite	>500 kHz

ANSCHLÜSSE

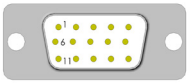

	Kabel 3x2x0,14+2x0,34 (**) 95.0008003	**Kabel** 6x2x0,14 mm² (**) bis 100°C 95.0008072	**Kabel** 6x2x0,14 mm² (**) Halogenfreies Kabel bis 90°C 95.0008073	D-Sub 15p HD
GND	Schwarz	Weiß	Weiß	13
VCC	Rot	Braun	Braun	12
DATA+	Gelb	Rosa	Rosa	7
DATA-	Grün	Grau	Grau	2
CLOCK+	Braun	Gelb	Gelb	6
CLOCK-	Blau	Grün	Grün	1
DIR oder RESET	Grau	Rot-Blau	Rot-Blau	11
A+(cos)	-	Rot	Rot	8
B+(sin)	-	Schwarz	Schwarz	9
A-(cos)	-	Blau	Blau	3
B-(sin)	-	Violett	Violett	4
Schirm*	Schirm	Schirm	Schirm	Gehäuse

(*) Kabelschirm mit Gebergehäuse verbunden. Es wird empfohlen den Kabelschirm auf der Gegenseite aufzulegen. ⏚
(**) Die empfohlene max. Kabellänge für das Standardkabel beträgt 10 Meter. Das 95.0008003-Kabel für die Schnittstellentypen 11, 12, 13, 14 und 35 und das 95.0008072-Kabel für die Schnittstellentypen 21, 22, 23, 24 und 45. Das 95.0008073-Kabel für den Sonderkunden KD.
Für größere Kabellängen ist es empfohlen unter “Bestellschlüssel” die Option 20 (Stecker) auszuwählen und das passende Anschlusskabel als Zubehör.

SSI					
Kabellänge:	< 25 m	< 50 m	< 100 m	< 200 m	< 400 m
Taktfrequenz	< 1 MHz	< 400 kHz	< 300 kHz	< 200 kHz	< 100 kHz

BiSS INTERFACE				
Kabellänge	< 10 m	< 25 m	< 60 m	< 100 m
Taktfrequenz	< 10 MHz	< 5 MHz	< 2 MHz	< 1 MHz

ZUBEHÖR

Anschlusskabel Beispiel

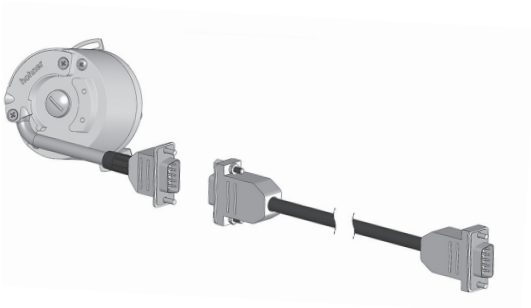

Verschiedene Kabellängen oder Kabelverlängerungen mit Steckern für bekannte Frequenzumrichter zur Auswahl (auf Anfrage).

Steckerbuchse (Nicht im Lieferumfang enthalten)

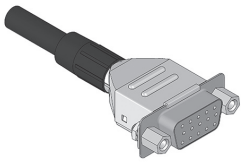

D-Sub 15p
Der Gegenstecker wird als Bausatz mit Anleitung geliefert.

Schraube zum Einbau (Im Lieferumfang enthalten)

95.0004105
M5x60
(Standard)

95.0004099
M5 x 55
(Sonderausführung KE)

Schraube zum Ausbau (Nicht im Lieferumfang enthalten)

95.0004106
M6x55

95.0004420
Gewindestift M5 x 20
45H DIN913

SMRS64_DE_02 02/22 Irrtümer und Änderungen vorbehalten.
Alle Rechte vorbehalten © Hohner Automation SL