SÉRIE SMRS 64

CODEUR ABSOLU MONOTOUR ET INCRÉMENTAL AVEC AXE SORTANT CONIQUE

SSI
SSI + SinCos

BiSS-C
BiSS-C + SinCos

- Résolution monotour jusqu'à 19 bits
- Résolution incrémentale 2048 SIN/COS par tour
- Diamètre du Boitier 58 mm
- Axe conique 1:10
- Température de fonctionnement jusqu'à +100°C
- Classe de protection IP54 selon DIN EN 60529
- Système anti-rotation par bride flexible ou expansible
- Connexion par câble (disponible dans n'importe quelle longueur)

Codeur optique | Codeur absolu et incrémental | SIN/COS | Résistant aux vibrations et chocs | IP54 | Plage de température | Livraison express

Bride expansible (90.1101)

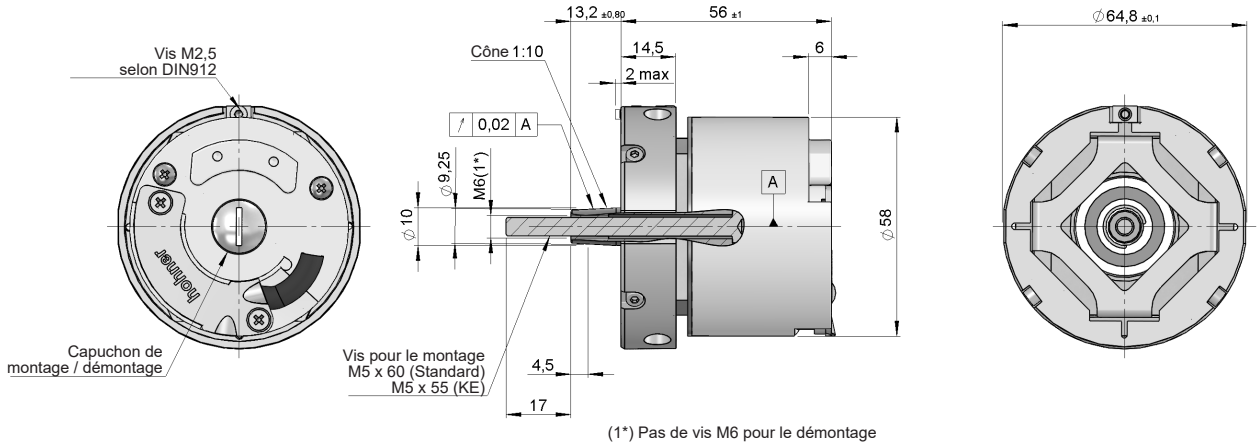

Dessin option mécanique type 2, axe conique 1:10, connectique type 10

Bride flexible (90.1038)

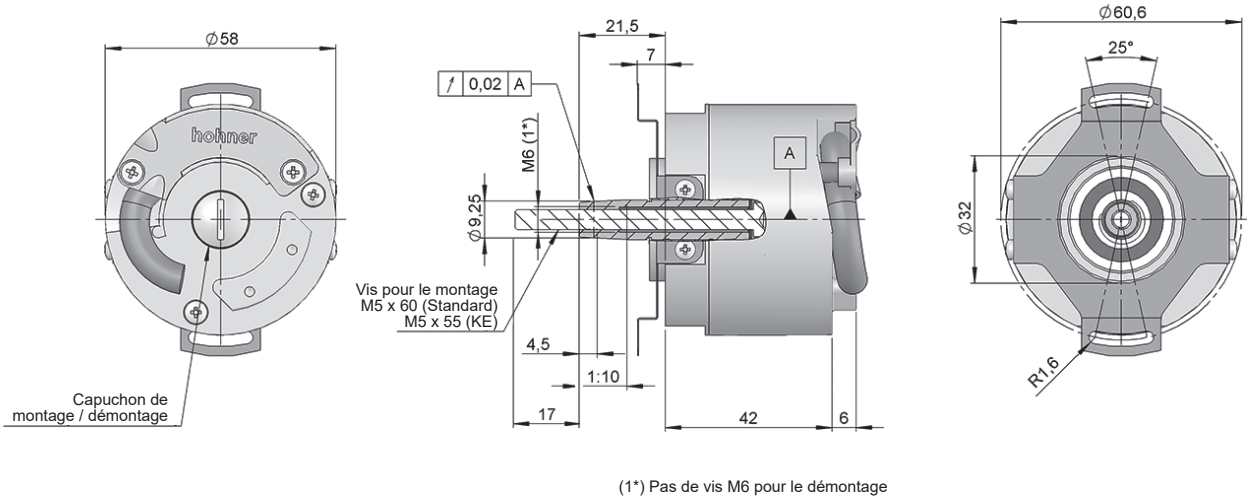

Dessin option mécanique type 1, axe conique 1:10, connectique type 10

Bride flexible (90.1027)

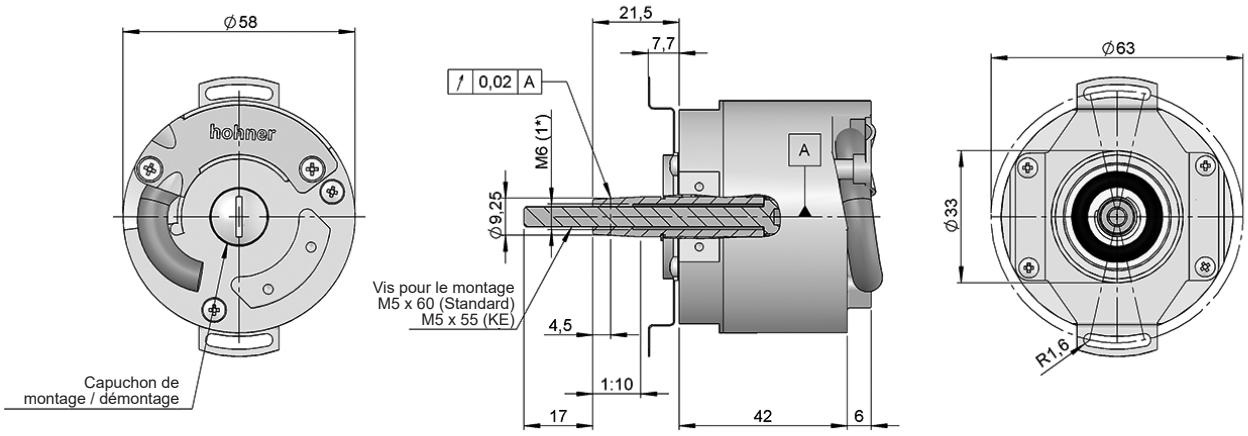

(1*) Pas de vis M6 pour le démontage

Dessin option mécanique type 3, axe conique 1:10, connectique type 10

RÉFÉRENCE

Exemple de référence: SMRS64-13101311S-17

Série	Axe conique	Option mécanique	Connectique	Interface	IP	Tension d'alimentation	Paramètres config.	Résolution absolue	Exécution spéciale
SMRS64 -	☐	☐	☐☐	☐☐	☐	☐	☐ -	☐☐	. ☐☐
	1. Conique 1:10	**1.** Bride flexible 90.1038 **2.** Bride expansible 90.1101 **3.** Bride flexible 90.1027 (*)	**10.** Câble hélicoïdal **20.** 30 cm câble + connecteur D-Sub 15p	**11.** SSI Binaire horaire **12.** SSI Binaire anti-horaire **13.** SSI Gray horaire **14.** SSI Gray anti-horaire **21.** SSI + 2048 SIN/COS Binaire horaire **22.** SSI + 2048 SIN/COS Binaire anti-horaire **23.** SSI + 2048 SIN/COS Gray horaire **24.** SSI + 2048 SIN/COS Gray anti-horaire **35.** BiSS-C **45.** BiSS-C + 2048 SIN/COS	**1.** IP54	**1.** 4..30 VDC **2.** 5 VDC	**S.** Direction **R.** Reset	**09.** 9 bits **10.** 10 bits **12.** 12 bits **13.** 13 bits **14.** 14 bits **17.** 17 bits **19.** 19 bits (**)	**KD.** Câble sans halogène **KE.** Vis pour le montage M5x55 95.0004099

Demander le fichier Step 3D de votre référence

info@encoderhohner.com

service disponible en 24h

(*) Le système anti-rotation type 1 (Bride flexible 90.1038), 2 (Bride expansible 90.1101) et 3 (Bride flexible 90.1027) livraison montée.
(**) 21 bits - Sur demande.

D'autres options de câbles d'extension sont disponibles, sur demande, avec des connecteurs spécifiques montés à l'extrémité du câble pour différents variateurs du marché.
Tous les systèmes et les vis de montage/démontage nécessaires sont disponibles dans la section "ACCESSOIRES".

Manuel d'instructions de montage et démontage disponible:
www.encoderhohner.com/product/serie-smrs64/

SÉRIE SMRS 64

CODEUR ABSOLU MONOTOUR ET INCRÉMENTAL AVEC AXE SORTANT CONIQUE

CARACTÉRISTIQUES TECHNIQUES

Matériaux	Boîtier: Aluminium Bride: Aluminium Axe: Acier inoxydable
Roulements	À billes
Durée de vie des roulements	$1x10^{10}$ tours
Fixation du corps	Bride expansible 90.1101 (on est livré montée) Bride flexible 90.1038 (on est livré montée) Bride flexible 90.1027 (on est livré montée)
Mésalignement permissible	±0.5 mm axial (90.1101) ±0.5 mm axial, ±0.3 mm radial (90.1038, 90.1027)
Vitesse de rotation maximum	6000 rpm
Protection contre la poussière et les éclaboussures, conforme à la norme DIN EN 60529	IP54
Moment d'inertie	≤ $3x10^{-6}$ Kgm²
Couple d'entrainement à 20°C (68°F)	≤ 0,02 Nm
Charge maximale admissible sur l'axe axial	40 N
Charge maximale admissible sur l'axe radial	60 N
Poids approximatif	0,4 Kg
Température de fonctionnement	-20°C à +100°C
Tenue aux vibrations conforme à la norme DIN EN 60068-2-6	100 m/s² (10Hz...2000Hz)
Tenue aux chocs conforme à la norme DIN EN 60068-2-27	1000 m/s² (6ms)
Consommation	≤ 90 mA
Tension d'alimentation	5 VDC ±10% / 4...30 VDC
Linéarité	± ½ LSB
Câble hélicoïdal	Câble 2 mètres (autres longueurs du câble ou connecteur aérien sur demande) ou 30 cm câble + connecteur D-Sub 15p

SSI / BiSS INTERFACE

	SSI	BiSS INTERFACE (*)
Sortie éléctronique	RS485	RS485
Capacité de charge maximale / canal	±20 mA	±20 mA
Résolution	9...19 bits 21 bits - Sur demande	9...19 bits 21 bits - Sur demande
Code	Binaire Gray	Binaire
Fréquence d'horloge	50 kHz ... 2 MHz	50 kHz ... 10 MHz
Protocole	SSI	BiSS-C

(*) Le protocole BiSS permet de configurer le CRC, les messages d'alarme, les avertissements, le sens, la réinitialisation et la résolution absolue par BUS. Configuration usine par défaut: Binaire CW.

SORTIE INCRÉMENTAL

	SIN/COS
Sortie éléctronique	Différentiel 1 Vpp
Passage par zéro (offset)	2,5 VDC
Résolution	2048 PPR
Fréquence de coupure	>500 kHz

SÉRIE SMRS 64

CODEUR ABSOLU MONOTOUR ET INCRÉMENTAL AVEC AXE SORTANT CONIQUE

CONNECTIQUE

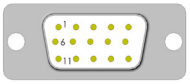

	Câble 3x2x0,14+2x0,34 (**) 95.0008003	**Câble** 6x2x0,14 mm² (**) jusqu'à 100°C 95.0008072	**Câble** 6x2x0,14 mm² (**) Câble sans halogène jusqu'à 90°C 95.0008073	D-Sub 15p HD
GND	Noir	Blanc	Blanc	13
VCC	Rouge	Marron	Marron	12
DATA+	Jaune	Rose	Rose	7
DATA-	Vert	Gris	Gris	2
CLOCK+	Marron	Jaune	Jaune	6
CLOCK-	Bleu	Vert	Vert	1
DIR ou RESET	Gris	Rouge-Bleu	Rouge-Bleu	11
A+(cos)	-	Rouge	Rouge	8
B+(sin)	-	Noir	Noir	9
A-(cos)	-	Bleu	Bleu	3
B-(sin)	-	Violet	Violet	4
Blindage*	Blindage	Blindage	Blindage	Boîtier

(*) Blindage connecté au boîtier du codeur. Il est recommandé de connecter l'extrémité du blindage à la terre de l'équipement où le codeur est connecté. ⏚
(**) La longueur de câble maximale recommandée est de 10 mètres. Le câble 95.0008003 pour les types Interface 11, 12, 13, 14 et 35 et le câble 95.0008072 pour les types Interface 21, 22, 23, 24 et 45. Le câble 95.0008073 pour l'exécution spéciale KD.
En longueurs supérieures, il est recommandé d'utiliser l'option de connexion type 20 avec des accessoires d'extension.

SSI					
Longueur de câble:	< 25 m	< 50 m	< 100 m	< 200 m	< 400 m
Vitesse de transmission	< 1 MHz	< 400 kHz	< 300 kHz	< 200 kHz	< 100 kHz

BiSS INTERFACE				
Longueur de câble	< 10 m	< 25 m	< 60 m	< 100 m
Vitesse de transmission	< 10 MHz	< 5 MHz	< 2 MHz	< 1 MHz

ACCESSOIRES

Câble d'extension

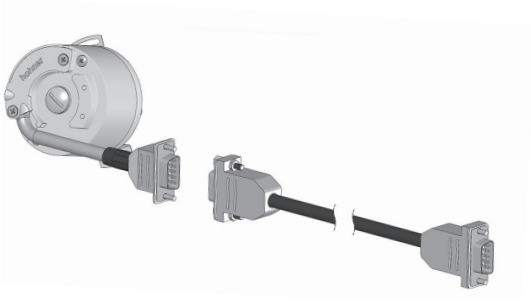

D'autres options de câbles d'extension sont disponibles, sur demande, avec des connecteurs spécifiques montés à l'extrémité du câble pour différents variateurs du marché.

Connecteur femelle (non inclus)

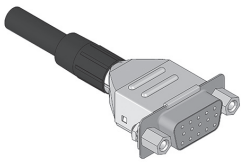

D-Sub 15p
Le connecteur femelle est livré démonté, avec le manuel d'instructions de montage.

Vis pour le montage (inclus)

95.0004105
M5x60
(Standard)

95.0004099
M5 x 55
(Exécution Spéciale KE)

Vis pour le démontage (non inclus)

95.0004106
M6x55

95.0004420
Vis sans tête M5 x 20
45H DIN913

SMRS64_FR_02 02/22 Sujette à erreurs et modifications.
Tous droits réservés © Hohner Automation SL