Bild Spreizkupplung 90.1101

BAUREIHE SMRS 64S

SINGLETURN ABSOLUT- UND INKREMENTAL-DREHGEBER MIT KONISCHER WELLE

SIN/COS + SIN/COS

- **Absolute Auflösung 1 SIN/COS pro Umdrehung**
- **Inkrementale Auflösung 2048 SIN/COS pro Umdrehung**
- **Baugröße 58 mm**
- **Konische Vollwelle 1:10**
- **Schutzart IP54 gemäß DIN EN 60529**
- **Geberbefestigung mit Drehmomentstütze oder Spreizkupplung**
- **Kabelanschluss (verschiedene Kabellängen verfügbar)**

Optischer Drehgeber | Absolut-und Inkremental-Drehgeber | SIN/COS | Vibrations- und Schock-beständig | Schutzart IP54 | Schnelle Lieferung

Spreizkupplung (90.1101)

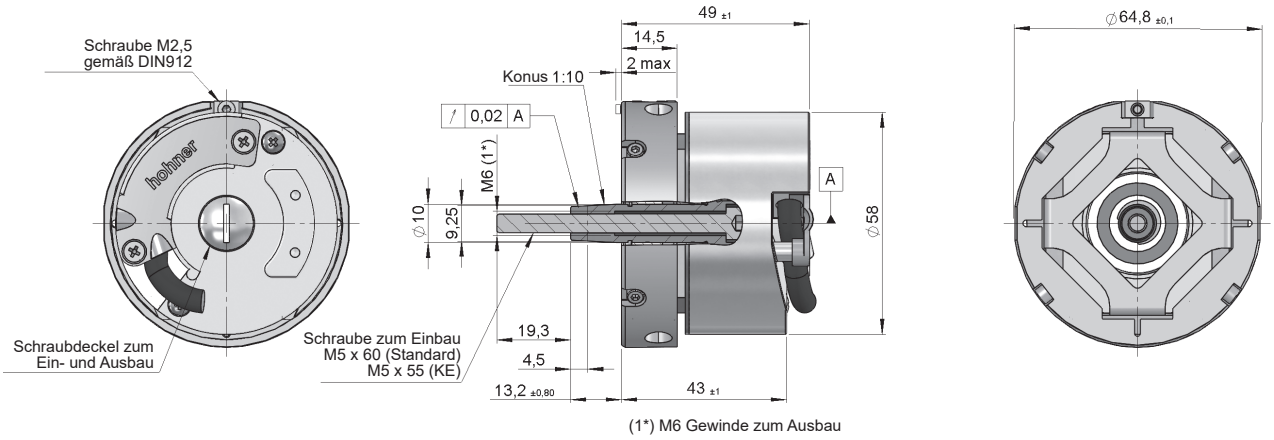

Maßzeichnung Mechanische Optionen Typ 2, konische Vollwelle 1:10, Anschluss 10

Drehmomentstütze (90.1027)

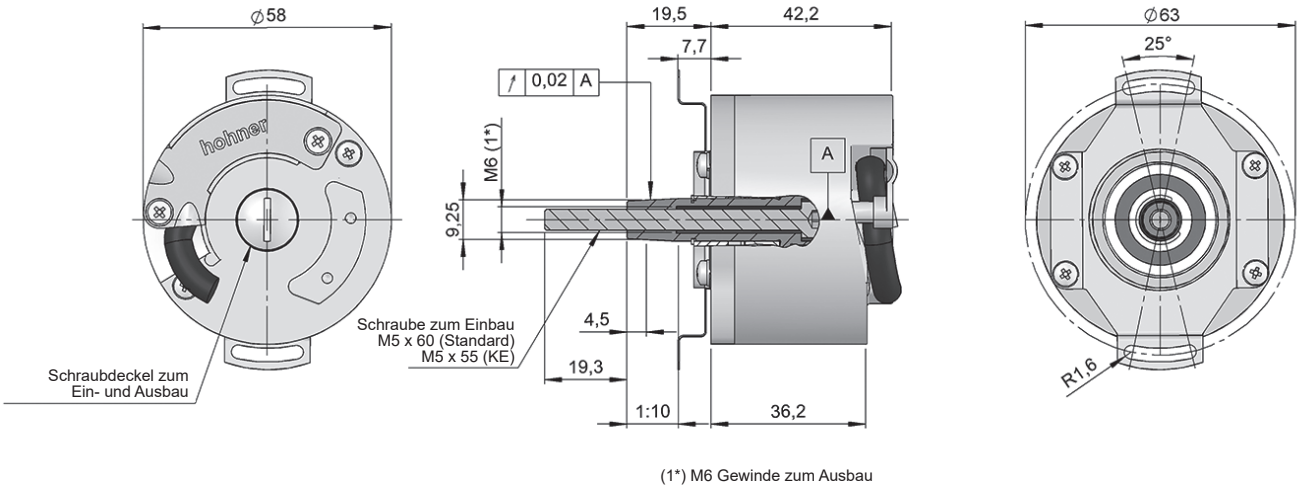

Maßzeichnung Mechanische Optionen Typ 1, konische Vollwelle 1:10, Anschluss 10

BAUREIHE SMRS 64S

SINGLETURN ABSOLUT- UND INKREMENTAL- DREHGEBER MIT KONISCHER WELLE

SIN/COS + SIN/COS

BESTELLSCHLÜSSEL

Bestellschlüssel Beispiel: SMRS64S-12106012-2048

Baureihe	Konische Vollwelle	Mechanische Option	Anschlüsse	Schnittstelle	IP	Versorgungss-pannung	Impulszahl	Sonder-ausführung
SMRS64S -	☐	☐	☐☐	☐☐	☐	☐	2 0 4 8	. ☐☐
	1. Konisch 1:10	**1.** Drehmoment-stütze 90.1027 **2.** Spreizkupplung 90.1101 (*)	**10.** Tangentiales kabel **20.** 30 cm Kabel + Stecker D-Sub 15p	**60.** Absolut 1 SIN/COS auf 360° und Inkremental 2048 SIN/COS	**1.** IP54	**2.** 5 VDC		**KD.** Halogenfreies Kabel **KE.** Schraube zum Einbau M5x55 95.0004099

(*) Die Drehmomentstütze Typ 1 (Drehmomentstütze 90.1027) und 2 (Spreizkupplung 90.1101) werden in eingebauten Zustand geliefert.

Verschiedene Kabellängen oder Kabelverlängerungen mit Steckern für bekannte Frequenzumrichter zur Auswahl (auf Anfrage).
Alle Zubehörteile und Montage- und Demontage-Schrauben sind in dem Abschnitt "ZUBEHÖR" verfügbar.

Ein- und Ausbauanleitung verfügbar auf:
www.encoderhohner.com/product/serie-smrs64s/

Bestellen Sie Ihre Referenz- Datei Step 3D

info@encoderhohner.com

Service verfügbar in 24 Std

TECHNISCHE EIGENSCHAFTEN

Materialien	Gehäuse: Aluminium Flansch: Aluminium Welle: Edelstahl
Lager	Kugellager
Lagerlebensdauer	$1x10^{10}$ Umdrehungen
Befestigungssysteme	Spreizkupplung 90.1101 (in eingebauten Zustand) Drehmomentstütze 90.1027 (in eingebauten Zustand)
Maximaler zulässiger Versatz	±0.5 mm axial (90.1101) ±0.5 mm axial, ±0.3 mm radial (90.1027)
Mechanisch zulässige maximale Drehzahl	6000 U/min^{-1}
Schutzart gemäß DIN EN 60529	IP54
Trägheitsmoment des Rotors	≤ $3x10^{-6}$ Kgm^2
Anlaufmoment bei 20°C (68°F)	≤ 0,02 Nm
Zulässige Wellebelastung, axial	40 N
Zulässige Wellebelastung, radial	60 N
Gewicht ca.	0,4 Kg
Betriebstemperatur	-20°C bis +80°C
Vibration gemäß DIN EN 60068-2-6	100 m/s^2 (10Hz...2000Hz)
Schock gemäß DIN EN 60068-2-27	1000 m/s^2 (6ms)
Stromaufnahme	≤ 90 mA
Versorgungsspannung	5 VDC ±10%
Elektronische Inkrementaler Ausgang	SIN/COS, 1 Vss ±20%
Inkrementale Auflösung	2048 SIN/COS
Elektronische Absoluter Ausgang	SIN/COS, 1 Vss ±20%
Absolute Auflösung	1 SIN/COS auf 360°
Frequenz (-3 dB)	≤ 200 kHz
Nulldurchgang (offset)	2,5 VDC
Tangentiales kabel	2-Meter-Kabel (andere Kabellängen oder fliegender Gegenstecker auf Anfrage) oder 30 cm Kabel + Stecker D-Sub 15p

ANSCHLÜSSE

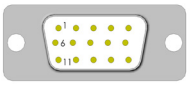

	Kabel 6x2x0,14 mm² (**) bis 100°C 95.0008072	**Kabel** 6x2x0,14 mm² (**) Halogenfreies Kabel bis 90°C 95.0008073	D-Sub 15p HD
VERSORGUNG			
GND	Weiß	Weiß	7
VCC	Braun	Braun	9
INKREMENTALE SIGNALE			
A+	Grün	Grün	5
A-	Gelb	Gelb	6
B+	Blau	Blau	8
B-	Rot	Rot	1
Z+	Grau-Rosa	Grau-Rosa	3
Z-	Rot-Blau	Rot-Blau	4
ABSOLUTE SIGNALE			
C+	Grau	Grau	11
C-	Rosa	Rosa	10
D+	Schwarz	Schwarz	12
D-	Violett	Violett	13
Schirm*	Schirm	Schirm	Gehäuse

(*) Kabelschirm mit Gebergehäuse verbunden. Es wird empfohlen den Kabelschirm auf der Gegenseite aufzulegen. ⏚

(**) Die empfohlene max. Kabellänge für das Standardkabel beträgt 10 Meter.
Für größere Kabellängen ist es empfohlen unter “Bestellschlüssel” die Option 20 (Stecker) auszuwählen und das passende Anschlusskabel als Zubehör.

ZUBEHÖR

Anschlusskabel Beispiel

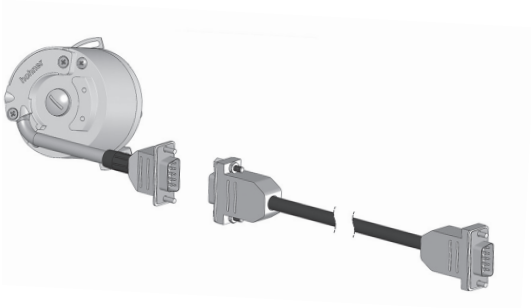

Verschiedene Kabellängen oder Kabelverlängerungen mit Steckern für bekannte Frequenzumrichter zur Auswahl (auf Anfrage).

Steckerbuchse (Nicht im Lieferumfang enthalten)

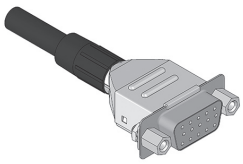

(D-Sub 15p)
Der Gegenstecker wird als Bausatz mit Anleitung geliefert.

Schraube zum Einbau (Im Lieferumfang enthalten)

95.0004105
M5x60
(Standard)

95.0004099
M5 x 55
(Sonderausführung KE)

Schraube zum Ausbau (Nicht im Lieferumfang enthalten)

95.0004106
M6x55

95.0004420
Gewindestift M5 x 20
45H DIN913

SMRS64S_DE_02 02/22 Irrtümer und Änderungen vorbehalten.
Alle Rechte vorbehalten © Hohner Automation SL