SÉRIE XT18

SYSTÈME DE MESURE À CÂBLE EXTENSIBLE ROBUSTE POUR APPLICATIONS INDUSTRIELLES EXTRÊMES

- Mesure des distances linéaires jusqu'à 50 mètres
- Toute position de montage possible
- Haute vitesse jusqu'à 10 m/s
- L'axe du tambour peut entraîner tout type d'encodeur rotatif ou de potentiomètre
- Câble extensible d'acier inoxydable Ø 0,90 mm
- Différents types de fils et options de fixation des fils

Système de mesure linéaire | Câble extensible | Haute vitesse | Plage de température | Livraison express

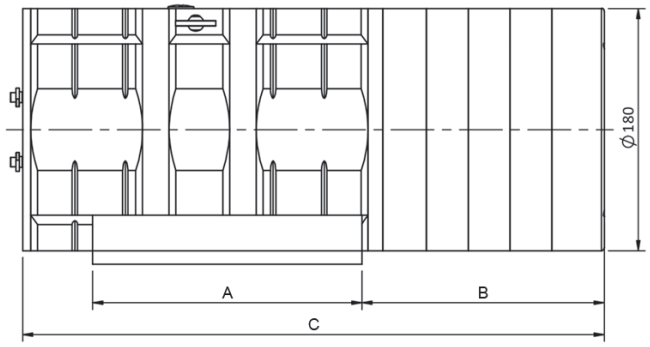

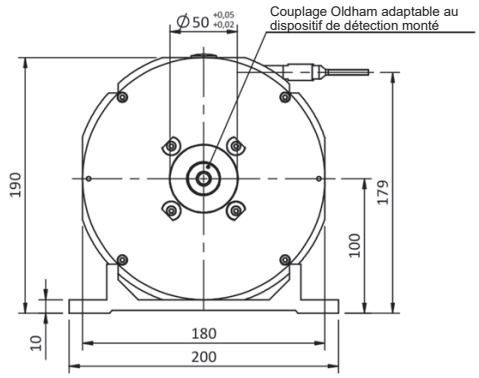

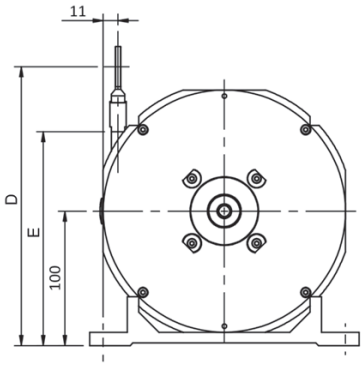

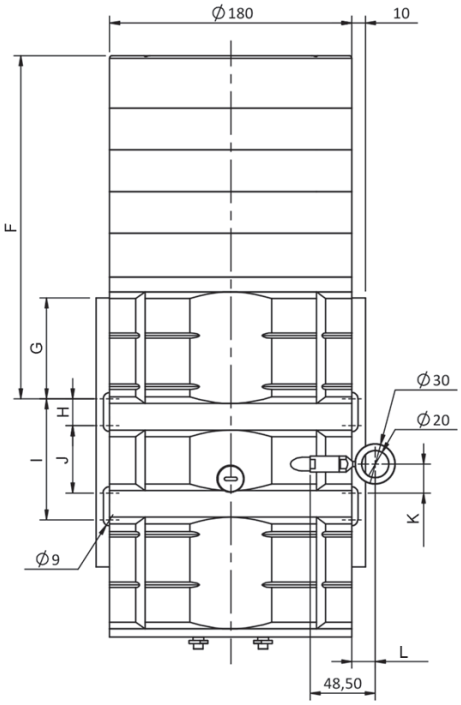

SÉRIE	90.XT1820	90.XT1830	90.XT1840	90.XT1850
A	110 mm	160 mm	180 mm	200 mm
B	154,50 mm	148 mm	180 mm	180 mm
C	282,50 mm	319 mm	392 mm	432 mm
D	218,50mm	218,50 mm	218,50 mm	207,37 mm
E	170 mm	170 mm	170 mm	159 mm
F	174,50 mm	183 mm	235 mm	255 mm
G	20 mm	35 mm	55 mm	75 mm
H	10 mm	20 mm	20 mm	20 mm
I	80 mm	90 mm	90 mm	90 mm
J	60 mm	50 mm	50 mm	50 mm
K	38 mm	21,50 mm	21,50 mm	21,50 mm
L	17,50 mm	28,50 mm	28,50 mm	17,50 mm

Dessin avec une fixation de câble de mesure par œillet

SÉRIE XT18

SYSTÈME DE MESURE À CÂBLE EXTENSIBLE ROBUSTE POUR APPLICATIONS INDUSTRIELLES EXTRÊMES

RÉFÉRENCE

Exemple de référence: 90.XT1850

Série	Plage de mesure	Exécution Spéciale
90.XT18	□□	.□□
	20. jusqu'à 20000 mm **30.** jusqu'à 30000 mm **40.** jusqu'à 40000 mm **50.** jusqu'à 50000 mm	**BK.** -30°C **BL.** Anodisé **BM.** Tige filetée **BN.** Brosse de nettoyage pour le câble

Le système de fil de traction standard comprend une entretoise de couplage Ø10 avec bride d'adaptation.
Autres options d'accouplement et brides disponibles, sur demande.

Nous pouvons également fournir le système à fil tendu déjà couplé à un capteur de position à sortie électronique qui peut être un codeur incrémental, un codeur absolu ou un potentiomètre.

CARACTÉRISTIQUES TECHNIQUES

Matériaux	Boîtier: Aluminium Bride: Aluminium Câble de mesure*: Ø 0,90 mm Acier inoxydable
Développement	500 mm / par tour
Plage de mesure, jusqu'à (mm)	50000
Tension minimale statique du câble	15 N
Tension maximale statique du câble	30 N
Accélération maximale	2 m/s² (90.XT1820, 90.XT1830) 1 m/s² (90.XT1840, 90.XT1850)
Vitesse maximale	10 m/s
Linéarité	±0,05% f.s.
Poids approximatif	12 Kg (90.XT1820), 15 Kg (90.XT1830) 20 Kg (90.XT1840), 23 Kg (90.XT1850)
Température de fonctionnement	-20°C à +80°C - Standard -30°C à +80°C - Exécution Spéciale BK
Température de stockage	-30°C à +80°C

(*) D'autres types de câbles sont possibles sur demande spéciale.

OPTIONS D'EXÉCUTIONS SPÉCIALES

BM - Tige filetée

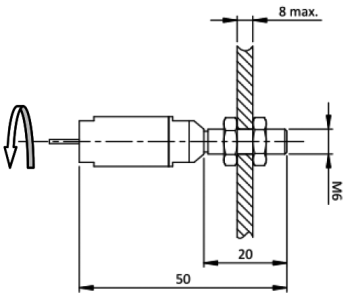

BN - Brosse de nettoyage pour le câble

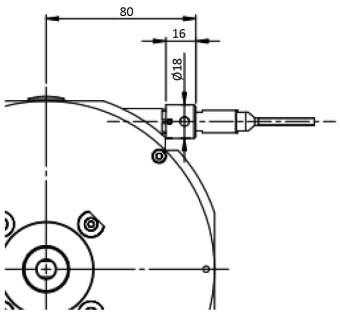

90.XT18_FR_01 02/22 Sujette à erreurs et modifications.
Tous droits réservés © Hohner Automation SL