ANALOGE UND PROGRAMMIERBARE ANALOGE ABSOLUT DREHGEBER

Analoge Schnittstelle

Die analoge Schnittstelle besitzt zwei Ausgänge: Einen Ausgang, der die gemessene absolute Position in Spannung (0/10 V) angibt, und ein weiterer, der diese in Stromstärke (0/20 mA oder 4/20 mA) angibt. Beide Ausgänge gehen von einem Singleturn-Absolut-Encoder mit einer Auflösung von 12 Bit aus. Dabei beträgt die Absolutposition 0 (0 Grad), den Wert 0 V am Ausgang V+ und 4 oder 0 mA am Ausgang I+.

Wenn die Absolutposition bei 4095 (359 Grad) liegt, weist der Ausgang V+ 10 V und der Ausgang I+ 20 mA auf.

Diese Ausgänge bestehen aus 4 Leitungsdrähten (2 pro Ausgang): I+, I- und V+, V-, I- und V- sind intern mit GND verbunden. Auf diese Weise werden zwei Messschleifen gebildet. Je nach dem vom Kunden eingesetzten Messsystem wird der eine oder andere Ausgang (Strom oder Spannung).

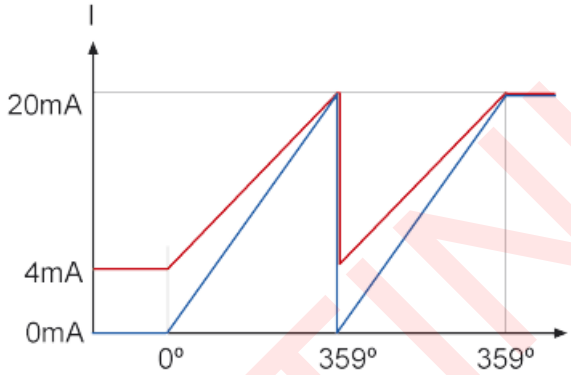

Ausgang Stromstärke

Elektrische Merkmale

Ausgangsformat	0/20mA oder 4/20mA
Auflösung	bis 12 bit (4096 Positionen) für 360º
Wärmebeständigkeit	±20 ppm/ºC
Aktualisierungsfrequenz	100KHz
Linearitätsfehler	0.07% des aktiven Winkels
R_{LOAD} máx.	(V_{IN} - 2 V)/20mA)
R_{LOAD} min.	150Ω

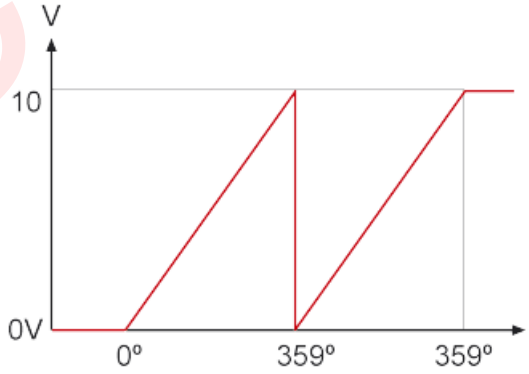

Ausgangsspannung

Elektrische Merkmale

Ausgangsformat	0/10V (Vcc min.=12V)
Auflösung	bis 12 bit (4096 Positionen) für 360º
Slew Rate	0.7V/us
Aktualisierungsfrequenz	100KHz
Linearitätsfehler	0.05% des aktiven Winkels
Lastwiderstand	>5kΩ
Schutz gegen Kurzschluss	Ja

DISCONTINUED

ABSOLUT DREHGEBER ANALOG

- Analoge schnittstelle mit bucle intensität 4...20ma, 0..20ma, und ausgangsspannung 0...10 Volt
- Auflösung 10 oder 12 bit
- Hohlwelle oder Vollwelle
- Schutzart IP65 oder IP67 gemäß DIN EN 60529
- Auswahl von Richtung und auswahl
- Axial- oder Radialanschluss, Kabelausgang oder Industriesteckverbinder

OVERVIEW

	Durchmesser 58 mm		Durchmesser 90 mm
	Vollwelle	Hohlwelle	Vollwelle
Singleturn	CS10 CS10 IP67	HS10	CS30 CS30 IP67
Multiturn	CM10 CM10 IP67	HM10	CM30 CM30 IP67
Multiturn programmierbar	CM10	HM10	

TECHNISCHE MERKMALE

	Durchmesser 58 mm		Durchmesser 90 mm
Baukörper		Aluminium/Edelstahl	
Welle		Edelstahl	
Lager		Kugellager	
Nutzlebensdauer der Lager		$1x10^{10}$ rev.	
Mechanisch zulässige maximale Drehzahl		6000 rpm.	
Staub- und Spritzschutz gemäß DIN EN 60529		IP65 / IP67.	
Trägheitsmoment des Rotors	30 gcm^2		270 gcm^2
Anlaufmoment bei 20º C (68º F)	Máx. 2,0 Ncm		Máx. 5,0 Ncm
Maximal zulässige Axiallast der Welle	40 N		80 N
Maximal zulässige Radiallast der Welle	60 N		100 N
Zulässige axiale Falschausrichtung (sackloch-hohlwelle)	±0.5 mm		-
Zulässige radiale Falschausrichtung (sackloch-hohlwelle)	±0.3 mm		-
Gewicht ca.	400 g ST, 500 g MT		1,2 kg ST, 1,3 kg MT
Temperaturbereich bei Betrieb		- 10ºC a +70ºC	
Schwingung		100 m/s^2 (10Hz...2000Hz)	
Impakt		1000 m/s^2 (6ms)	
Maximalverbrauch		100 mA (CS/HS), 150 mA (CM/HM)	
Versorgungsspannung		10..30Vdc	
Schnittstelle		Analog	
Ausgangselektronik		0..20mA, 0..10v, 4..20mA	
Einstellbare Parameter (programmierbare Baureihen)		Auswahl	
Einstellbare Parameter		Richtung	
Auflösung		10 oder 12 bit	
Max Auswahl		4096 Umdrehungen	
Axial- oder Radialverbindung		2-Meter-Kabel oder Industriesteckverbinder	

ST: singleturn MT: multiturn

ANA_00D

DISCONTINUED

SINGLETURN ABSOLUT DREHGEBER

- Singleturn-Auflösung bis 12 Bit
- Schutzart IP65 gemäß DIN EN 60529
- Außendurchmesser 58 mm
- Vollwelle (CS) und Sacklock-Hohlwelle (HS)

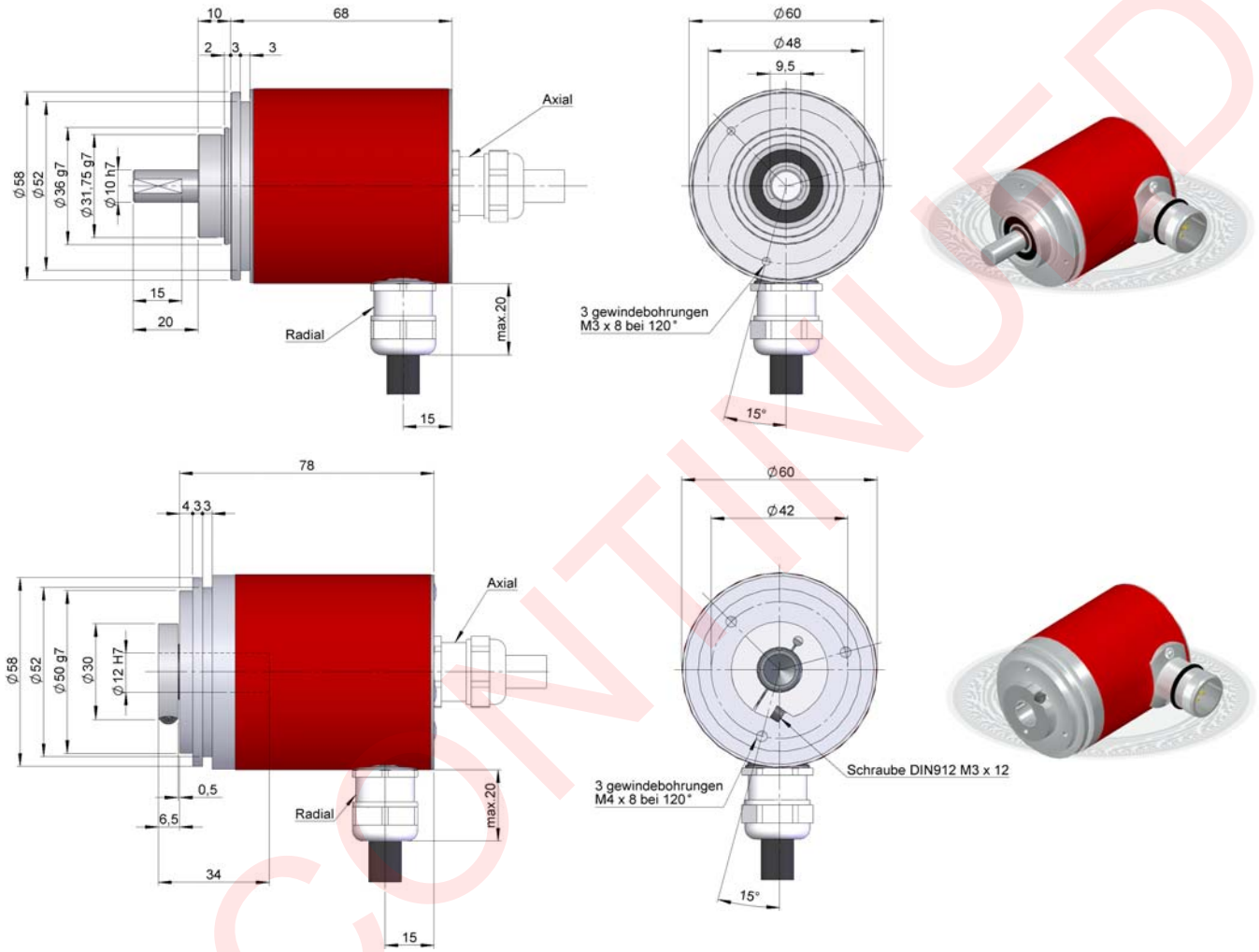

Vor der Montage und Installation des Drehgebers sollten die Angaben im Abschnitt „TECHNISCHE HINWEISE“ aufmerksam gelesen werden.

REFERENZ

TYP	BAUREIHE	WELLE	FLANSCH	ANSCH-LUSS	AXIAL RADIAL	SCHNITTS-TELLE	DREH-RICHTUNG	IP	STROMVER-SORGUNG AUSGANG	PARAMETER KONFIG.	AUFLÖSUNG	AUSWAHL	AUSFÜHRUNG SPEZIAL
● ●	10	●	●	●	●	●	●	●	●	●	●●●●	●●●	●●
CS- Singleturn Ausgangswelle **HS**- Singleturn Sackloch-Hohlwelle		**1**- Vollwelle Ø6 mm **2**- Vollwelle Ø10 mm **3**- Sackloch-Hohlwelle Ø12 mm **4**- Sackloch-Hohlwelle Ø10 mm	**1**- Ohne Flansch **2**- 90.1002 **3**- 90.1003 **4**- 90.1004 **5**- 90.1005 **6**- 90.1006	**1**- Kabel **3**- 95.0007131	**1**- Axial **2**- Radial	**2**- Analog	**1**- CW **2**- CCW	**1**- IP65	**6**- 4...20mA, 15-30v **7**- 0...10v, 15-30v	**S**- Richtung (*)	**1024**- 10 bit **4096**- 12 bit	**Ganz**- 360 º **180**- 180 º **90**- 90 º **45**- 45 º	

(*) Nur verfügbar mit CW Drehrichtung.

ANA_00D

DISCONTINUED

MULTITURN ABSOLUT DREHGEBER

- Multiturn-Auflösung bis 12 Bit
- Schutzart IP65 gemäß DIN EN 60529
- Außendurchmesser 58 mm
- Vollwelle (CM) und Sacklock-Hohlwelle (HM)

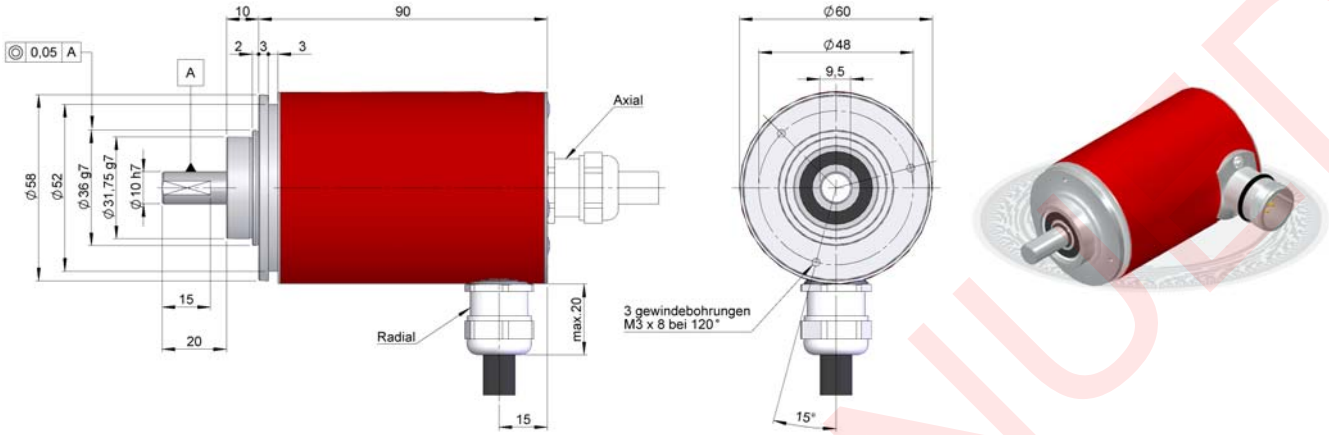

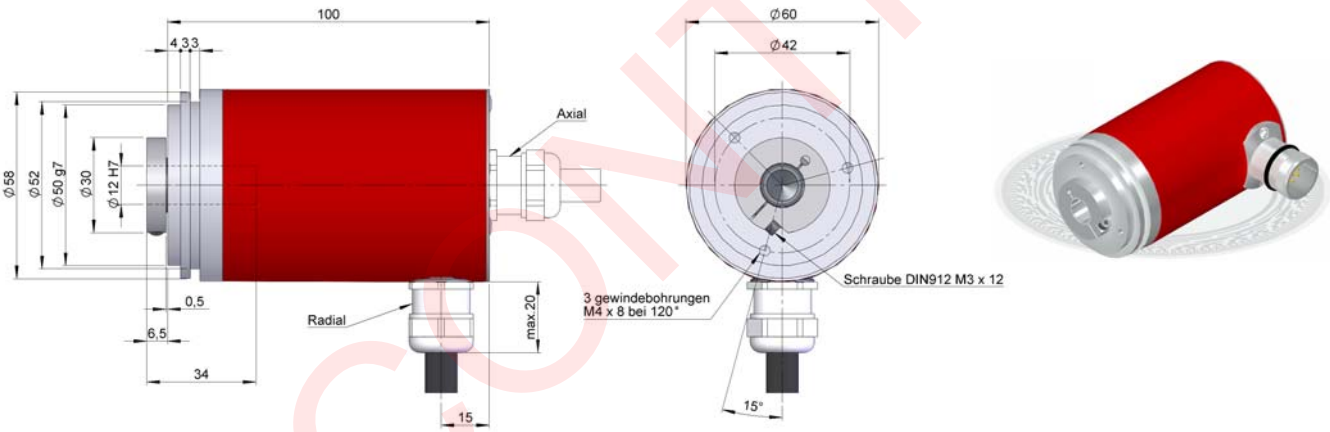

Vor der Montage und Installation des Drehgebers sollten die Angaben im Abschnitt „TECHNISCHE HINWEISE“ aufmerksam gelesen werden.

REFERENZ

TYP	BAUREIHE	WELLE	FLANSCH	ANSCH-LUSS	AXIAL RADIAL	SCHNITTS-TELLE	DREH-RICHTUNG	IP	STROMVER-SORGUNG AUSGANG	AUFLÖSUNG	AUSWAHL	AUSFÜHRUNG SPEZIAL
● ●	10	●	●	●	●	●	●	●	●	●●●●	●●●	●●
CM- Singleturn Vollwelle **HM**- Multiturn Sackloch-Hohlwelle		**1**- Vollwelle Ø10 mm **2**- Vollwelle Ø6 mm **3**- Sackloch-Hohlwelle Ø12 mm **4**- Sackloch-Hohlwelle Ø10 mm	**1**- Ohne Flansch **2**- 90.1002 **3**- 90.1003 **4**- 90.1004 **5**- 90.1005 **6**- 90.1006	**1**- Kabel **3**- 95.0007131	**1**- Axial **2**- Radial	**2**- Analog	**1**- CW **2**- CCW	**1**- IP65	**6**- 4...20mA, 15-30v **7**- 0...10v, 15-30v	**1024**- 10 bit **4096**- 12 bit	**2**- 2 Umdrehungen **4**- 4 Umdrehungen **8**- 8 Umdrehungen **16**- 16 Umdrehungen **32**- 32 Umdrehungen **64**- 64 Umdrehungen **128**- 128 Umdrehungen **256**- 256 Umdrehungen **512**- 512 Umdrehungen **1024**- 1024 Umdrehungen **2048**- 2048 Umdrehungen **4096**- 4096 Umdrehungen	

ANA_00D

DISCONTINUED

ABSOLUT DREHGEBER MIT VOLLWELLE FÜR INDUSTRIEANWENDUNGEN EXTREME

- Singleturn-Auflösung (CS)
  oder Multiturn-Auflösung (CM) bis 12 Bit
- Schutzart IP65 gemäß DIN EN 60529
- Außendurchmesser 90 mm
- Vollwelle

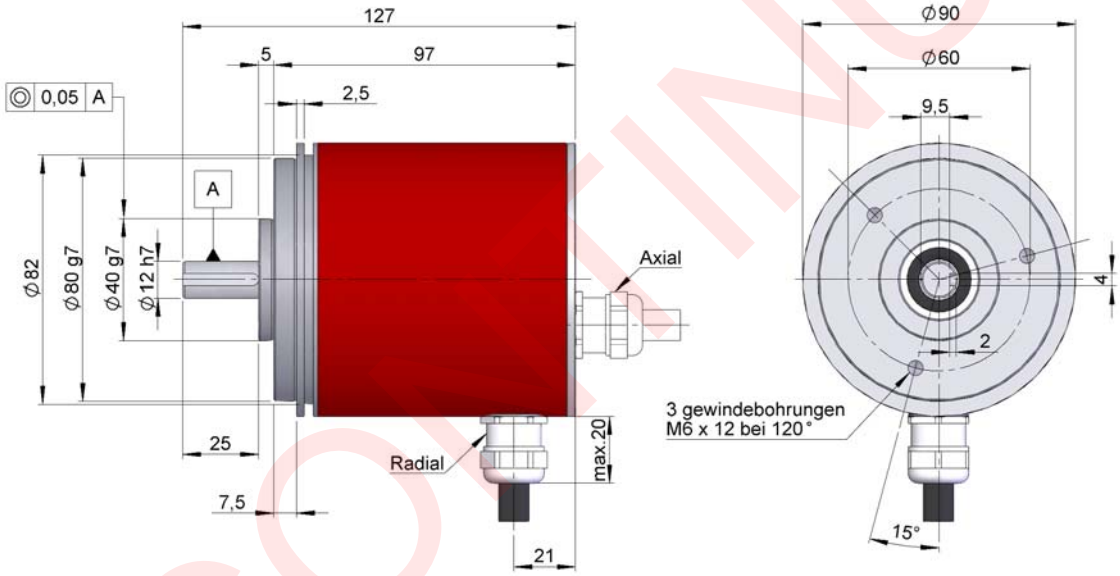

Vor der Montage und Installation des Drehgebers sollten die Angaben im Abschnitt „TECHNISCHE HINWEISE“ aufmerksam gelesen werden.

REFERENZ

TYP	BAUREIHE	WELLE	FLANSCH	ANSCH-LUSS	AXIAL RADIAL	SCHNITTS-TELLE	DREH-RICHTUNG	IP	STROMVER-SORGUNG AUSGANG	PARAMETER KONFIG.	AUFLÖSUNG	AUSWAHL	AUSFÜHRUNG SPEZIAL
● ●	30	●	●	●	●	●	●	●	●	●	●●●●	●●●	●●
CS- Singleturn **CM-** Multiturn		**2-** Ø12 x 25 mm	**1-** Ohne Flansch **3-** 90.1008	**1-** Kabel **3-** 95.0007131	**1-** Axial **2-** Radial	**2-** Analog	**1-** CW **2-** CCW	**1-** IP65	**6-** 4...20mA, 15-30v **7-** 0...10v, 15-30v	**S-** Richtung (*)	**1024-** 10 bit **4096-** 12 bit	CS-singleturn: **45-**1/8 Umdrehungen **90-**1/4 Umdrehungen **180-**1/2 Umdrehungen **Ganz-**1 Umdrehungen CM-multiturn: **2-** 2 Umdrehungen **4-** 4 Umdrehungen **8-** 8 Umdrehungen **16-** 16 Umdrehungen **32-** 32 Umdrehungen **64-** 64 Umdrehungen **128-** 128 Umdrehungen **256-** 256 Umdrehungen **512-** 512 Umdrehungen **1024-** 1024 Umdrehungen **2048-** 2048 Umdrehungen **4096-** 4096 Umdrehungen	

(*) Nur verfügbar mit singleturn und CW Drehrichtung.

ANA_00D

DISCONTINUED

ANALOG CONFIGURABLE BAUREIHEN CMP10 / HMP10

MULTITURN ABSOLUT DREHGEBER KONFIGURIERBAR

- Auflösung bis 12 Bit
- Wählbar u. Konfigurierbare auswahl je switch bis 4096 umdrehunge
- Schutzart IP65 gemäß DIN EN 60529
- Außendurchmesser 58 mm
- Vollwelle (CMP) und Sacklock-Hohlwelle (HMP)

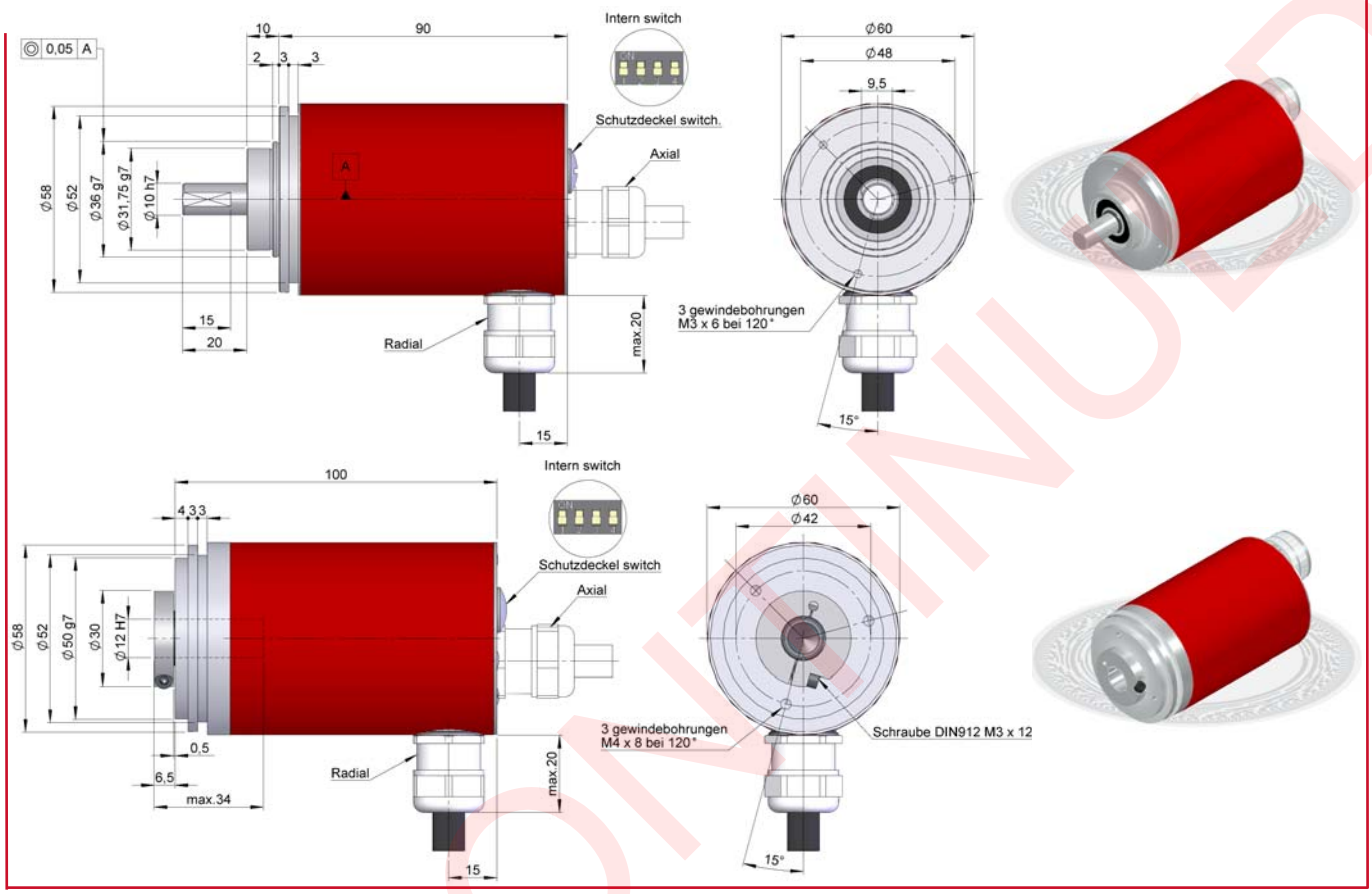

Vor der Montage und Installation des Drehgebers sollten die Angaben im Abschnitt „TECHNISCHE HINWEISE“ aufmerksam gelesen werden.

REFERENZ

TYP	BAUREIHE	WELLE	FLANSCH	ANSCH-LUSS	AXIAL RADIAL	SCHNITTS-TELLE	DREH-RICHTUNG	IP	STROMVER-SORGUNG AUSGANG	AUFLÖSUNG	AUSFÜHRUNG SPEZIAL
● ●	10	●	●	●	●	●	●	●	●	● ● ● ●	● ●
CMP- Vollwelle **HMP**- Sackloch-Hohlwelle		**1**- Vollwelle Ø10 mm **2**- Vollwelle Ø6 mm **3**- Sackloch-Hohlwelle Ø12 mm **4**- Sackloch-Hohlwelle Ø10 mm	**1**- Ohne **2**- 90.1002 **3**- 90.1003 **4**- 90.1004 **5**- 90.1005 **6**- 90.1006	**1**- Kabel **3**- 95.0007131	**1**- Axial **2**- Radial	**2**- Analog	**1**- CW **2**- CCW	**1**- IP65	**6**- 4...20mA, 15-30v **7**- 0...10v, 15-30v	**1024**- 10 bit **4096**- 12 bit	

KONFIGURATIONSMÖGLICHKEITEN

Switch 1	ON	OFF	ON	OFF	ON	OFF	ON	OFF	ON	OFF	ON	OFF	ON	OFF	ON	OFF
Switch 2	ON	ON	OFF	OFF	ON	ON	OFF	OFF	ON	ON	OFF	OFF	ON	ON	OFF	OFF
Switch 3	ON	ON	ON	ON	OFF	OFF	OFF	OFF	ON	ON	ON	ON	OFF	OFF	OFF	OFF
Switch 4	ON	ON	ON	ON	ON	ON	ON	ON	OFF	OFF	OFF	OFF	OFF	OFF	OFF	OFF
Auswahl Analogausgang	**1/8 Umdreh.**	**1/4 Umdreh.**	**1/2 Umdreh.**	**1 Umdreh.**	**2 Umdreh.**	**4 Umdreh.**	**8 Umdreh.**	**16 Umdreh.**	**32 Umdreh.**	**64 Umdreh.**	**128 Umdreh.**	**256 Umdreh.**	**512 Umdreh.**	**1024 Umdreh.**	**2048 Umdreh.**	**4096 Umdreh.**

ANA_00D

DISCONTINUED

ABSOLUT DREHGEBER MIT VOLLWELLE FÜR INDUSTRIEANWENDUNGEN FÜR RAUHE UMGEBUNGEN

- Singleturn-Auflösung bis 12 Bit
- Schutzart IP67 gemäß DIN EN 60529
- Außendurchmesser 58 mm
- Vollwelle

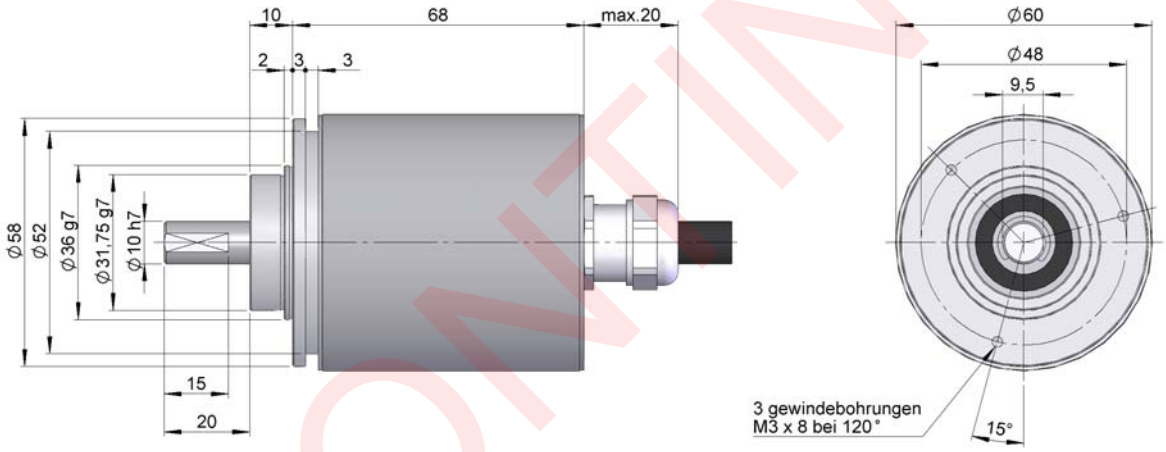

Vor der Montage und Installation des Drehgebers sollten die Angaben im Abschnitt „TECHNISCHE HINWEISE“ aufmerksam gelesen werden.

REFERENZ

TYP	BAUREIHE	WELLE	FLANSCH	ANSCH-LUSS	AXIAL RADIAL	SCHNITTS-TELLE	DREH-RICHTUNG	IP	STROMVER-SORGUNG AUSGANG	PARAMETER KONFIG.	AUFLÖSUNG	AUSWAHL	AUSFÜHRUNG SPEZIAL
● ● ●	10	●	●	●	●	●	●	●	●	●	● ● ● ●	● ● ●	● ●
CS- Singleturn		**1**- Ø6 mm x 10 mm **2**- Ø10 mm x 20 mm	**1**- Ohne Flansch **2**- 90.1002 **3**- 90.1003 **4**- 90.1004 **5**- 90.1005 **6**- 90.1006	**1**- Kabel	**1**- Axial	**2**- Analog	**1**- CW **2**- CCW	**2**- Edelstahl IP67 **3**- IP67	**6**- 4...20mA, 15-30v **7**- 0...10v, 15-30v	**S**- Richtung (*)	**1024**- 10 bit **4096**- 12 bit	**Ganz**- 360º **180**- 180º **90**- 90º **45**- 45º	

(*) Nur verfügbar mit CW Drehrichtung.

ANA_00D

DISCONTINUED

ABSOLUT DREHGEBER MIT VOLLWELLE FÜR INDUSTRIEANWENDUNGEN FÜR RAUHE UMGEBUNGEN

- Multiturn-Auflösung bis 12 Bit
- Schutzart IP67 gemäß DIN EN 60529
- Außendurchmesser 58 mm
- Vollwelle

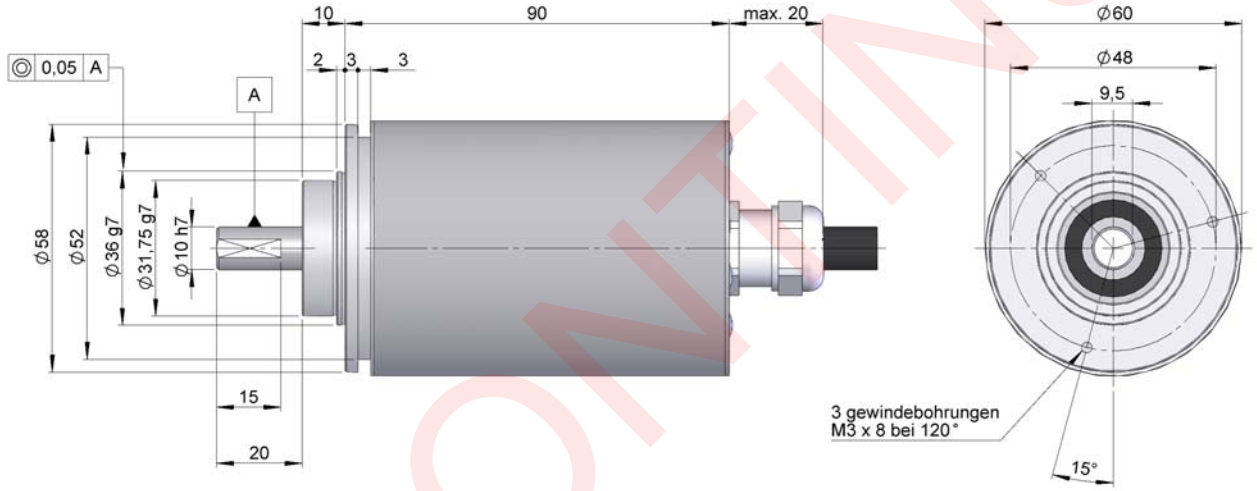

Vor der Montage und Installation des Drehgebers sollten die Angaben im Abschnitt „TECHNISCHE HINWEISE“ aufmerksam gelesen werden.

REFERENZ

TYP	BAUREIHE	WELLE	FLANSCH	ANSCH-LUSS	AXIAL RADIAL	SCHNITTS-TELLE	DREH-RICHTUNG	IP	STROMVER-SORGUNG AUSGANG	AUFLÖSUNG	AUSWAHL	AUSFÜHRUNG SPEZIAL
● ●	10	●	●	●	●	●	●	●	●	●●●●	●●●	●●
CM- Multiturn		**1**- Ø10 x 20 mm	**1**- Ohne Flansch **2**- 90.1002 **3**- 90.1003 **4**- 90.1004 **5**- 90.1005 **6**- 90.1006	**1**- Kabel	**1**- Axial	**2**- Analog	**1**- CW **2**- CCW	**2**- Edelstahl IP67 **3**- IP67	**6**- 4...20mA, 15-30v **7**- 0...10v, 15-30v	**1024**- 10 bit **4096**- 12 bit	**2**- 2 Umdrehungen **4**- 4 Umdrehungen **8**- 8 Umdrehungen **16**- 16 Umdrehungen **32**- 32 Umdrehungen **64**- 64 Umdrehungen **128**- 128 Umdrehungen **256**- 256 Umdrehungen **512**- 512 Umdrehungen **1024**- 1024 Umdrehungen **2048**- 2048 Umdrehungen **4096**- 4096 Umdrehungen	

DISCONTINUED

ABSOLUT DREHGEBER MIT VOLLWELLE FÜR INDUSTRIEANWENDUNGEN FÜR EXTREME UND RAUHE UMGEBUNGEN

- Auflösung singleturn oder multiturn bis 12 bit
- Schutzart IP67 gemäß DIN EN 60529
- Außendurchmesser 90 mm
- Vollwelle

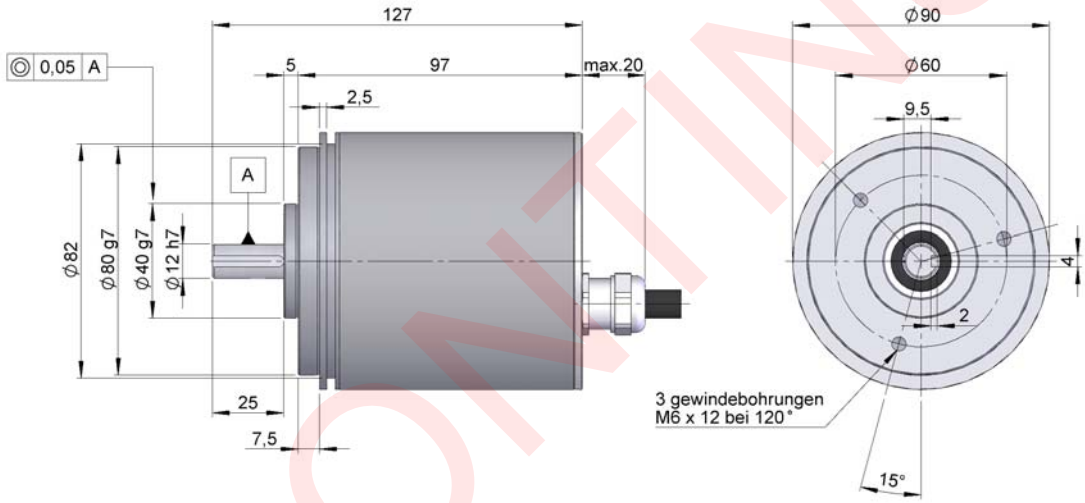

Vor der Montage und Installation des Drehgebers sollten die Angaben im Abschnitt „TECHNISCHE HINWEISE“ aufmerksam gelesen werden.

REFERENZ

TYP	BAUREIHE	WELLE	FLANSCH	ANSCH-LUSS	AXIAL RADIAL	SCHNITTS-TELLE	DREH-RICHTUNG	IP	STROMVER-SORGUNG AUSGANG	PARAMETER KONFIG.	AUFLÖSUNG	AUSWAHL	AUSFÜHRUNG SPEZIAL
● ●	30	●	●	●	●	●	●	●	●	●	●●●●	●●●	●●
CS- Singleturn **CM-** Multiturn		**2-** Ø12 x 25 mm	**1-** Ohne Flansch **3-** 90.1008	**1-** Kabel	**1-** Axial	**2-** Analog	**1-** CW **2-** CCW	**2-** Edelstahl IP67 **3-** IP67	**6-** 4...20mA, 15-30v **7-** 0...10v, 15-30v	**S-** Richtung (*)	**1024-** 10 bit **4096-** 12 bit	CS-singleturn: **45-**1/8 Umdrehungen, **90-**1/4 Umdrehungen, **180-**1/2Umdrehungen, **Ganz-**1Umdrehungen CM-multiturn: **2-** 2 Umdrehungen, **4-** 4 Umdrehungen, **8-** 8 Umdrehungen, **16-** 16 Umdrehungen, **32-** 32 Umdrehungen, **64-** 64 Umdrehungen, **128-** 128 Umdrehungen, **256-** 256 Umdrehungen, **512-** 512 Umdrehungen, **1024-**1024 Umdrehungen, **2048-**2048 Umdrehungen, **4096-**4096 Umdrehungen	ANA_00D

(*) Nur verfügbar mit singleturn und CW Drehrichtung.

DISCONTINUED

STECKERBELEGUNG UND STECKER

STECKERBELEGUNG FÜR ANALOG AUSGANG

	Kabel 5 x 0.14 Ausgang Stromstärke	Kabel 5 x 0.14 Ausgangsspannung	95.0007131 M23 12p
GND	Gelb	Gelb	1
Vcc	Weiß	Weiß	2
I +	Braun	-	3
I -	Grün	-	4
V +	-	Braun	5
V -	-	Grün	6
Richtung	Grau	Grau	7
Schirmung	Schirmung	Schirmung	12

DISCONTINUED

ANA_DE_00 03/22 Irrtümer und Änderungen vorbehalten.
Alle Rechte vorbehalten © Hohner Automat on SL.