BAUREIHE XS1 ANA

ANALOGENCODER MIT SEILZUG

- Analogausgang
- Auflösung bis 16 Bit
- Messbereich konfigurierbar bis 1250 mm
- Ermöglicht eine Seilauslenkung von bis zu 20°
- Schutzart IP51 gemäß DIN EN 60529
- Endschalter Funktion
- Kabelanschluss (verschiedene Kabellängen verfügbar) oder Stecker M12

Lineares Messsystem | Seilzug | Analogausgang | Abstreifer am Messseilaustritt | Kompakt | Limit Switch | Schnelle Lieferung

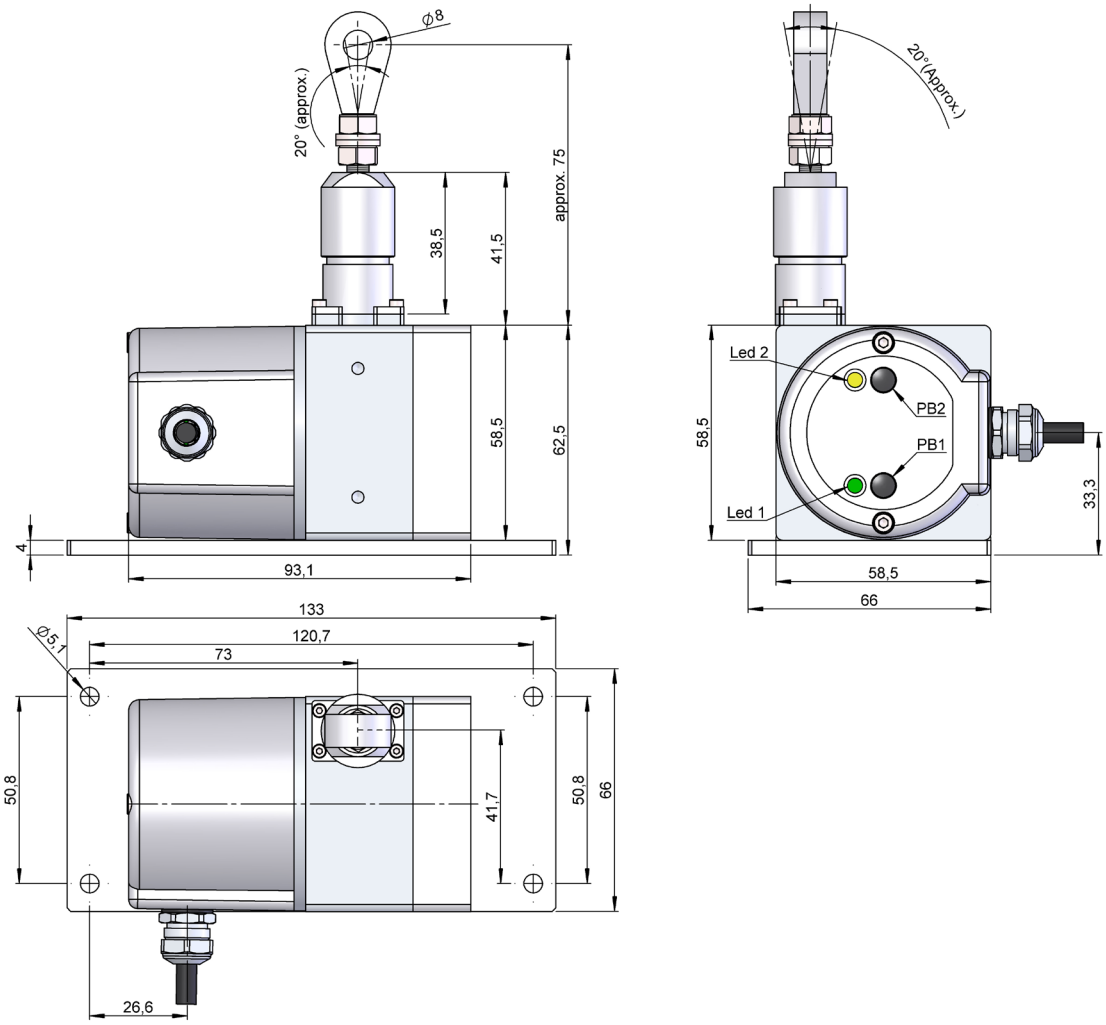

BAUREIHE XS1 ANA

ANALOGENCODER MIT SEILZUG

BESTELLSCHLÜSSEL

Bestellschlüssel Beispiel: XS1-ANA-15-16CBL

Baureihe	Schnittstelle	Anschlüsse	Schnittstelle / Versorgungsspannung	Auflösung	Messbereich	Sonder-ausführung
XS1 -	ANA -	☐	☐ -	☐☐	☐☐☐	.☐☐☐☐
	ANA. Analogausgang	**1.** Kabel radial **2.** Radial M12 5p	**5.** 0...20 mA, 7-30V (*) **6.** 4...20 mA, 7-30V **7.** 0..10V, 12-30V **8.** 0..5V, 7-30V	**12.** 12 Bit **16.** 16 Bit	**CB0.** Über Druckknopf **CBL.** Über Druckknopf + limit switch **CC0.** Über Kabel **CCL.** Über Kabel + limit switch KONFIGURIERBAR (1..1250mm)	

Bestellen Sie Ihre Referenz- Datei Step 3D

info@encoderhohner.com

Service verfügbar in 24 Std

* Nur verfügbar für Messbereich Optionen CB0 und CC0.

TECHNISCHE EIGENSCHAFTEN

Materialien	Abdeckung: Aluminium Gehäuse: Aluminium Welle: Edelstahl
Abrollen	125 mm +/- 0,05 mm / pro Umdrehung
Seil (*)	Ø 0,61 Edelstahl AISI316
Messbereich, bis (mm)	1250 mm.
Maximale Ausdehnung des Kabels (mm)	1260 mm
Minimale Einzugskraft	3 N
Maximale Auszugskraft	9 N
Maximale Verlängerungsbeschleunigung	35 m/s²
Maximale Einholbeschleunigung	10 m/s²
Maximale Geschwindigkeit	1 m/s
Schutzart gemäß DIN EN 60529	IP51
Betriebstemperatur	-40°C bis +85°C
Gewicht	0,9 kg.
Vibration gemäß DIN EN 60068-2-6	100 m/s² (10Hz...2000Hz)
Schock gemäß DIN EN 60068-2-27	1000 m/s² (6ms)

BAUREIHE XS1 ANA

ANALOGENCODER MIT SEILZUG

ELEKTRISCHE DATEN

Schnittstelle	Analogausgang
Ausgang Elektronisch	0..20mA , 4..20mA, 0..5V, 0..10V
Versorgungsspannung (VCC)	7-30V, 12-30V
Stromaufnahme	≤ 100 mA
Auflösung	12 oder 16 Bit
Messbereich	bis 1250 mm
Konfigurierbare Parameter	Messbereich, Drehrichtung und Nullsetzung
Frequenz	100 kHz
Kurzschlußschutz	Ja
Verpolungsschutz	Ja

ANSCHLÜSSE

	Kabel 5x0,14 95.0008051	**Stecker** M12 5p
GND	Gelb	1
VCC	Weiß	2
SET1	Braun	3
SET2	Grün	4
I_{out} / V_{out}	Grau	5

MESSBEREICHSKONFIGURATION

KONFIGURIERBAR ÜBER DRUCKSCHALTER (OPTIONEN CB0 UND CBL)

1. Drücken Sie PB1 und PB2 gemeinsam für 5 Sekunden um in den Programmiermodus zu gelangen.
2. Ziehen Sie das Kabel in die anfängliche Messposition.
3. Drücken Sie PB1 oder PB2 für 2 Sekunden, dann leuchtet die LED des gedrückten PB konstant.
4. Ziehen Sie das Kabel in die endgültige Messposition.
5. Drücken Sie nun die andere noch nicht verwendete PB Taste für 2 Sekunden die leuchtet die LED des gedrückten PB konstant.

KONFIGURATION ÜBER KABEL (OPTIONEN CC0 UND CCL)

1. Ziehen Sie das Kabel in die anfängliche Messposition.
2. Verbinden Sie die Adern SET1 oder SET2 mit VCC für mindestens eine Sekunde.
3. Ziehen Sie das Kabel in die endgültige Messposition.
4. Verbinden Sie die andere noch nicht verwendete SET Ader für mindestens eine Sekunde mit VCC.

Wird der Programmiervorgang nicht korrekt abgeschlossen, gibt der Drehgeber bei den Versionen mit Stromausgang 12mA aus (Schnittstelle / Versorgungsspannung Option 5, entspricht 0...20 mA, 7-30V und Option 6, 4...20 mA, 7-30V). Bei den Versionen mit Spannungsausgang (Schnittstelle / Versorgungsspannung Option 7 & 8) wird die Hälfte der maximalen Ausgangsspannung ausgegeben.

AUSGANGSSIGNALE

Konfigurierbare Version mA ohne Endschalterfunktion

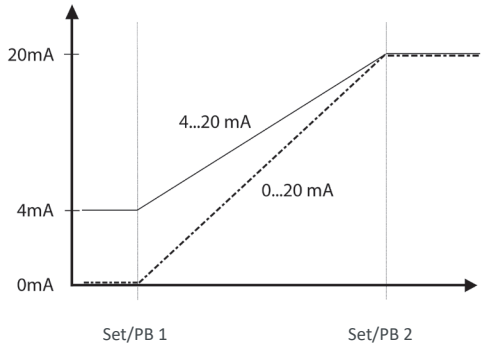

Konfigurierbare Version mA mit Endschalterfunktion

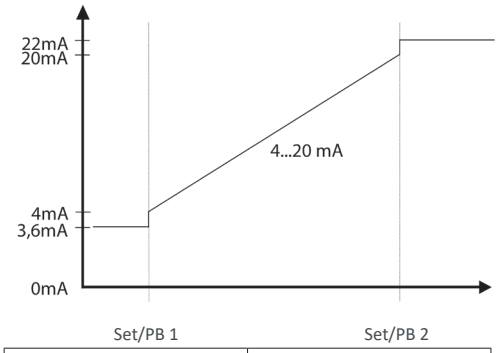

Schnittstelle	4...20mA
MIN	3.6mA
MAX	22mA

Konfigurierbare Version V ohne Endschalterfunktion

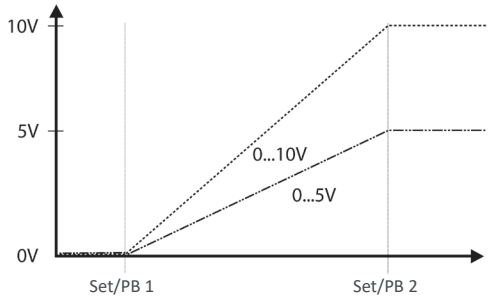

Konfigurierbare Version V mit Endschalterfunktion

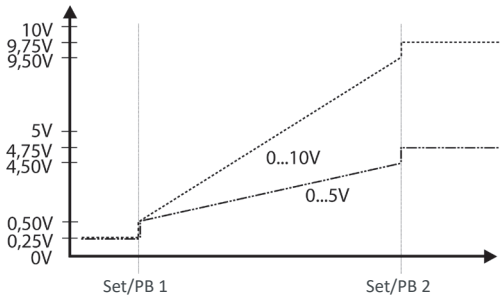

Schnittstelle	0...5V	0...10V
MIN	0.25V	0.25V
MAX	4.75V	9.75V

ANSCHLÜSSE

Gegenstecker nicht im Lieferumfang enthalten

Anschlüsse 2

Radial
M12 5p
Steckverbinder
CCW

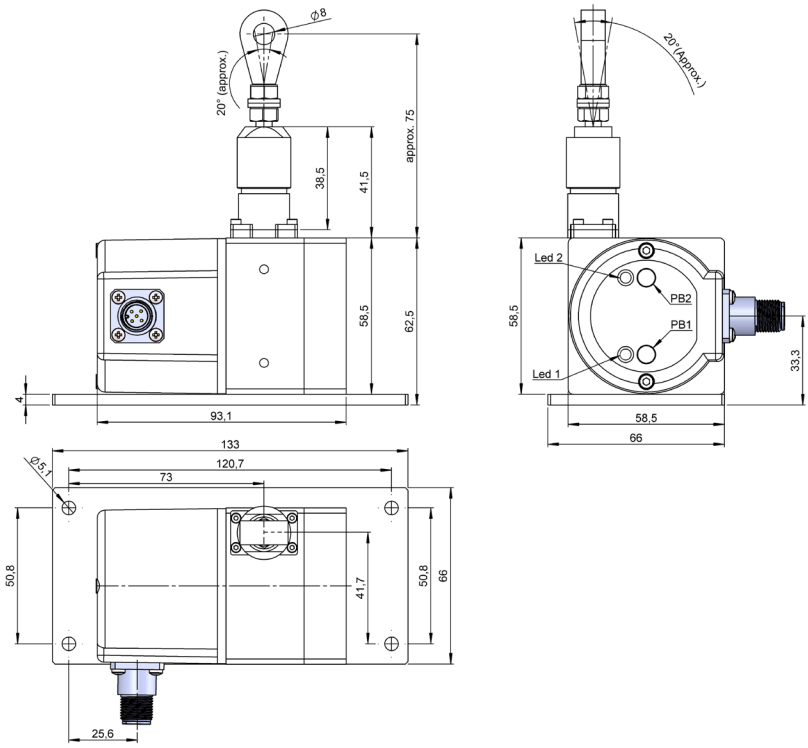

Steckerbuchse
95.0007265

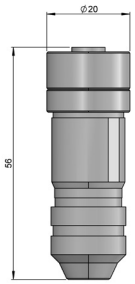

E58CM-ANA_DE_01 02/24 Irrtümer und Änderungen vorbehalten.
Alle Rechte vorbehalten © Hohner Automation SL