SERIE XS1 ANA

ENCODER ANALÓGICO DE MEDIDA LINEAL

- Salida analógica
- Resolución hasta 16 bits
- Rango de medida configurable hasta 1250 mm
- Desalineamiento del cable extensible de hasta 20°
- Clase de protección IP51 según DIN EN 60529
- Función de Limit Switch
- Conexión cable (disponible cualquier longitud de cable) o conector industrial M12

Sistema de medida lineal | Cable extensible | Salida analógica | Cepillo para el cable integrado | Compacto | Limit Switch | Entrega rápida

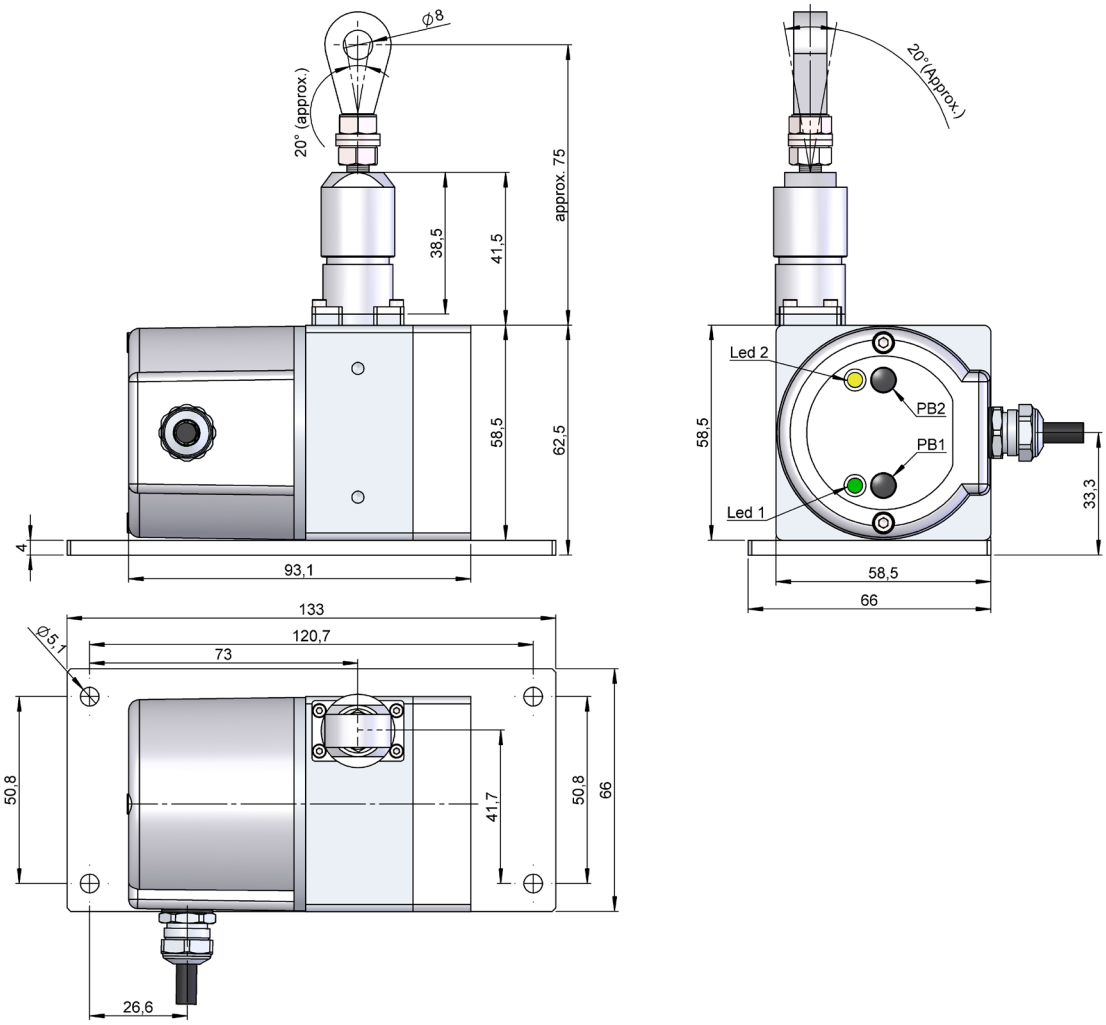

SERIE XS1 ANA

ENCODER ANALÓGICO DE MEDIDA LINEAL

REFERENCIA

Ejemplo de referencia: XS1-ANA-15-16CBL

Serie	Interface	Conexión	Interface / Tensión de alimentación	Resolución	Rango de medida	Ejecución Especial
XS1 -	ANA -	□	□ -	□□	□□□	.□□□□
	ANA. Analógica	**1.** Cable radial **2.** Radial M12 5p	**5.** 0...20 mA, 7-30V (*) **6.** 4...20 mA, 7-30V **7.** 0..10V, 12-30V **8.** 0..5V, 7-30V	**12.** 12 bits **16.** 16 bits	**CB0.** Por botones **CBL.** Por botones + limit switch **CC0.** Por cable **CCL.** Por cable + limit switch CONFIGURABLE (1..1250mm)	

Solicite el Step file 3D de su referencia

info@encoderhohner.com

servicio disponible en 24h

* Solo disponible para opciones de rango de medida CB0 y CC0.

CARACTERÍSTICAS MECÁNICAS

Materiales	Tapa: Aluminio Cuerpo: Aluminio Eje: De acero inoxidable
Desarrollo	125 mm +/- 0,05 mm / por vuelta
Cable (*)	Ø 0,61 de acero inoxidable AISI316
Rango de medida, hasta (mm)	1250 mm.
Extensión máxima del cable (mm)	1260 mm
Tensión mínima estática del cable	3 N
Tensión máxima estática del cable	9 N
Aceleración máxima de extensión	35 m/s²
Aceleración máxima de recuperación	10 m/s²
Velocidad máxima	1 m/s
Protección contra polvo y salpicaduras según DIN EN 60529	IP51
Rango de temperatura en funcionamiento	-40°C a +85°C
Peso	0,9 kg.
Vibración según DIN EN 60068-2-6	100 m/s² (10Hz...2000Hz)
Impacto según DIN EN 60068-2-27	1000 m/s² (6ms)

SERIE XS1 ANA

ENCODER ANALÓGICO DE MEDIDA LINEAL

CARACTERÍSTICAS ELÉCTRICAS

Interface	Analógica
Salida Electrónica	0..20mA , 4..20mA, 0..5V, 0..10V
Tensión de alimentación (VCC)	7-30V, 12-30V
Consumo	≤ 100 mA
Resolución	12 o 16 bits
Rango	hasta 1250 mm
Parámetros configurables	Rango, Dirección y Preset
Frecuencia	100 kHz
Protección contra Cortocircuito	Si
Protección Inversión Polaridad	Si

CONEXIONADO

	Cable 5x0,14 95.0008051	**Conector** M12 5p
GND	Amarillo	1
VCC	Blanco	2
SET1	Marrón	3
SET2	Verde	4
I_{out} / V_{out}	Gris	5

CONFIGURACIÓN DEL RANGO DE MEDIDA

CONFIGURABLE POR BOTONES (OPCIONES CB0 Y CBL)

1. Presione PB1 y PB2 juntos durante 5 seg. para entrar en el modo de programación.
2. Tire del cable hasta la posición de medición inicial.
3. Presione PB1 o PB2 durante 2 segundos, entonces el led del PB pulsado se mantiene fijo.
4. Tire del cable hasta la posición de medición final.
5. Presione el PB no configurado durante 2 segundos, entonces el led del PB pulsado se mantiene fijo.

CONFIGURABLE POR CABLE (OPCIONES CC0 Y CCL)

1. Tire del cable hasta la posición de medición inicial.
2. Conecte el SET1 o el SET2 con +V durante al menos un segundo.
3. Tire del cable hasta la posición de medición final.
4. Conecte el otro SET no configurado con +V durante al menos un segundo.

Si el proceso no está configurado correctamente, el encoder da una salida electrónica de 12 mA en las opciones de Interface / Tensión de alimentación 5 (0..20 mA, 7-30V) y 6 (4..20 mA, 7-30V), o la mitad de la tensión máxima en las opciones 7 (0..10 V, 12-30V) y 8 (0..5 V, 7-30V).

SEÑALES DE SALIDA

Versión configurable mA sin la función de Limit Switch

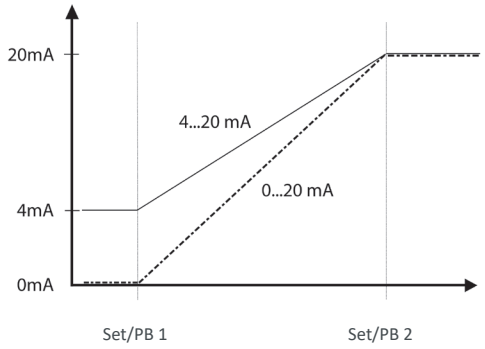

Versión configurable mA con la función de Limit Switch

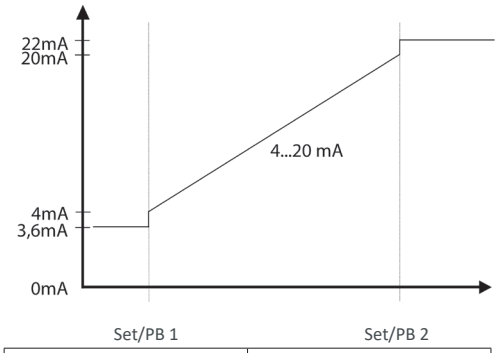

Interface	4...20mA
Bajo	3.6mA
Alto	22mA

Versión configurable V sin la función de Limit Switch

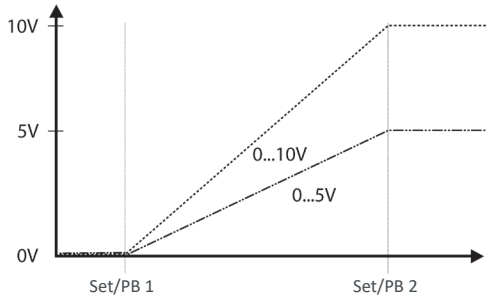

Versión configurable V con la función de Limit Switch

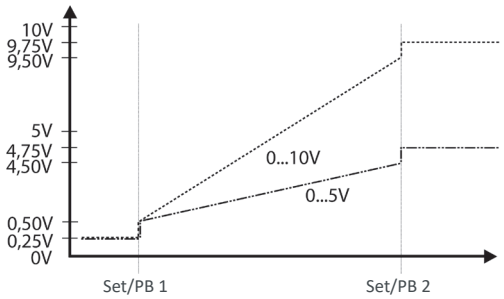

Interface	0...5V	0...10V
Bajo	0.25V	0.25V
Alto	4.75V	9.75V

DIMENSIONES DE CONEXIÓN

Conector hembra no incluido

Conexión 2

Radial
M12 5p
panel macho
sen. antihorario

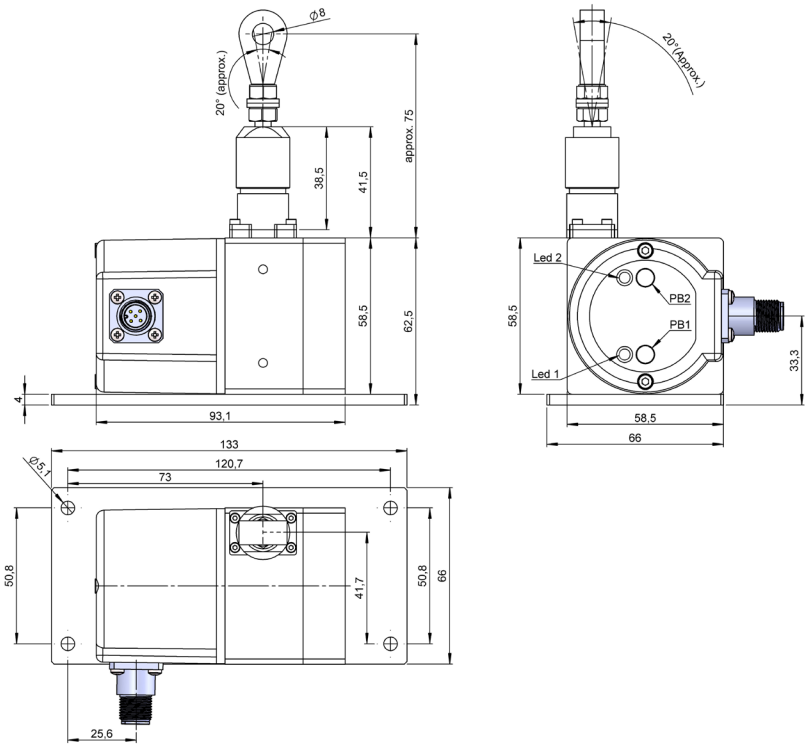

Conector hembra
95.0007265

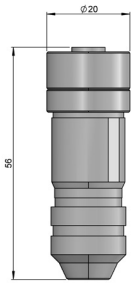

E58CM-ANA_ES_01 02/24 Sujeto a errores y cambios.
Todos los derechos reservados © Hohner Automation SL