SÉRIE XS1 ANA

CODEUR ANALOGIQUE À FIL TIRÉ

- Sortie analogique
- Résolution jusqu'à 16 bits
- Plage de mesure configurable jusqu'à 1250 mm
- Désalignement du câble extensible jusqu'à 20°
- Classe de protection IP51 selon DIN EN 60529
- Fonction de Limit Switch
- Connexion par câble (autres longueurs de câble disponibles) ou connecteur industriel M12

Système de mesure linéaire | Câble extensible | Sortie analogique | Brosse à câble intégrée | Compact | Limit Switch | Livraison express

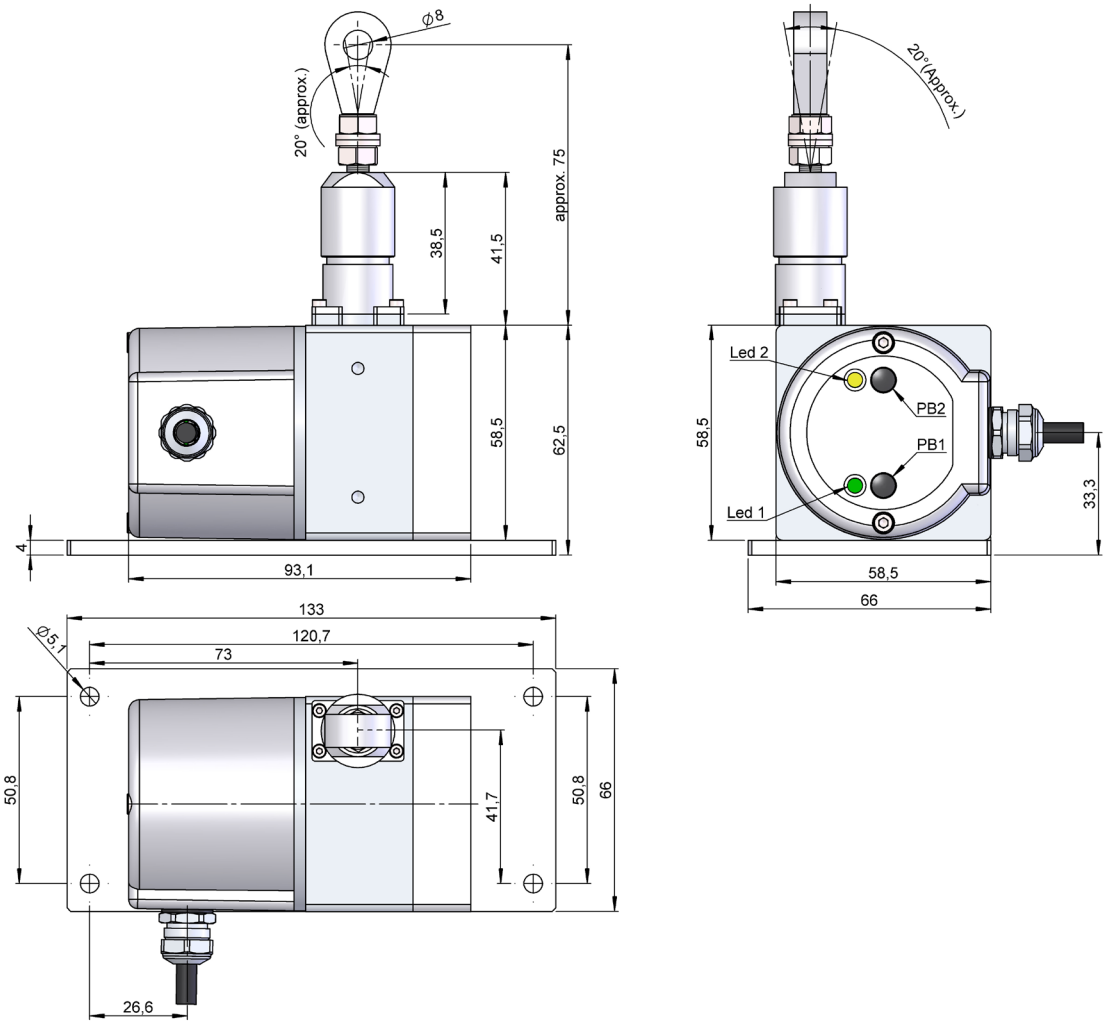

SÉRIE XS1 ANA

CODEUR ANALOGIQUE À FIL TIRÉ

RÉFÉRENCE

Exemple de référence: XS1-ANA-15-16CBL

Série	Interface	Connectique	Interface / Tension d'alimentation	Résolution	Plage de mesure	Exécution spéciale
XS1 -	ANA -	□	□ -	□□	□□□	.□□□□
	ANA. Analogique	**1.** Câble radial **2.** Radial M12 5p	**5.** 0...20 mA, 7-30V (*) **6.** 4...20 mA, 7-30V **7.** 0..10V, 12-30V **8.** 0..5V, 7-30V	**12.** 12 bits **16.** 16 bits	**CB0.** Par boutons **CBL.** Par boutons + limit switch **CC0.** Par câble **CCL.** Par câble + limit switch CONFIGURABLE (1..1250mm)	

Demander le fichier Step 3D de votre référence

info@encoderhohner.com

service disponible en 24h

* Uniquement disponible pour les options de plage de mesure CB0 et CC0.

CARACTÉRISTIQUES MÉCANIQUES

Matériaux	Couvercle: Aluminium Boîtier: Aluminium Axe: D'acier inoxydable
Développement	125 mm +/- 0,05 mm / par tour
Câble (*)	Ø 0,61 d'acier inoxydable AISI316
Plage de mesure, jusqu'à (mm)	1250 mm.
Extension maximale du câble (mm)	1260 mm
Tension minimale statique du câble	3 N
Tension maximale statique du câble	9 N
Accélération d'extension maximale	35 m/s²
Accélération maximale de récupération	10 m/s²
Vitesse maximale	1 m/s
Protection contre la poussière et les éclaboussures, conforme à la norme DIN EN 60529	IP51
Plage de température de fonctionnement	-40°C à +85°C
Poids	0,9 kg.
Tenue aux vibrations conforme à la norme DIN EN 60068-2-6	100 m/s² (10Hz...2000Hz)
Tenue aux chocs conforme à la norme DIN EN 60068-2-27	1000 m/s² (6ms)

SÉRIE XS1 ANA

CODEUR ANALOGIQUE À FIL TIRÉ

CARACTÉRISTIQUES ÉLECTRIQUES

Interface	Analogique
Sortie éléctronique	0..20mA , 4..20mA, 0..5V, 0..10V
Tension d'alimentation (VCC)	7-30V, 12-30V
Consommation	≤ 100 mA
Résolution	12 ou 16 bits
Plage	jusqu'à 1250 mm
Paramètres configurables	Plage, Direction et Preset
Fréquence	100 kHz
Protection contre les court-circuits	Oui
Protection contre les inversions de polarité	Oui

CONNECTIQUE

	Câble 5x0,14 95.0008051	**Connecteur** M12 5p
GND	Jaune	1
VCC	Blanc	2
SET1	Marron	3
SET2	Vert	4
I_{out} / V_{out}	Gris	5

CONFIGURATION DE LA PLAGE DE MESURE

CONFIGURABLE PAR BOUTONS (OPTIONS CB0 ET CBL)

1. Appuyez simultanément sur PB1 et PB2 pendant 5 secondes pour entrer en mode de programmation.
2. Tirez le câble vers la position de mesure initiale.
3. Appuyez sur PB1 ou PB2 pendant 2 secondes, puis la led du PB appuyé reste fixe .
4. Tirez le câble vers la position de mesure finale.
5. Appuyez sur l'autre PB non configuré pendant 2 secondes, puis la led du PB appuyé reste fixe.

CONFIGURABLE PAR CÂBLE (OPTIONS CC0 ET CCL)

1. Tirez le câble vers la position de mesure initiale.
2. Connectez SET1 ou SET2 avec +V pendant au moins une seconde.
3. Tirez le câble vers la position de mesure finale.
4. Connectez l'autre SET non configuré avec +V pendant au moins une seconde.

Si le procédé n'est pas configuré correctement, le codeur donne une sortie éléctronique de 12 mA dans les options de Interface / Tension d'alimentation 5 (0..20 mA, 7-30V) et 6 (4..20 mA, 7-30V), soit la moitié de la tension maximale dans les options 7 (0..10 V, 12-30V) et 8 (0..5 V, 7-30V).

SIGNAUX DE SORTIE

Version configurable mA sans la fonction de Limit Switch

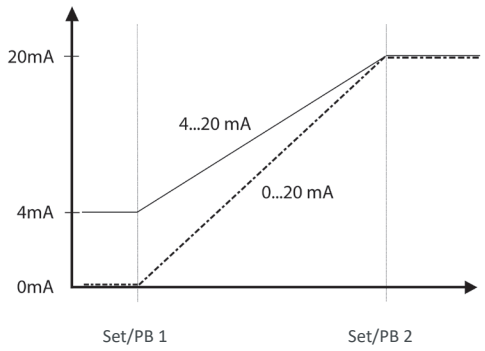

Version configurable mA avec la fonction de Limit Switch

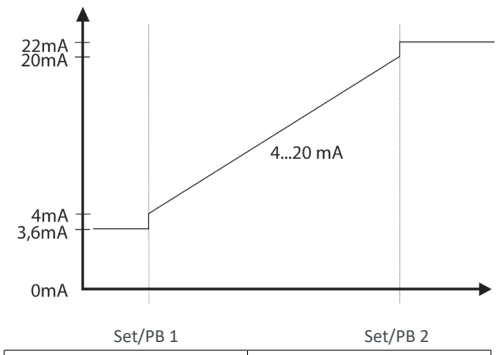

Interface	4...20mA
Bas	3.6mA
Haute	22mA

Version configurable V sans la fonction de Limit Switch

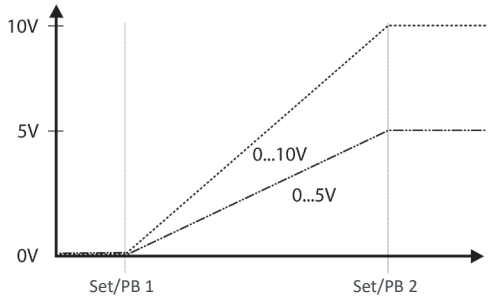

Version configurable V avec la fonction de Limit Switch

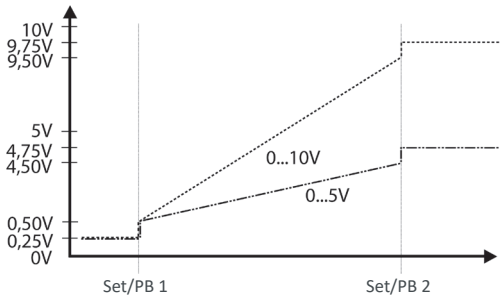

Interface	0...5V	0...10V
Bas	0.25V	0.25V
Haute	4.75V	9.75V

DIMENSIONS DE LA CONNECTIQUE EN OPTION

Connecteur femelle à commander séparément

Connectique 2

Radial
M12 5p
Mâle
sens anti-horaire

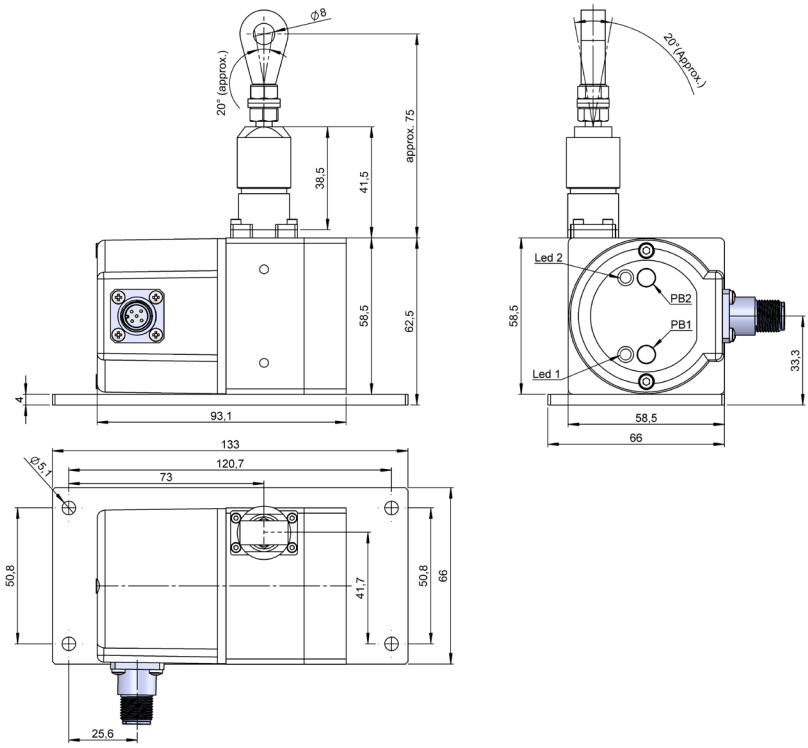

Connecteur femelle
95.0007265

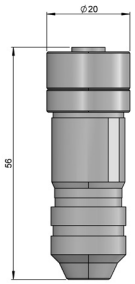

E58CM-ANA_FR_01 02/24 Sujette à erreurs et modifications.
Tous droits réservés © Hohner Automation SL