BAUREIHE HS10/HM10

SINGLETURN UND MULTITURN ABSOLUT-DREHGEBER MIT ENDHOHLWELLE

EtherCAT

- EtherCAT
- Programmierbarer bis 30 Bit (65.536 positionen, 16.384 Umdrehungen)
- Baugröße 58 mm
- Endhohlwelle Ø 10 oder 12 mm
- Schutzart IP65 gemäß DIN EN 60529
- Anschlüsse über Stecker 3 x M12

Optischer Drehgeber | Absolut-Drehgeber | Große Tragfähigkeit der Welle | Vibrations- und Schock-beständig | Schutzart IP65 | Betriebs-temperatur

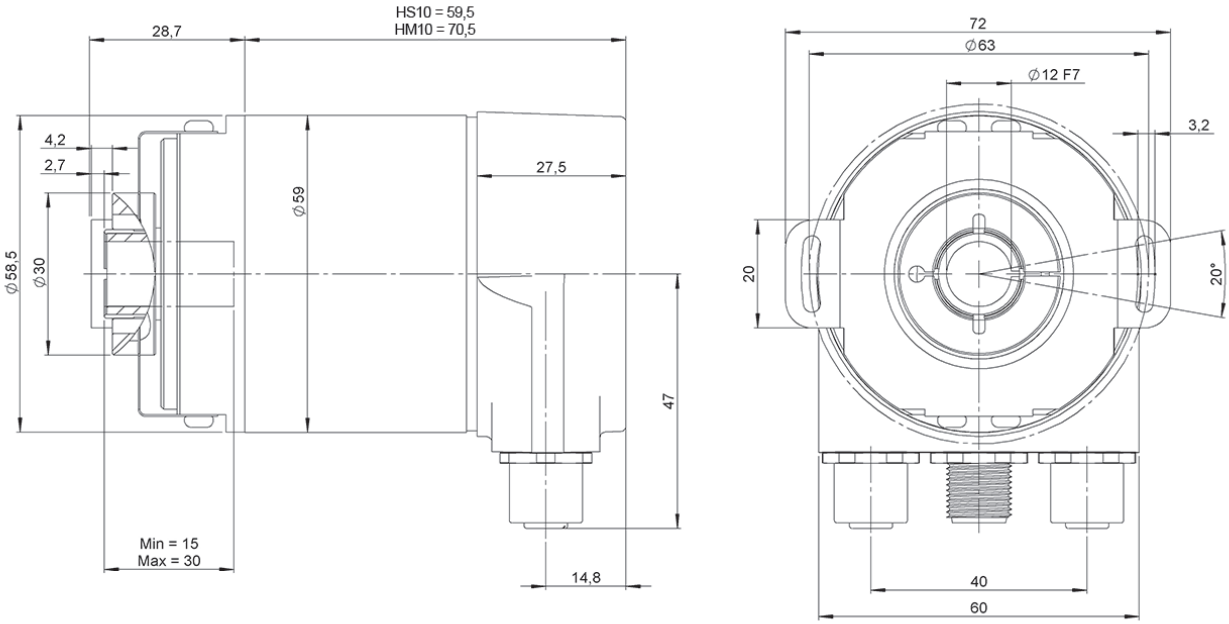

Maßzeichnung Endhohlwelle Typ 4, Anschluss 2

BESTELLSCHLÜSSEL

Bestellschlüssel Beispiel: HS10-4362-16 | HM10-4462-1614

Baureihe	Flansch	Endhohlwelle	Schnittstelle	Anschlüsse	Singleturn-Auflösung	Multiturn-Auflösung	Sonder-ausführung
HS10/HM10 -	☐	☐	☐	☐	- ☐☐	☐☐	. ☐☐
HS10. Singleturn **HM10.** Multiturn	**4.** Endhohlwelle	**3.** Ø 10 mm **4.** Ø 12 mm	**6.** EtherCAT	**2.** 3 x M12 Stecker	bis 16 Bit (Standard: 13 Bit)	bis 14 Bit (Standard: 12 Bit)	

Bestellen Sie Ihre Referenz- Datei Step 3D

info@encoderhohner.com

Service verfügbar in 24 Std

TECHNISCHE EIGENSCHAFTEN

Materialien	Gehäuse: Aluminium Flansch: Aluminium Welle: Edelstahl
Lager	Kugellager
Wellendurchmesser	10 oder 12 mm
Mechanisch zulässige maximale Drehzahl	≤ 12000 U/min^{-1}
Schutzart gemäß DIN EN 60529	IP65
Trägheitsmoment des Rotors	≤ 30 gcm²
Anlaufmoment bei 20°C (68°F)	≤ 0,03 Nm
Gewicht ca.	375 g
Betriebstemperatur	-40°C bis +85°C
Temperaturgradienten	-40°C bis +85°C
Relative Luftfeuchte	98% RH, ohne Betauung
Vibration gemäß DIN EN 60068-2-6	100 m/s² (10Hz...1000Hz)
Schock gemäß DIN EN 60068-2-27	1000 m/s² (6ms)
Anschlüsse	3 x M12 Stecker **Gegenstecker nicht mit enthalten**

SCHNITTSTELLE

EtherCAT

Profil	CoE (CANopen over EtherCAT, DS-301+DS-406)
Diagnose	OptoAsic, Speicher, LED
Programmierfunktionen	Auflösung, Preset, Zählrichtung
Ausstattung	Boot-Loader, Round Axis
Übertragungsrate	10 / 100 Mbit
Schnittstellen Zykluszeit	≥ 62,5 µs

ELEKTRISCHE DATEN

Ausgangstreiber	Ethernet
Versorgungsspannung	10...30 VDC
Stromaufnahme	≤ 230 mA (10 VDC) ≤ 100 mA (24 VDC)
Leistungsaufnahme	≤ 2.5 W
Anlaufzeit	< 250 ms
Singleturn-Auflösung	bis 16 Bit
Multiturn-Auflösung	bis 14 Bit
Genauigkeit (INL)	±0.0220° (16 Bit) ±0.0439° (13 Bit)
Referenz	Binär
Kurzschlußschutz	Ja
Verpolungsschutz	Ja
EMC: Störaussendung	DIN EN 61000-6-4
EMC: Störfestigkeit	DIN EN 61000-6-2
MTTF	65 Jahre

ANSCHLÜSSE

Gegenstecker nicht mit enthalten

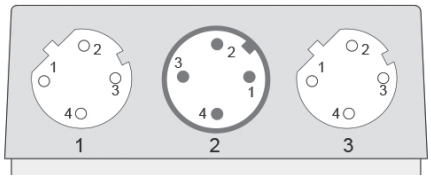

	M12 4p Buchse D-kodiert	M12 4p Stecker A-kodiert	M12 4p Buchse D-kodiert
VCC	-	1	-
GND	-	3	-
Tx+	1	-	1
Rx+	2	-	2
Tx-	3	-	3
Rx-	4	-	4
Nicht verbunden	-	2, 4	-

ZUBEHÖR

95.0007077
M12 4p
Stecker

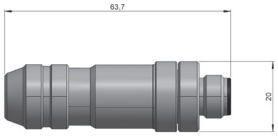

95.0007076
M12 4p
Buchse

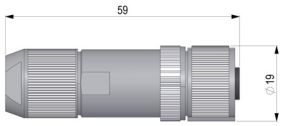

HS10-HM10-Ethercat_DE_01 08/23 Irrtümer und Änderungen vorbehalten.
Alle Rechte vorbehalten © Hohner Automation SL