SÉRIE HS10/HM10

CODEUR ABSOLU MONOTOUR ET MULTITOUR AVEC AXE CREUX

EtherCAT

- EtherCAT
- Programmable jusqu'à 30 bits (65.536 positions par tour, 16.384 tours)
- Diamètre du Boitier 58 mm
- Axe creux Ø 10 ou 12 mm
- Classe de protection IP65 selon DIN EN 60529
- Connexion par connecteur industriel 3 x M12

Codeur optique | Codeur absolu | Grande capacité de charge sur l'axe | Résistant aux vibrations et chocs | IP65 | Plage de température

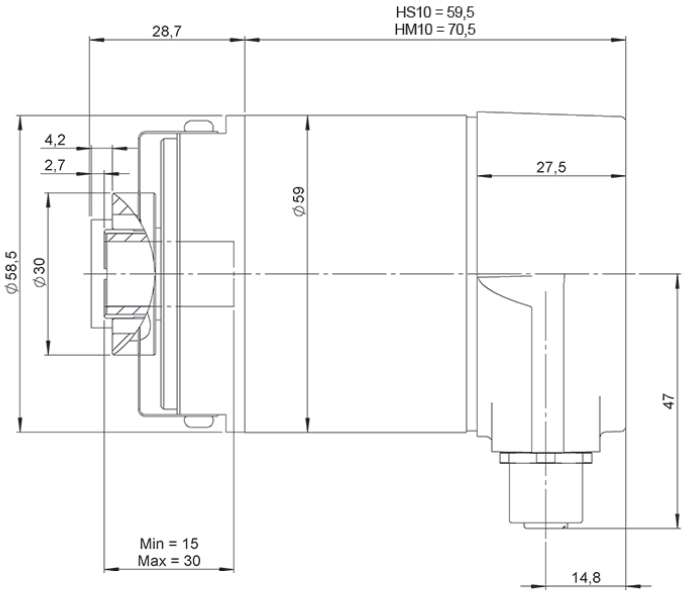

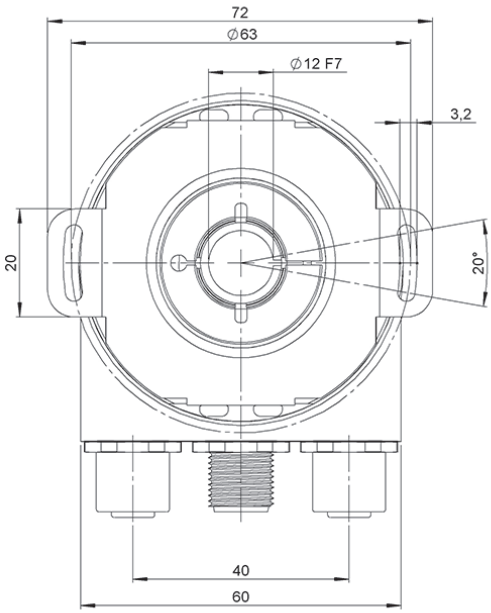

Dessin axe creux type 4, connectique type 2

RÉFÉRENCE

Exemple de référence: HS10-4362-16 | HM10-4462-1614

Série	Bride	Axe creux	Interface	Connectique	Résolution monotour	Résolution multitours	Exécution spéciale
HS10/HM10 -	☐	☐	☐	☐	- ☐☐	☐☐	. ☐☐
HS10. Monotour **HM10.** Multitours	**4.** Axe creux	**3.** Ø 10 mm **4.** Ø 12 mm	**6.** EtherCAT	**2.** 3 x M12 Connecteur	jusqu'à 16 bits (Standard: 13 bits)	jusqu'à 14 bits (Standard: 12 bits)	

Demander le fichier Step 3D de votre référence

info@encoderhohner.com

service disponible en 24h

CARACTÉRISTIQUES MÉCANIQUES

Matériaux	Boîtier: Aluminium Bride: Aluminium Axe: Acier inoxydable
Roulements	À billes
Diamètre de l'axe	10 ou 12 mm
Vitesse de rotation maximum	≤ 12000 rpm
Protection selon DIN EN 60529	IP65
Moment d'inertie	≤ 30 gcm²
Couple d'entrainement à 20°C (68°F)	≤ 0,03 Nm
Poids approximatif	375 g
Température de fonctionnement	-40°C à +85°C
Température de stockage	-40°C à +85°C
Humidité	98% RH, sans condensation
Tenue aux vibrations conforme à la norme DIN EN 60068-2-6	100 m/s² (10Hz...1000Hz)
Tenue aux chocs conforme à la norme DIN EN 60068-2-27	1000 m/s² (6ms)
Connexion radiale	3 x M12 Connecteur **Connecteurs homologues non inclus**

INTERFACE

	EtherCAT
Profil	CoE (CANopen over EtherCAT, DS-301+DS-406)
Diagnostic	OptoAsic, Memoria, LED
Fonctions de programmation	Résolution, preset, sens de comptage
Caractéristiques	Boot-Loader, Round Axis
Vitesse de transmission	10 / 100 Mbit
Temps de cycle d'interface	≥ 62,5 µs

CARACTÉRISTIQUES ÉLECTRIQUES

Driver de sortie	Ethernet
Tension d'alimentation	10...30 VDC
Consommation	≤ 230 mA (10 VDC) ≤ 100 mA (24 VDC)
Puissance absorbée	≤ 2.5 W
Temps d'entrainement	< 250 ms
Résolution monotour	jusqu'à 16 bits
Résolution multitours	jusqu'à 14 bits
Précision (INL)	±0.0220° (16 bits) ±0.0439° (13 bits)
Référence	Binaire
Protection contre les court-circuits	Oui
Protection contre les inversions de polarité	Oui
EMC: Emission des interférences	DIN EN 61000-6-4
EMC: Immunité au bruit	DIN EN 61000-6-2
MTTF	65 ans

CONNECTIQUE

Connecteurs homologues non inclus

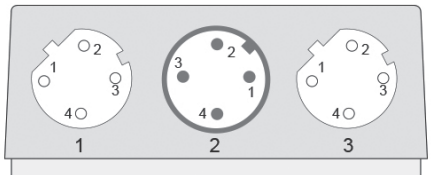

	M12 4p Femelle d codé	M12 4p Mâle a codé	M12 4p Femelle d codé
VCC	-	1	-
GND	-	3	-
Tx+	1	-	1
Rx+	2	-	2
Tx-	3	-	3
Rx-	4	-	4
Pas connecté	-	2, 4	-

ACCESSOIRES

95.0007077
M12 4p
Mâle

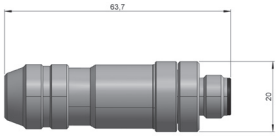

95.0007076
M12 4p
Femelle

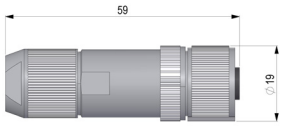

HS10-HM10-Ethercat_FR_01 08/23 Sujette à erreurs et modifications.
Tous droits réservés © Hohner Automation SL