SERIE CS10 IP67

ENCODER ABSOLUTO MONOVUELTA PARA APLICACIONES SEVERAS

PARALELO

- Paralelo
- Resolución monovuelta hasta 13 bits
- Diámetro exterior 58 mm
- Eje de Ø 6 o 10 mm
- Clase de protección IP67 según DIN EN 60529
- Conexión cable (disponible cualquier longitud de cable)

Encoder óptico | Encoder absoluto | Gran capacidad de carga del eje | Resistente a vibración y choque | IP67 | Rango de temperatura | Entrega rápida

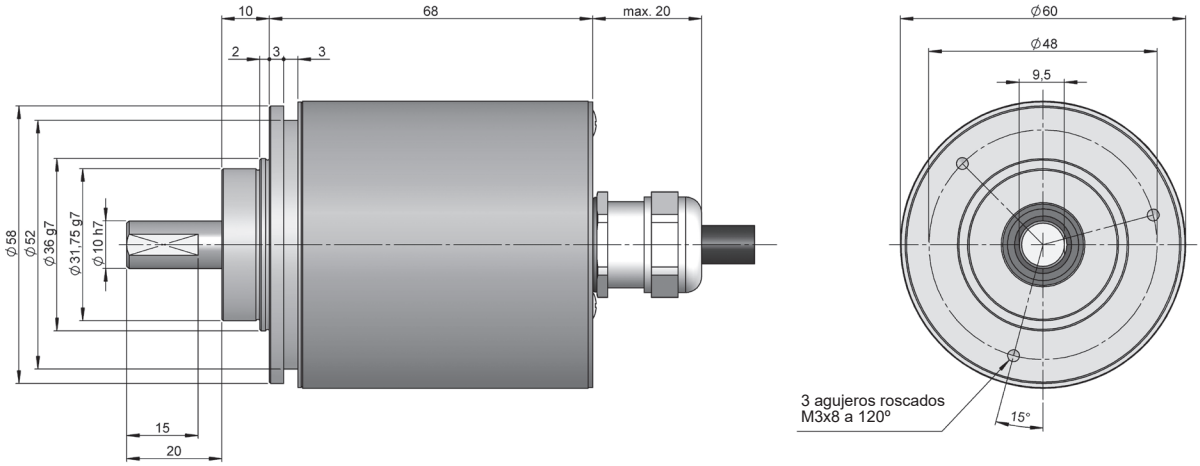

Dibujo eje tipo 1, conexión tipo 11, sin brida

REFERENCIA

Ejemplo de referencia: CS10-11110124S-1024

Serie	Eje saliente	Brida	Conexión	Interface	Código	IP	Alimentación / Salida Electrónica	Config. Parámetros	Resolución monovuelta	Ejecución Especial
CS10 -	☐	☐	☐☐	☐	☐	☐	☐	☐	- ☐☐☐☐	. ☐☐
	1. Ø 6x10 mm **2.** Ø 10x20 mm	**1.** Sin brida **2.** 90.1002 **3.** 90.1003 **4.** 90.1004 **5.** 90.1005 **6.** 90.1006	**11.** Cable axial	**0.** Paralelo	**1.** Binario horario **2.** Binario antiho-rario **3.** Gray horario **4.** Gray antiho-rario **5.** Gray excess horario **6.** Gray excess antihorario **7.** BDC horario **8.** BDC antiho-rario	**2.** De acero inoxid-able IP67 **3.** IP67	**2.** 10...30 VDC / NPN **3.** 10...30 VDC / Push-Pull **4.** 10...30 VDC / NPN OC	**Vacio.** Vacío **S.** Dirección		

Solicite el Step file 3D de su referencia

info@encoderhohner.com

servicio disponible en 24h

SERIE CS10 IP67

ENCODER ABSOLUTO MONOVUELTA PARA APLICACIONES SEVERAS

PARALELO

CARACTERÍSTICAS MECÁNICAS

Materiales	Cuerpo: Aluminio (IP tipo 3) / De acero inoxidable (IP tipo 2) Brida: Aluminio Eje: Acero inoxidable
Rodamientos	De bolas
Vida de los rodamientos	$1x10^{10}$ rev.
Diámetro del eje	6 o 10 mm
Nº máx. rev. permisible mecánicamente	6000 rpm
Protección según DIN EN 60529	IP67
Momento de inercia del rotor	30 gcm²
Par de arranque a 20°C (68°F)	≤ 0,02 Nm
Carga máxima admisible sobre eje axial	40 N
Carga máxima admisible sobre eje radial	60 N
Peso aprox.	0,4 Kg
Rango de temperatura en funcionamiento	-10°C a +70°C
Vibración	100 m/s² (10Hz...2000Hz)
Impacto	1000 m/s² (6ms)
Conexión axial	Cable 2 metros (disponible cualquier longitud de cable)

SEÑALES DE SALIDA

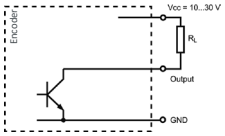

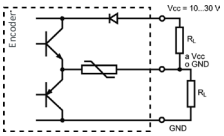

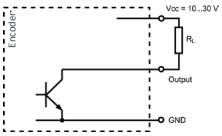

CIRCUITO DE SALIDA *Código de referencia*	**NPN** *2*	**Push-Pull** *3*	**NPN** **Open Collector** *4*
Tensión de alimentación	10...30 VDC	10...30 VDC	10...30 VDC
Consumo máximo	100 mA	100 mA	100 mA
Capacidad de carga màxima / canal	40 mA	±30 mA	40 mA
Nivel de señal “Low”	VOL < 2.5 VDC	VOL < 2.5 VDC	VOL < 2.5 VDC
Nivel de señal “High”	VOH > VCC - 3V	VOH > VCC - 3V	VOH > VCC - 3V
Frecuencia	200 kHz	200 kHz	200 kHz

CARACTERÍSTICAS ELÉCTRICAS

Interface	Paralelo
Entradas	Optoacopladas
Código	Binario Gray BDC
Resolución monovuelta	hasta 8192 puntos por vuelta (13 bits)
Linealidad	±1/2 LSB
Config. Parámetros	Dirección

CONEXIONADO

	Cable 15 x 0.14 mm² 95.0008031	**Cable** 25 x 0.14 mm² 95.0008030
GND	Negro	Negro
VCC	Rojo	Rojo
Bit 0	Marrón	Marrón
Bit 1	Blanco	Blanco
Bit 2	Amarillo	Amarillo
Bit 3	Verde	Verde
Bit 4	Naranja	Rosa
Bit 5	Lila	Naranja
Bit 6	Gris	Gris
Bit 7	Azul	Azul
Bit 8	Blanco - Negro	Amarillo - Negro
Bit 9	Blanco - Rojo	Amarillo - Rojo
Bit 10	Blanco - Marrón	Amarillo - Marrón
Bit 11	Blanco - Amarillo	Amarillo - Verde
Bit 12	Blanco - Azul	Amarillo - Gris
Bit 13		Amarillo - Azul
Bit 14		Blanco - Negro
Bit 15		Blanco - Rojo
DIR	Blanco - Amarillo	Amarillo - Rosa
RES	Blanco - Azul	Blanco - Azul

DIMENSIONES DE BRIDA

Brida 2
90.1002

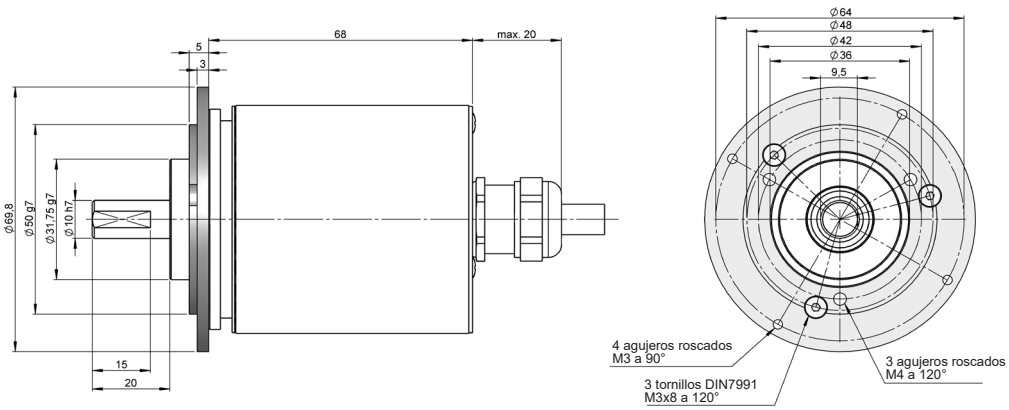

Brida 3
90.1003

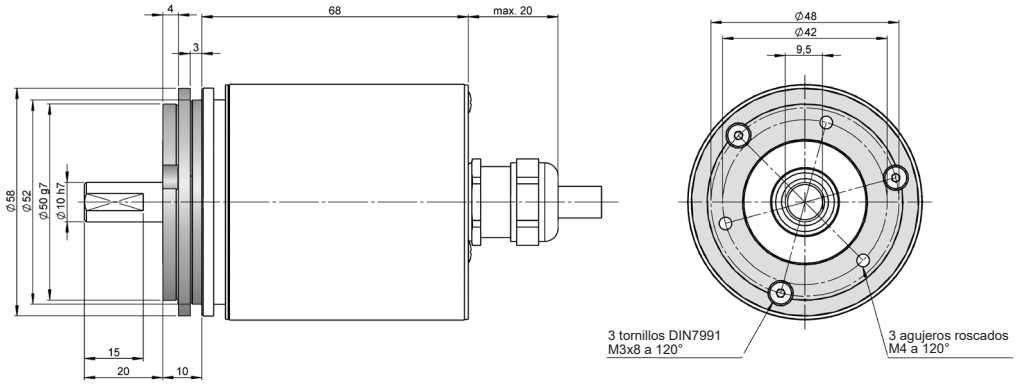

Brida 4
90.1004

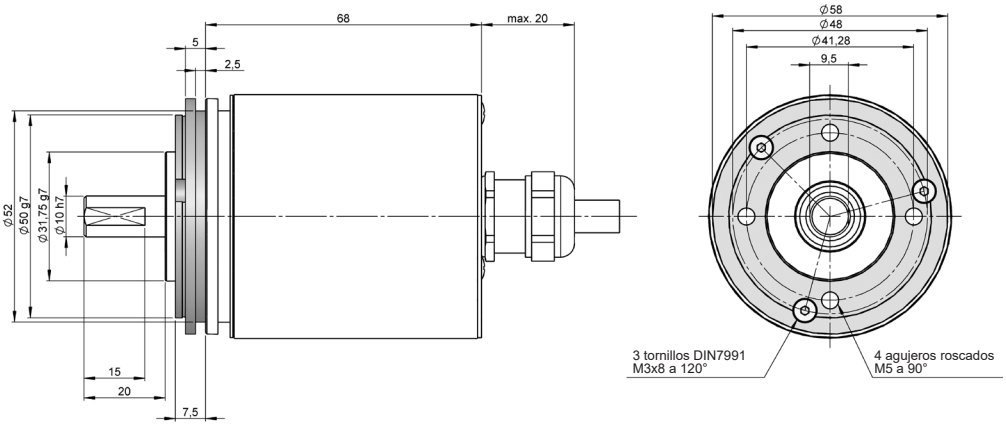

Brida 5
90.1005

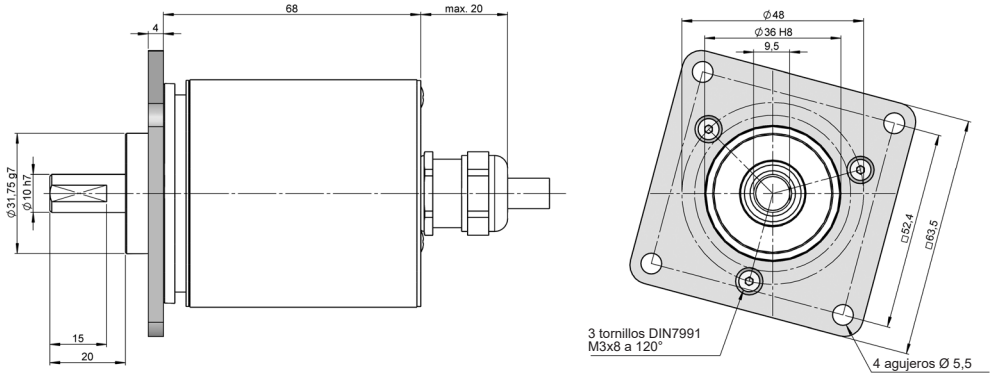

Brida 6
90.1006

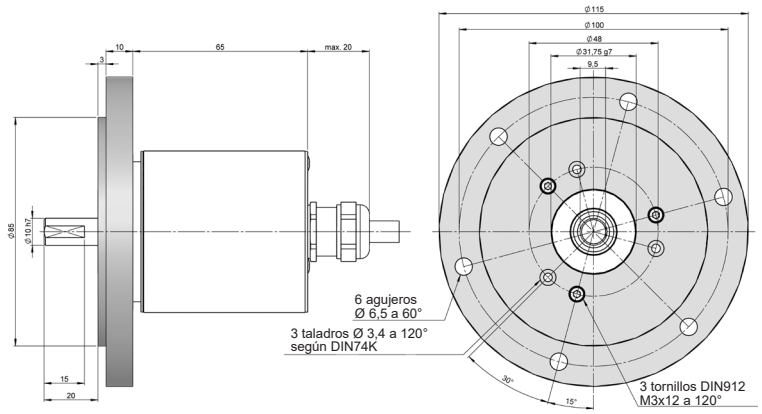

CS10-IP67-Paralelo_ES_01 06/22 Sujeto a errores y cambios.
Todos los derechos reservados © Hohner Automation SL