BAUREIHE CS10

SINGLETURN ABSOLUT DREHGEBER PARALLEL

- Parallel
- Singleturn-Auflösung bis 13 Bit
- Baugröße 58 mm
- Vollwelle Ø 6 oder 10 mm
- Schutzart IP65 gemäß DIN EN 60529
- Kabelanschluss (verschiedene Kabellängen verfügbar) oder Stecker

Optischer Drehgeber | Absolut-Drehgeber | Große Tragfähigkeit der Welle | Vibrations- und Schock-beständig | Schutzart IP65 | Betriebs-temperatur | Schnelle Lieferung

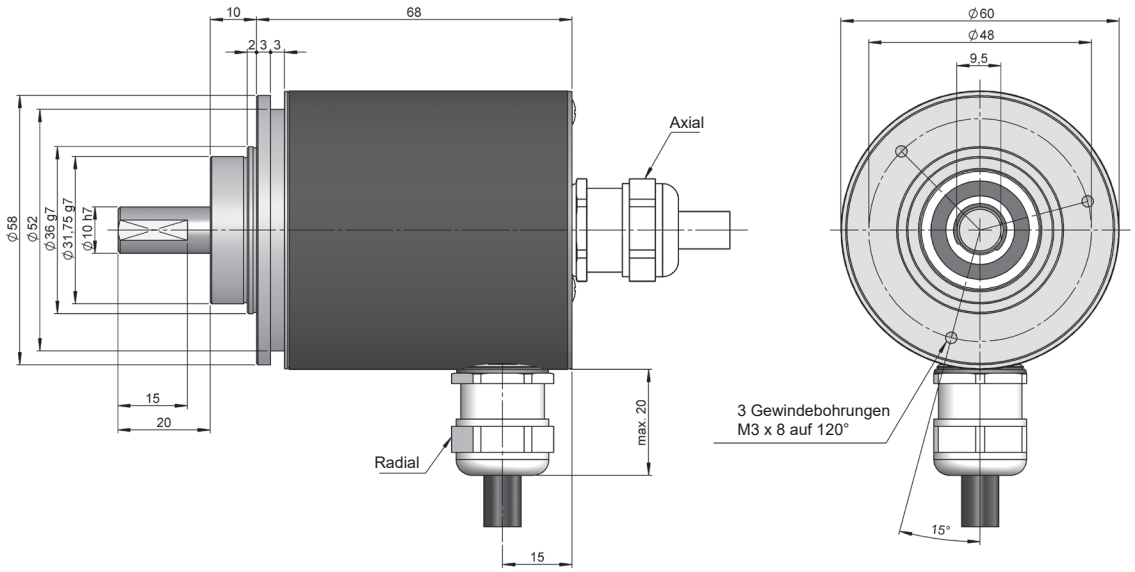

Maßzeichnung Vollwelle Typ 2, Anschluss 11/12, ohne Flansch

BESTELLSCHLÜSSEL

Bestellschlüssel Beispiel: CS10-12110212S-4096

Bau-reihe	Vollwelle	Flansch	Anschlüsse	Schnitt-stelle	Code	Schut-zart IP	Versorgungsspan-nung / Ausgangs-stufe	Sonder Optionen	Singleturn-Auflösung	Sonder-ausfüh-rung
CS10 -	☐	☐	☐☐	☐	☐	☐	☐	☐	- ☐☐☐☐	. ☐☐
	1. Ø 6x10 mm **2.** Ø 10x20 mm	**1.** Ohne adapter **2.** 90.1002 **3.** 90.1003 **4.** 90.1004 **5.** 90.1005 **6.** 90.1006	**11.** Kabel axial **12.** Kabel radial **31.** Axial M23 12p **32.** Radial M23 12p **41.** Axial M23 16p **42.** Radial M23 16p **51.** Axial M27 21p **52.** Radial M27 21p	**0.** Parallel	**1.** Binär CW **2.** Binär CCW **3.** Gray CW **4.** Gray CCW **5.** Gray excess CW **6.** Gray excess CCW **7.** BCD CW **8.** BCD CCW	**1.** IP65	**2.** 10...30 VDC / NPN **3.** 10...30 VDC / Push-Pull **4.** 10...30 VDC / NPN OC	**Ganz.** None **S.** Drehrich-tung		

Bestellen Sie Ihre Referenz- Datei Step 3D

info@encoderhohner.com

Service verfügbar in 24 Std

BAUREIHE CS10

SINGLETURN ABSOLUT DREHGEBER

PARALLEL

TECHNISCHE EIGENSCHAFTEN

Materialien	Gehäuse: Stahl Flansch: Aluminium Welle: Edelstahl
Lager	Kugellager
Lagerlebensdauer	$1x10^{10}$ Umdrehungen
Wellendurchmesser	6 oder 10 mm
Mechanisch zulässige maximale Drehzahl	6000 U/min^{-1}
Schutzart gemäß DIN EN 60529	IP65
Trägheitsmoment des Rotors	30 gcm^2
Anlaufmoment bei 20°C (68°F)	≤ 0,02 Nm
Zulässige Wellebelastung, axial	40 N
Zulässige Wellebelastung, radial	60 N
Gewicht ca.	0,4 Kg
Betriebstemperatur	-10°C bis +70°C
Vibration	100 m/s^2 (10Hz...2000Hz)
Schock	1000 m/s^2 (6ms)
Anschlüsse	2-Meter-Kabel oder Stecker (verschiedene Kabellängen verfügbar) Gegenstecker nicht im Lieferumfang enthalten

AUSGANGSSIGNALE

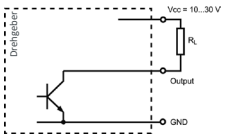

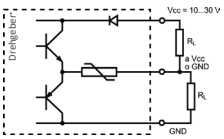

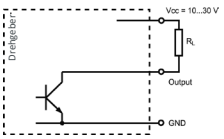

AUSGANGSSTUFE	**NPN**	**Push-Pull**	**NPN** **Open Collector**
Bestellschlüssel Auswahl	*2*	*3*	*4*
Versorgungsspannung	10...30 VDC	10...30 VDC	10...30 VDC
Maximalverbrauch	100 mA	100 mA	100 mA
Zulässige Last / Kanal	40 mA	±30 mA	40 mA
Signalpegel “Low”	VOL < 2.5 VDC	VOL < 2.5 VDC	VOL < 2.5 VDC
Signalpegel “High”	VOH > VCC - 3V	VOH > VCC - 3V	VOH > VCC - 3V
Frequenz	200 kHz	200 kHz	200 kHz

ELEKTRISCHE DATEN

Schnittstelle	Parallel
Eingänge	Opto-Koppler
Code	Binär Gray BCD
Singleturn-Auflösung	bis 8192 positionen (13 Bit)
Linearität	±1/2 LSB
Sonder Optionen	Drehrichtung

ANSCHLÜSSE

	Kabel 15x0,14 mm² 95.0008031	**Kabel** 25x0,14 mm² 95.0008030	**Stecker** M23 12p CW	**Stecker** M23 16p CW	**Stecker** M27 21p CW
GND	Schwarz	Schwarz	1	1	1
VCC	Rot	Rot	2	2	2
Bit 0	Braun	Braun	3	3	3
Bit 1	Weiß	Weiß	4	4	4
Bit 2	Gelb	Gelb	5	5	5
Bit 3	Grün	Grün	6	6	6
Bit 4	Orange	Rosa	7	7	7
Bit 5	Violett	Orange	8	8	8
Bit 6	Grau	Grau	9	9	9
Bit 7	Blau	Blau	10	10	10
Bit 8	Weiß - Schwarz	Gelb - Schwarz	11	11	11
Bit 9	Weiß - Rot	Gelb - Rot	12	12	12
Bit 10	Weiß - Braun	Gelb - Braun		13	13
Bit 11	Weiß - Gelb	Gelb - Grün		14	14
Bit 12	Weiß - Blau	Gelb - Grau		15	15
Bit 13		Gelb - Blau		16	16
Bit 14		Weiß - Schwarz			17
Bit 15		Weiß - Rot			18
DIR	Weiß - Gelb	Gelb - Rosa	11	15	20
RES	Weiß - Blau	Weiß - Blau	12	16	21

MECHANISCHE ABMESSUNGEN

Flansch 2
90.1002

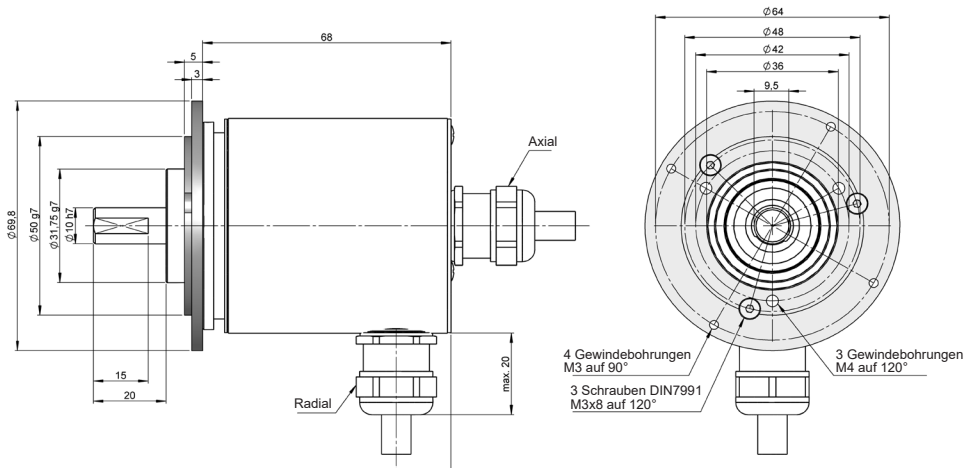

Flansch 3
90.1003

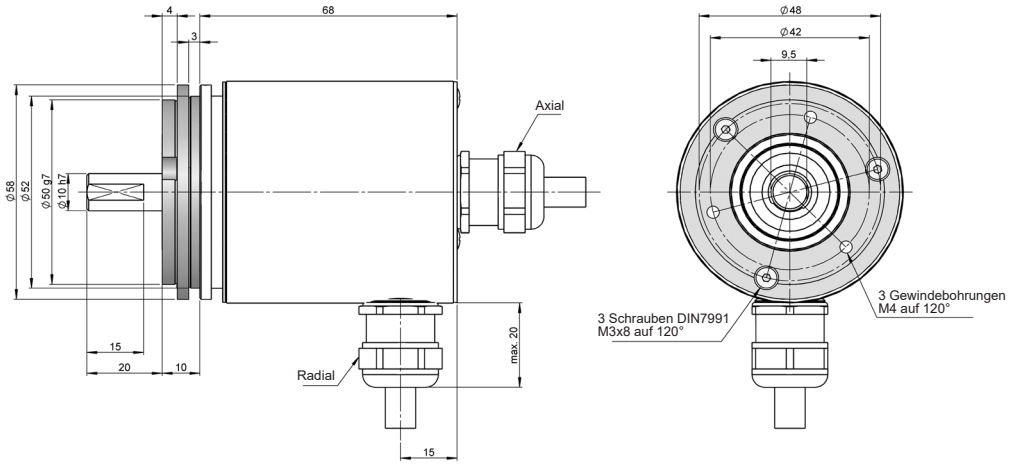

Flansch 4
90.1004

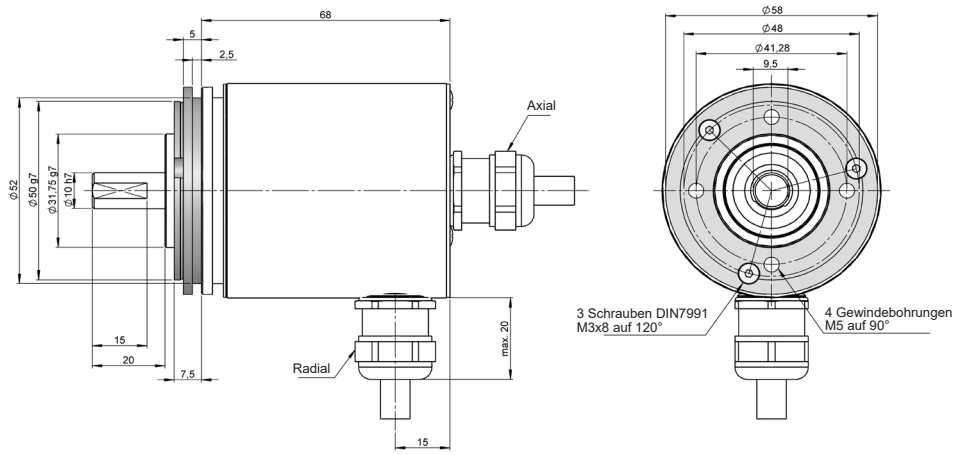

Flansch 5
90.1005

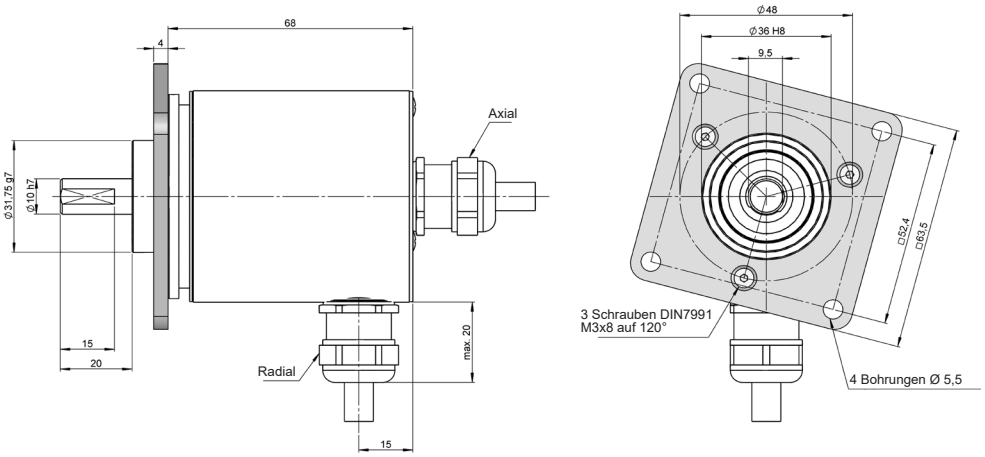

Flansch 6
90.1006

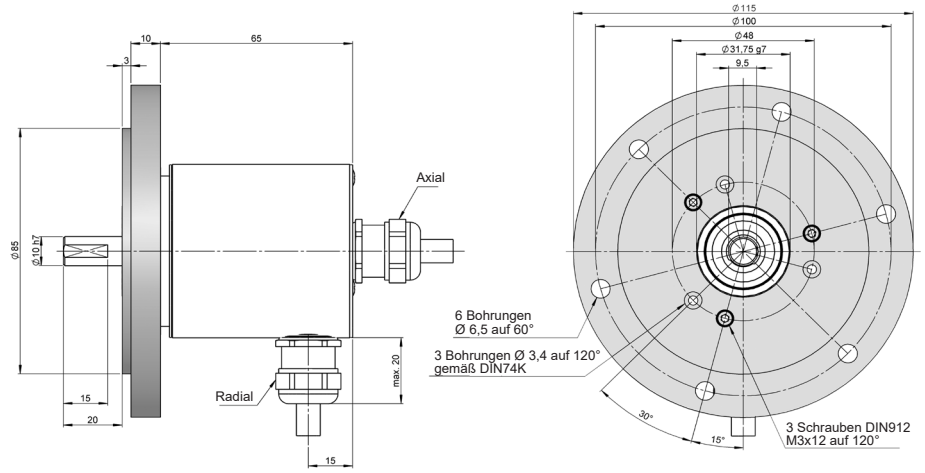

ANSCHLÜSSE

Gegenstecker nicht im Lieferumfang enthalten

Anschlüsse 31

Axial
M23 12p
Steckverbinder
CW

Anschlüsse 32

Radial
M23 12p
Steckverbinder
CW

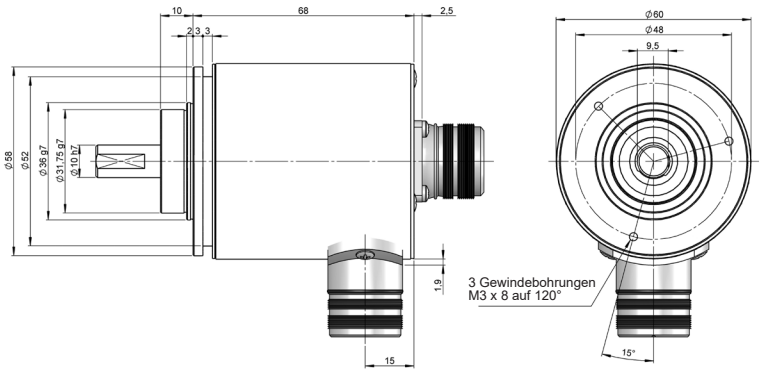

Steckerbuchse
95.0007131

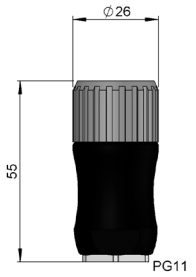

Anschlüsse 41

Axial
M23 16p
Steckverbinder
CW

Anschlüsse 42

Radial
M23 16p
Steckverbinder
CW

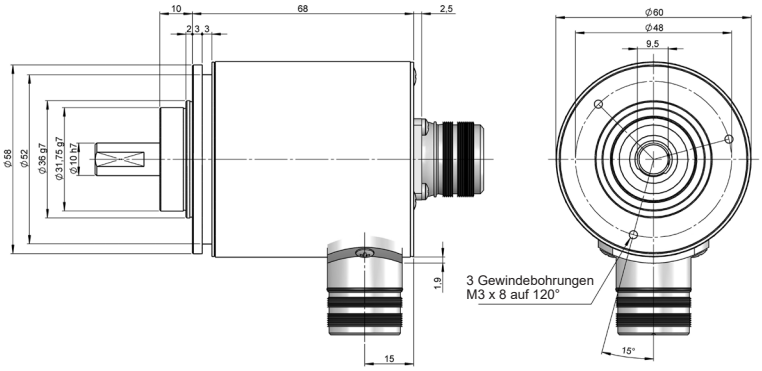

Steckerbuchse
95.0007006

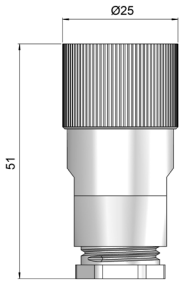

Anschlüsse 51

Axial
21p
Steckverbinder
CW

Anschlüsse 52

Radial
21p
Steckverbinder
CW

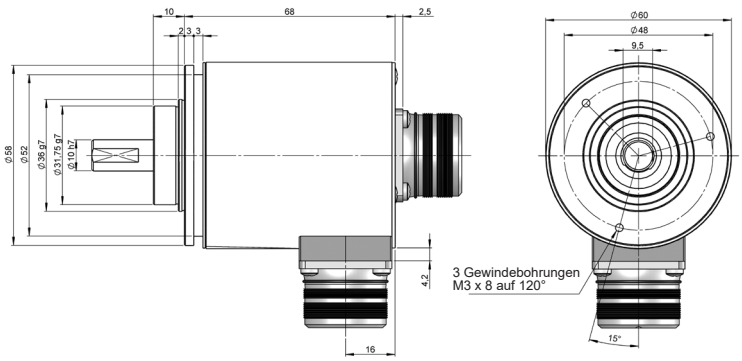

Steckerbuchse
95.0007062

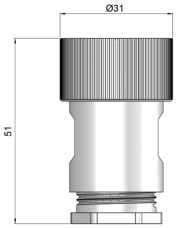

CS10-Parallel_DE_01 06/22 Irrtümer und Änderungen vorbehalten.
Alle Rechte vorbehalten © Hohner Automation SL