BAUREIHE CS30 IP67

ABSOLUT DREHGEBER MIT VOLLWELLE FÜR INDUSTRIEANWENDUNGEN FÜR EXTREME UND RAUHE UMGEBUNGEN PARALLEL

- Parallel
- Singleturn-Auflösung bis 13 Bit
- Baugröße 90 mm
- Vollwelle Ø 12 mm
- Schutzart IP67 gemäß DIN EN 60529
- Kabelanschluss (verschiedene Kabellängen verfügbar)

Optischer Drehgeber | Absolut-Drehgeber | Große Tragfähigkeit der Welle | Vibrations- und Schock-beständig | Schutzart IP67 | Betriebs-temperatur | Schnelle Lieferung

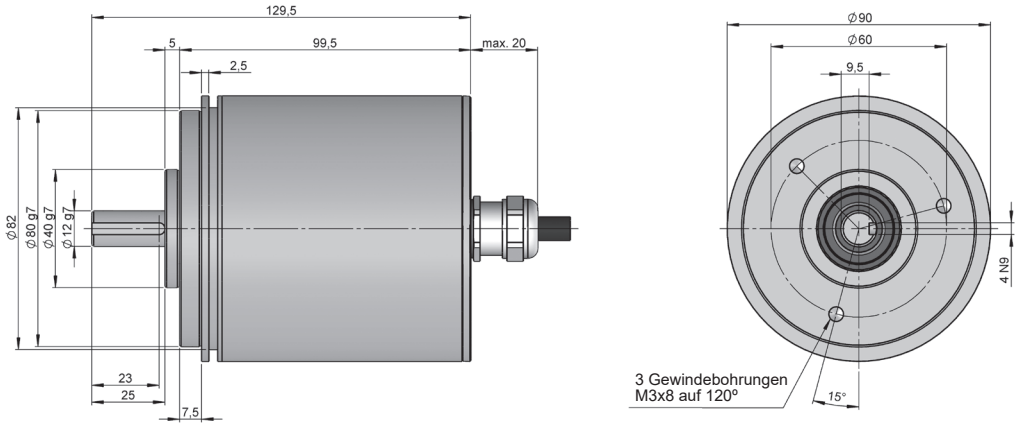

Maßzeichnung Vollwelle Typ 2, Anschluss 11, ohne Flansch

BESTELLSCHLÜSSEL

Bestellschlüssel Beispiel: CS30-21110123S-1024

Baureihe	Vollwelle	Flansch	Anschlüsse	Schnitt-stelle	Code	Schutzart IP	Versorgungsspannung / Ausgangsstufe	Sonder Op-tionen	Singleturn-Auflösung	Sonder-ausführung
CS30 -	☐	☐	☐☐	☐	☐	☐	☐	☐	-☐☐☐☐	.☐☐
	2. Ø 12x25 mm	**1.** Ohne adapter **3.** 90.1008	**11.** Kabel axial	**0.** Parallel	**1.** Binär CW **2.** Binär CCW **3.** Gray CW **4.** Gray CCW **5.** Gray ex-cess CW **6.** Gray ex-cess CCW **7.** BDC CW **8.** BDC CCW	**2.** Edelstahl IP67 **3.** Schutzart IP67	**2.** 10...30 VDC / NPN **3.** 10...30 VDC / Push-Pull **4.** 10...30 VDC / NPN OC	**Ganz.** None **S.** Drehrich-tung		

Bestellen Sie Ihre Referenz- Datei Step 3D

info@encoderhohner.com

Service verfügbar in 24 Std

BAUREIHE CS30 IP67

ABSOLUT DREHGEBER MIT VOLLWELLE FÜR INDUSTRIEANWENDUNGEN FÜR EXTREME UND RAUHE UMGEBUNGEN

PARALLEL

TECHNISCHE EIGENSCHAFTEN

Materialien	Gehäuse: Aluminium (IP Typ 3) / Edelstahl (IP Typ 2) Flansch: Aluminium Welle: Edelstahl
Lager	Kugellager
Lagerlebensdauer	$1x10^{10}$ Umdrehungen
Wellendurchmesser	12 mm
Mechanisch zulässige maximale Drehzahl	6000 U/min^{-1}
Schutzart gemäß DIN EN 60529	IP67
Trägheitsmoment des Rotors	270 gcm^2
Anlaufmoment bei 20°C (68°F)	≤ 0,05 Nm
Zulässige Wellebelastung, axial	80 N
Zulässige Wellebelastung, radial	100 N
Gewicht ca.	1,2 kg
Betriebstemperatur	-10°C bis +70°C
Vibration	100 m/s^2 (10Hz...2000Hz)
Schock	1000 m/s^2 (6ms)
Anschlüsse	2-Meter-Kabel (verschiedene Kabellängen verfügbar)

AUSGANGSSIGNALE

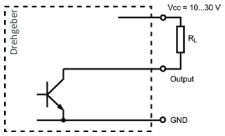

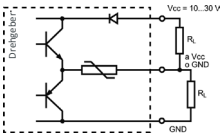

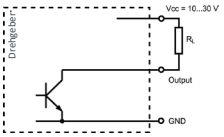

AUSGANGSSTUFE *Bestellschlüssel Auswahl*	**NPN** *2*	**Push-Pull** *3*	**NPN** **Open Collector** *4*
Versorgungsspannung	10...30 VDC	10...30 VDC	10...30 VDC
Maximalverbrauch	100 mA	100 mA	100 mA
Zulässige Last / Kanal	40 mA	±30 mA	40 mA
Signalpegel “Low”	VOL < 2.5 VDC	VOL < 2.5 VDC	VOL < 2.5 VDC
Signalpegel “High”	VOH > VCC - 3V	VOH > VCC - 3V	VOH > VCC - 3V
Frequenz	200 kHz	200 kHz	200 kHz

ELEKTRISCHE DATEN

Schnittstelle	Parallel
Eingänge	Opto-Koppler
Code	Binär Gray BCD
Singleturn-Auflösung	bis 8192 positionen (13 Bit)
Linearität	±1/2 LSB
Sonder Optionen	Drehrichtung

BAUREIHE CS30 IP67

ABSOLUT DREHGEBER MIT VOLLWELLE FÜR INDUSTRIEANWENDUNGEN FÜR EXTREME UND RAUHE UMGEBUNGEN

PARALLEL

ANSCHLÜSSE

	Kabel 15 x 0.14 mm² 95.0008031	**Kabel** 25 x 0.14 mm² 95.0008030
GND	Schwarz	Schwarz
VCC	Rot	Rot
Bit 0	Braun	Braun
Bit 1	Weiß	Weiß
Bit 2	Gelb	Gelb
Bit 3	Grün	Grün
Bit 4	Orange	Rosa
Bit 5	Violett	Orange
Bit 6	Grau	Grau
Bit 7	Blau	Blau
Bit 8	Weiß - Schwarz	Gelb - Schwarz
Bit 9	Weiß - Rot	Gelb - Rot
Bit 10	Weiß - Braun	Gelb - Braun
Bit 11	Weiß - Gelb	Gelb - Grün
Bit 12	Weiß - Blau	Gelb - Grau
Bit 13		Gelb - Blau
Bit 14		Weiß - Schwarz
Bit 15		Weiß - Rot
DIR	Weiß - Gelb	Gelb - Rosa
RES	Weiß - Blau	Weiß - Blau

MECHANISCHE ABMESSUNGEN

Flansch 3
90.1008

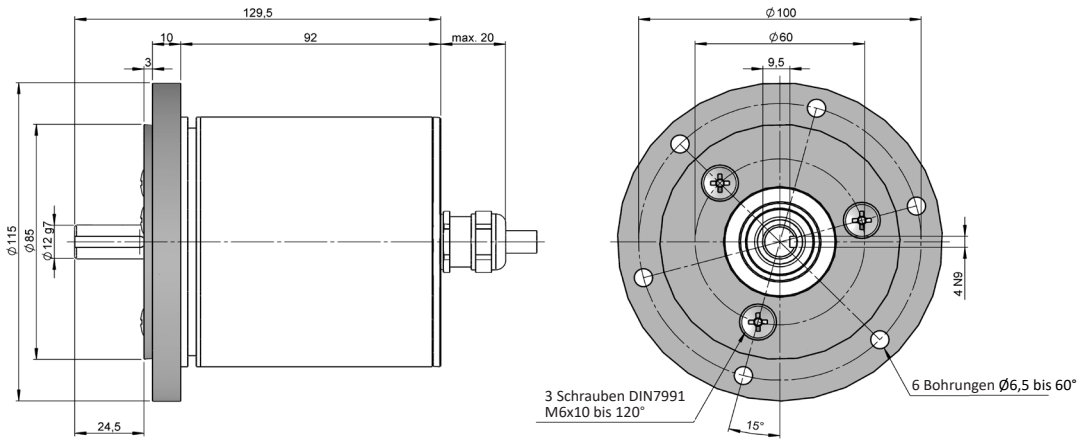

CS30-IP67-Parallel_DE_01 06/22 Irrtümer und Änderungen vorbehalten.
Alle Rechte vorbehalten © Hohner Automation SL